SKF®

PowerLuber grease gun (lithium ion)

1262, 1264, series “A”, base model 1260 original instructions

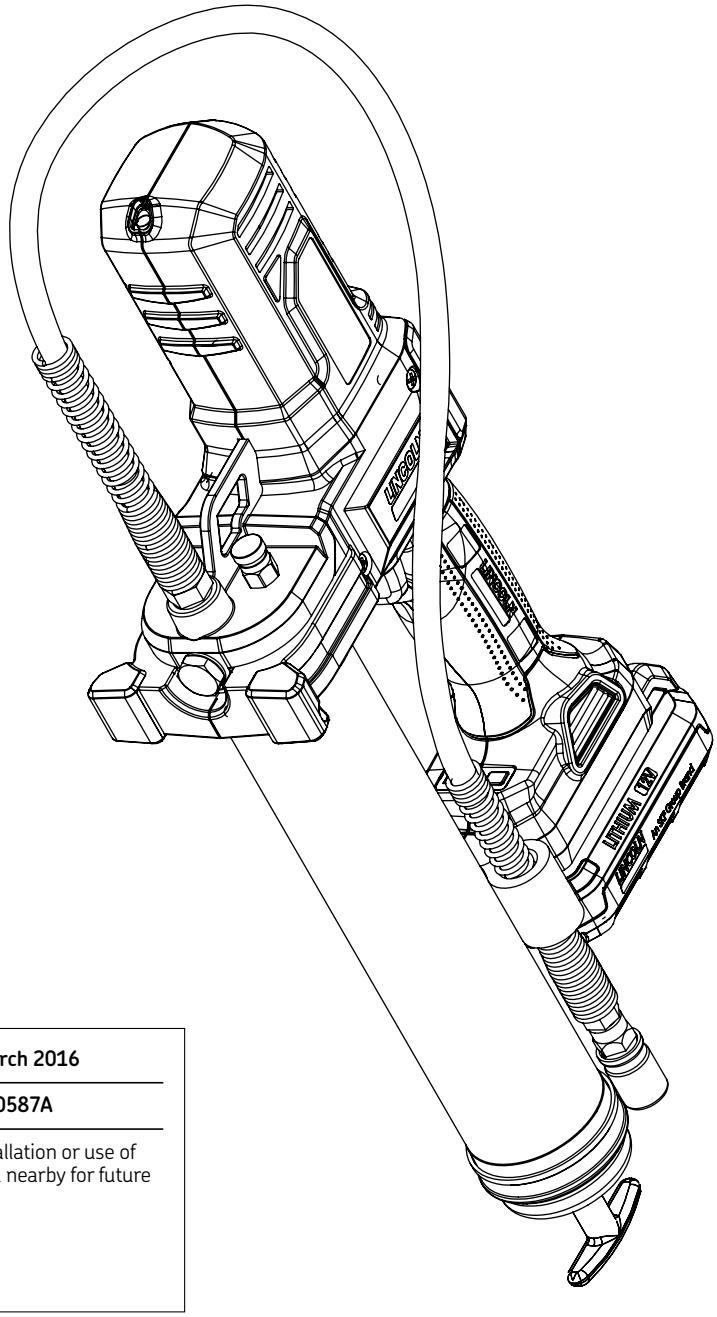

Date of issue	**March 2016**
Form number	**420587A**

Read manual prior to installation or use of this product. Keep manual nearby for future reference

LINCOLN®

Contents

Intended use 3
Safety instructions 3
General power tool safety warnings 3
Work area safety 3
Electrical safety 3
Personal safety 3
Power tool use and care 4
Battery tool use and care 4
Service 4
Safety of others 4
Specific safety 4
Residual risks 5
Vibration 5
Labels on tool 5
Maintenance 5
Protecting the environment 6
Safety instructions for battery and charger 6
Read all instructions 6
Batteries 6
Charger 7
Electrical safety 7
Tool use and care 8
General description 9
Inspection 9
Operation 9
LED 9
Replace grease cartridge or refill tube 10
Priming instructions 10
Install grease cartridge 10
Fill gun from bulk container 11
Fill gun with filler pump 11
Expel air pockets (air purging) 11
Charger operation 12
Charging battery pack 12
Charging procedure 12
Important charging notices 12
Exploded view and parts list 13-15
Troubleshooting 15

Intended use

This PowerLuber was exclusively designed to pump and dispense lubricant using 12 V battery power. Do not exceed the maximum specification ratings.

Safety instructions

General power tool safety warnings

⚠ WARNING

Read all safety warnings and instructions. Failure to follow the warnings and instructions may result in electric shock, fire and/or serious injury.

Save all warnings and instructions for future reference. The term "power tool" in the warnings refers to your mains-operated (corded) power tool or battery-operated (cordless) power tool.

1 Work area safety

1.1 Keep work area clean and well lit. Cluttered or dark areas invite accidents.

1.2 Do not operate power tools in explosive atmospheres, such as in the presence of flammable liquids, gases or dust. Power tools create sparks which may ignite the dust or fumes.

1.3 Keep children and bystanders away while operating a power tool.

1.4 Distractions can cause you to lose control.

2 Electrical safety

2.1 Power tool plugs must match the outlet. never modify the plug in any way. Do not use any adapter plugs with earthed (grounded) power tools. Unmodified plugs and matching outlets will reduce risk of electric shock.

2.2 Avoid body contact with earthed or grounded surfaces such as pipes, radiators, ranges and refrigerators. There is an increased risk of electric shock if your body is earthed or grounded.

2.3 Do not expose power tools to rain or wet conditions. Water entering a power tool will increase the risk of electric shock.

2.4 Do not abuse the cord. Never use the cord for carrying, pulling or unplugging the power tool. Keep cord away from heat, oil, sharp edges or moving parts. Damaged or entangled cords increase the risk of electric shock.

2.5 When operating a power tool outdoors, use an extension cord suitable for outdoor use. Use of a cord suitable for outdoor use reduces the risk of electric shock.

2.6 If operating a power tool in a damp location is unavoidable, use a residual Current Device (RCD) protected supply. Use of an RCD reduces the risk of electric shock.

3 Personal safety

3.1 Stay alert, watch what you are doing and use common sense when operating a power tool. Do not use a power tool while you are tired or under the influence of drugs, alcohol or medication. A moment of inattention while operating power tools may result in serious personal injury.

3.2 Use personal protective equipment. always wear eye protection. Protective equipment such as dust mask, non-skid safety shoes, hard hat, or hearing protection used for appropriate conditions will reduce personalinjuries.

3.3 Prevent unintentional starting. Ensure the switch is in the off-position before connecting to power source and/or battery pack, picking up or carrying the tool. Carrying power tools with your finger on the switch or energising power tools that have the switch on invites accidents.

3.4 Remove any adjusting key or wrench before turning the power tool on. A wrench or a key left attached to a rotating part of the power tool may result in personal injury.

3.5 Do not overreach. Keep proper footing and balance at all times. This enables better control of the power tool in unexpected situations.

3.6 Dress properly. Do not wear loose clothing or jewellery. Keep your hair, clothing and gloves away from moving parts. Loose clothes, jewellery or long hair can be caught in moving parts.

3.7 If devices are provided for the connection of dust extraction and collection facilities, ensure these are connected and properly used. Use of dust collection can reduce dust-related hazards.

4 Power tool use and care

4.1 Do not force the power tool. Use the correct power tool for your application. The correct power tool will do the job better and safer at the rate for which it was designed.

4.2 Do not use the power tool if the switch does not turn it on and off. Any power tool that cannot be controlled with the switch is dangerous and must be repaired.

4.3 Disconnect the plug from the power source and/or the battery pack from the power tool before making any adjustments, changing accessories, or storing power tools. Such preventive safety measures reduce the risk of starting the power tool accidentally

4.4 Store idle power tools out of the reach of children and do not allow persons unfamiliar with the power tool or these instructions to operate the power tool. Power tool is dangerous in the hands of untrained users.

4.5 Maintain power tools. Check for misalignment or binding of moving parts, breakage of parts and any other condition that may affect the power tool's operation. If damaged, have the power tool repaired before use. Many accidents are caused by poorly maintained power tools.

4.6 Keep cutting tools sharp and clean. Properly maintained cutting tools with sharp cutting edges are less likely to bind and are easier to control.

4.7 Use the power tool, accessories and tool bits etc. in accordance with these instructions, taking into account the working conditions and the work to be performed. Use of the power tool for operations different from those intended could result in a hazardous situation.

5 Battery tool use and care

5.1 Recharge only with the battery charger specified by the manufacturer. A charger that is suitable for one type of battery pack may create a risk of fire when used with another battery pack.

5.2 Use power tools only with specifically designated battery packs. Use of any other battery packs may create risk of injury and fire.

5.3 When battery pack is not in use, keep it away from other metal objects, like paper clips, coins, keys, nails, screws or other small metal objects, that can make a connection from one terminal to another. Shorting the battery terminals together may cause burns or a fire.

5.4 Under abusive conditions, liquid may be ejected from the battery; avoid contact. Liquid ejected from battery may cause irritation or burns. If contact accidentally occurs, flush with water. If liquid contacts eyes, seek medical help. Liquid ejected from the battery may cause irritation or burns.

6 Service

6.1 Have your power tool serviced by a qualified repair person using only identical replacement parts. This will ensure that the safety of the power tool is maintained.

Safety of others

This appliance is not intended for use by persons (including children) with reduced physical, sensory or mental capabilities, or lack of experience and knowledge, unless they have been given supervision or instruction concerning use of the appliance by a person responsible for their safety.

Children should be supervised to ensure that they do not play with the appliance.

Specific safety

Always wear eye protection. The PowerLuber can generate up to 10,000 psi *(689 bar)*. Use only Lincoln 1218, 1224, 1230 or 1236 outlet whip hoses. Grease injection injuries are a very serious injury. Hold the hose only in the area of the spring guard. Avoid accidental starting. Be sure switch is not depressed when inserting battery pack. Replace the hose at the first sign of wear, kink or damage to the outside jacket.

Do not bend the hose so that it becomes kinked.

Do not overreach. Keep proper footing and balance at all times. Proper footing and balance enable better control of the tool in unexpected situations.

Use safety equipment. Always wear eye protection.

Dust mask, non-skid safety shoes, hard hat or hearing protection must be used for appropriate conditions.

The gun uses lubricants, that may be flammable and poisonous if ingested.
Do not use gun near open flame or other fire hazards.

Greases are often marketed as high temperature because it must maintain their lubricating properties in hot areas, but the lubricants may be flammable if the temperature is too high. Please read all warnings on lubricants before using this gun. Do not use flammable greases with this grease gun.

⚠ WARNING

Do not use any hose not approved by Lincoln. Extreme pressure may cause nozzle extension or whip hose to burst.

Replace hose at first sign of wear, kinks, or damage to outside jacket.

Follow whip hose instructions and warnings. Failure to comply may result in serious injury or death.

⚠ WARNING

Grease gun can develop high pressure up to 10,000 psi *(689 bar)*. Use safety glasses and gloves for protection during operation. Keep hands clear of exposed rubber portion of hose.

Residual risks

Additional residual risks may arise when using the tool which may not be included in the enclosed safety warnings. These risks can arise from misuse, prolonged use, etc.

Even with the application of the relevant safety regulations and the implementation of safety devices, certain residual risks can not be avoided. These include:

- Injuries caused by touching any rotating/ moving parts.
- Injuries caused when changing any parts, blades or accessories.
- Injuries caused by prolonged use of a tool. When using any tool for prolonged periods ensure you take regular breaks.
- Impairment of hearing.
- Health hazards caused by breathing dust developed when using your tool (example: working with wood, especially oak, beech and MDF.)

⚠ WARNING

Vibration emission value during actual use of power tool can differ from declared value depending on ways in which the tool is used. Vibration level may increase above level stated.

Vibration

The declared vibration emission values stated in the technical data and the declaration of conformity have been measured in accordance with a standard test method provided by EN 60745 and may be used for comparing one tool with another.
The declared vibration emission value may also be used in a preliminary assessment of exposure.

When assessing vibration exposure to determine safety measures required by 2002/44/EC to protect persons regularly using power tools in employment, an estimation of vibration exposure should consider the actual conditions of use and the way the tool is used, including taking ac- count of all parts of the operating cycle such as the times when the tool is switched off and when it is running idle in addition to the trigger time.

Labels on tool

The following symbols are shown on the tool.

⚠ WARNING

Do not use tool before reading instruction manual to reduce risk of injury.

Maintenance

The PowerLuber has been designed to operate over a long period of time with a minimum of maintenance. Continuous satisfactory operation depends upon proper tool care and regular cleaning.

Your charger does not require any maintenance apart from regular cleaning.

⚠ WARNING

Do not perform maintenance on tool with battery installed.

Do not clean charger with it plugged in.

NOTE

Regularly clean ventilation slots in tool and charger using a soft brush or dry cloth.

Regularly clean motor housing using a damp cloth. Do not use any abrasive or solvent-based cleaner.

Regularly open chuck and tap it to remove any dust.

Protecting the environment

Should you find one day that your Lincoln product needs replacement, or if it is of no further use to you, do not dispose of it with household waste. Make this product available for separate collection.

Local regulations may provide for separate collection of electrical products from the household, at municipal waste sites or by the retailer when you purchase a new product.

NOTE

Separate collection. Do not dispose of with normal household waste.

NOTE

Separate collection of used products and packaging allows materials to be recycled and used again.

Reuse of recycled materials helps prevent environmental pollution and reduces the demand for raw materials.

NOTE

Run battery down completely and remove from tool.

NiCd, NiMH and Li-Ion batteries are recyclable. Take to any authorized repair agent or local recycling.

Safety instructions for battery and charger

Save these instructions

This manual contains important safety and operating instruction for the Lincoln model 1870 and 1870E battery charger.

⚠ DANGER

Do not probe with conductive objects.

Do not charge damaged battery. Replace immediately.

Risk of electric shock 120 V AC present at charger terminals.

Failure to comply may result in serious injury or death.

Read all instructions

Batteries

- Never attempt to open for any reason.
- Do not expose the battery to water.
- Do not store in locations where the temperature may exceed 105 °F *(40 °C)* such as outside sheds or metal buildings in the summer.
- Charge only at ambient temperatures between 50 and 104 °F *(10 and 40 °C)*.
- Charge only using the charger provided with the tool.
- When disposing of batteries, follow the instructions given in the section **Protecting the environment**.

NOTE

Do not attempt to charge damaged batteries.

NOTE

Do not expose battery to fire.

⚠ DANGER

Do not expose battery to spark or flame. Battery liquid may burn.

Do not splash or immerse in water or other liquids. This may cause premature cell failure.

Failure to comply may result in serious injury or death.

⚠ DANGER

Never attempt to open battery pack for any reason. If plastic housing of battery pack breaks or cracks, return to a service center for recycling.

Failure to comply may result in serious injury or death.

⚠ CAUTION

Do not charge Lincoln model 1261 battery packs with any other charger.

Do not charge any other type of battery with the 1870 battery charger. Other types of batteries may burst.

Do not clean charger with it plugged into electrical outlet.

Failure to comply may result in serious personal injury.

Charger

- Before using a battery charger, read all instructions and cautionary markings on battery charger, battery pack, and product using battery.
- Do not expose charger to rain, snow or frost.
- Do not abuse cord. Never carry charger by cord or pull on it to disconnect from receptacle. Pull by plug rather than cord when disconnecting charger. Have damaged or worn power cord and strain reliever replaced immediately. Do not attempt to repair power cord.
- Locate cord so that it will not be stepped on, tripped over, or otherwise subjected to damage or stress.
- Do not use an extension cord unless absolutely necessary. Use of improper extension cord could result in a risk of fire and electric shock.
- Do not operate charger if it has received a sharp blow, been dropped, or otherwise damaged in any way, take it to a qualified service center.
- Do not disassemble charger or battery pack. Take it to a qualified service center when service or repair is required. Incorrect reassembly may result in risk of electrical shock or fire.
- Unplug charger from outlet before attempting any cleaning to reduce risk of electric shock.
- Charge the battery pack in a well ventilated place; do not cover the charger and battery with anything while charging.
- Do not store the charger or battery packs in locations where the temperature may reach or exceed 122 °F *(50 °C)* such as a metal tool shed, or a car in the summer. High temperatures can lead to deterioration of the storage battery.
- Do not charge battery pack when the temperature is below 40 °F *(5 °C)* or above 105 °F *(40 °C)*. This is very important for proper operation.
- Do not incinerate battery pack. It can explode in a fire.
- Do not charge battery in damp or wet locations.
- Do not short across the terminals of the battery pack. Extremely high temperatures could cause personal injury or fire.
- This appliance is not intended for use by persons (including children) with reduced physical, sensory or mental capabilities or lack of experience and knowledge.
- The Lincoln model 1261 battery pack contains rechargeable, lithium-ion batteries. Batteries must be recycled or disposed of properly.
- Drop off expended battery packs at your local replacement battery retailer, or your recycling center.

NOTE

Charger is intended for indoor use only.

NOTE

Read instruction manual before use.

NOTE

Charger is double insulated and no ground wire is required. Check mains voltage corresponds to voltage on rating plate. Never attempt to replace charger unit with a regular mains plug.

Electrical safety

If the supply cord is damaged, it must be replaced by the manufacturer or an authorized Lincoln service center in order to avoid a hazard.

Tool use and care

- Do not continue to hold down trigger if grease gun is stalled. This could damage the motor or cause fire.
- Disconnect battery pack from tool before making any adjustments, changing accessories, or storing the tool. Such preventive safety measures reduce the risk of starting the tool accidentally.
- Store the tools out of reach of children and other untrained persons. Tools are dangerous in the hands of untrained users.
- If damaged, have the tool serviced before using. Many accidents are caused by poorly maintained tools.
- Use only accessories that are recommended by Lincoln.
- Do not use any accessory that is not capable of handling 10,000 psi *(689 bar)*. Accessories that may be suitable for one tool may create a risk of injury when used on another tool.

Table 1

Specifications

Basic PowerLuber model 1260

Operating power	12 V DC
Grease reservoir capacity	14.5 oz *(411 g)*
Maximum pressure	8,000 psi *(551 bar)*
Operating temperature range	15 to 120 °F *(–10 to +50 °C)*
Operating current	4 –40 A
Rated current	5A
Lubricant (grease)	up to NLGI #2
Grease output	2.6 oz/min *(76,3 g/min)*
Weight	6.3 lb *(2,86 kg)*
Accessories	
Battery li-ion	Model 1261
Output	12 V DC
Capacity	1 500 mAh
Battery charger	Model 1870 TYPE 2
Charge time	40 minutes
Input	120 V AC, 0.9A, 60 Hz
Outlet hose	Model 1230
Pressure rating	7,500 psi *(517 bar)*
Length of hose	30 in. *(762 mm)*

Table 2

Model Sales model	Components included
1260	Grease gun with battery
1262	Grease gun with battery, 120 V AC charger and carrying case
1264	Grease gun with two batteries, 120 V AC charger and carrying case
1870	120 V AC charger
1261	Battery pack
1230	30 in. *(762 mm)* hose
5852	Midget hydraulic coupler

Sound pressure Lp 66.0 dB(A), uncertainty (K) 3 dB(A), Acoustic power Lw 77 dB(A), uncertainty (K), 3 db(A), Vibration emission value (ah) 0.4 m/s^2, uncertainty (K) 1.5 m/s^2.

General description

Lincoln's 1260 PowerLuber is a lithium-ion battery-operated grease gun developed for manual lubrication of grease points.

Driven by a small, low-voltage electric motor that is connected to a gear transmission. Rotary motion of the motor is converted into a reciprocating motion of the plunger, using a yoke mechanism. This PowerLuber is a positive displacement single acting pump.

Technology incorporated into the 1260 series PowerLuber includes:

- Motor protection preventing overload due to excessive current draw
- Battery charge indicator displays battery charge
- An LED to help locate grease fittings in dim light

Inspection

Visually inspect for damaged, loose or missing parts. If equipment is worn or damaged, remove from service. Contact an authorized service center for damage assessment or repair.

Operation

LED

- Tool's trigger turns on LED and motor.
- Short stroke of trigger turns on LED only.
- LED will turn off after 15 seconds, following stop of the motor or trigger release.

Table 3

Parts

Item no.	Part
1	LED
2	Filler nipple plug
3	Hose
4	Vent valve
5	Support
6	Battery/gauge indicator
7	Hose holder
8	Battery

Fig. 1

1260 series PowerLuber grease gun

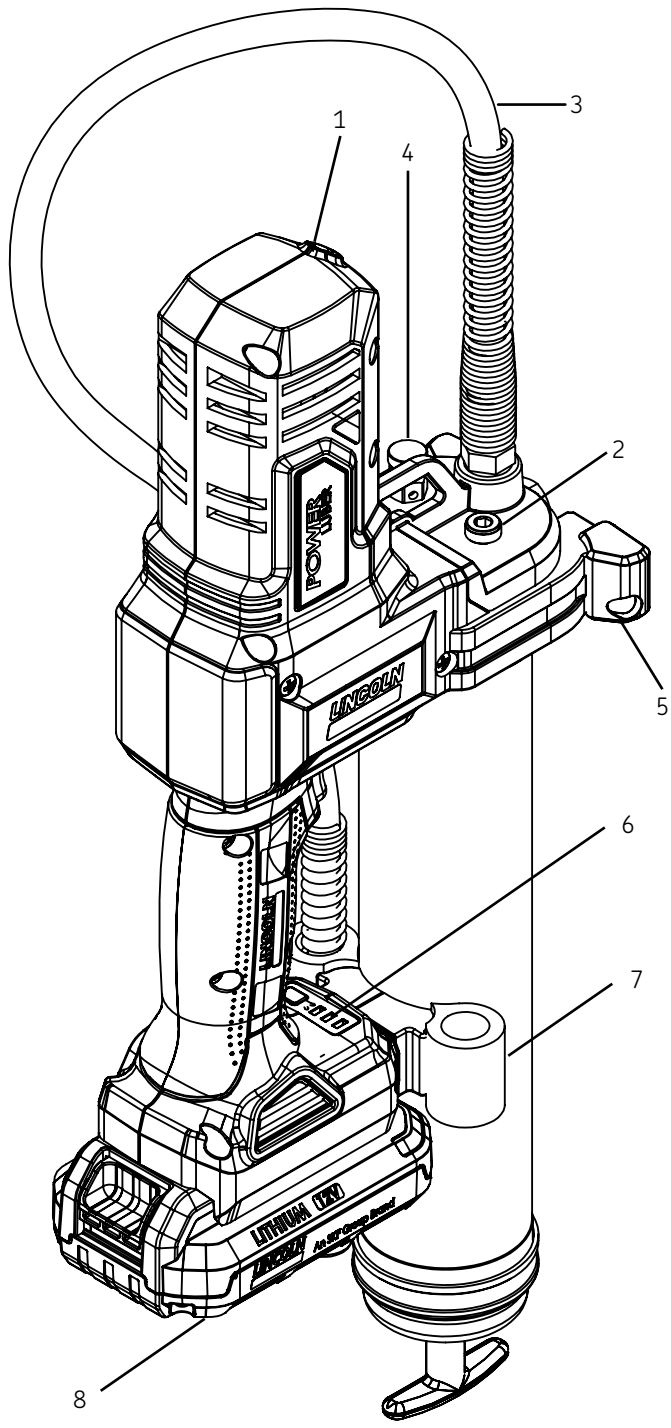

Replace grease cartridge or refill tube

Prime the PowerLuber after each refill or grease cartridge change.

1 To prime, operate the gun until grease flows from hose.
2 Use vent valve (**→ fig. 1, page 9**) to expel air pockets.

Priming instructions

1 Open vent valve (**4**) (**→ fig. 1, page 9**).
2 Operate the gun until grease flows from the vent valve.
3 Close vent valve.

NOTE

Air pockets in cartridge lubricant cause grease gun to lose prime.

Always open vent valve after replacing cartridge. This allows air to escape from cartridge and prime grease gun.

Prime PowerLuber after each refill or grease cartridge change.

Install grease cartridge

1 Unscrew the grease tube assembly from the PowerLuber.
2 Pull back on the follower handle and latch the follower rod groove into the slot on the tube cap.
3 Remove the plastic cap from the grease cartridge and insert cartridge into the container tube.
4 Remove the pull tab from the grease cartridge and screw the grease tube assembly into the pump assembly.
5 Thread grease tube assembly back onto the power head.
6 Release follower rod from slot. Purge air from pump. Refer to **page 11** for air purging instructions.

Fig. 2

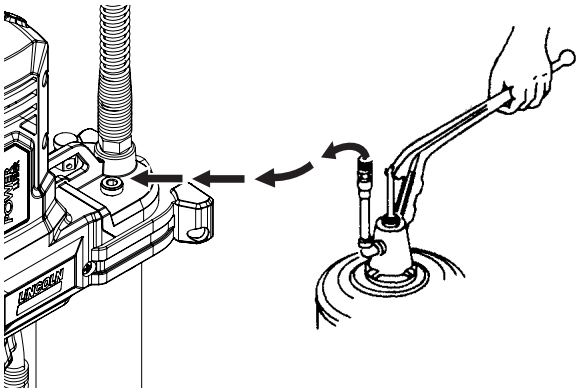

Fill gun from bulk container

1 Remove pump assembly from grease tube assembly.
2 Pack lubricant into cavity of the pump assembly.
3 Insert the open end of the grease tube assembly into lubricant. Slowly pull the follower handle back while pushing the grease tube assembly deeper into the lubricant to prevent air pockets from being pulled into the grease tube.
4 With the follower rod fully extended, pull it sideways to latch the rod groove into the slot in the grease tube assembly cap.
5 Loosely assemble the pump to the grease tube assembly. Release the follower rod from the grease tube assembly cap and disengage the follower rod from the follower by rotating the follower handle.
6 Push the follower rod into the grease tube assembly.
7 Unscrew the grease tube assembly from the pump until lubricant oozes from the interface. Tighten grease tube assembly into the pump assembly.

Fill gun with filler pump

1 Engage the follower rod with the follower by rotating the follower handle.
2 Insert the gun bulk fill valve into the filler pump socket.
3 Operate the filler pump to fill the container. When the follower rod groove is exposed, the grease tube assembly is filled. The follower rod will be extended approximately 8 in. *(20 cm)*. Do not overfill!
4 Disengage the follower rod from the follower by rotating the follower handle.
5 Push the follower rod into the grease tube assembly.

NOTE

Remove air pocket! Air pocket at grease inlet prevents grease from being pumped.

Unscrew vent valve three to four turns to remove small air pockets trapped in this area. If air pocket is substantial and no grease flows from coupler after trigger is pulled for 15 seconds, refer to following steps.

Expel air pockets (air purging)

1 Withdraw the follower rod from the grease tube assembly cap and engage it with the follower by rotating the follower handle.
2 Unscrew the plug of vent valve three to four turns. Exert force on the follower handle until grease flows through the small hole in the side of the vent valve.
3 Tighten the vent valve.
4 Pull the trigger in short bursts to operate gun until trapped air is expelled. Disengage the follower rod from the follower by rotating the follower handle. Push the follower rod into the grease tube assembly.
5 If step 2 fails, unscrew the grease tube assembly three turns from the pump assembly.
6 Exert force on the follower handle until lubricant oozes from the grease tube assembly and pump assembly interface.
7 Retighten grease tube into the pump assembly. Disengage the follower rod from the follower by rotating the follower handle. Push the follower rod into the grease tube assembly.

Charger operation

Charging battery pack

Before using the PowerLuber for the first time, the battery pack should be fully charged. If the battery pack is installed in the PowerLuber, remove it and follow charging procedure.

Lincoln chargers are designed to charge Lincoln lithium-ion batteries in 30 to 90 minutes depending on the battery's state of charge and temperature.

Charging procedure

Do not use charger with any voltage other than what is shown on the charger specification plate.

1 Plug charger into an appropriate outlet before inserting battery pack.
2 Insert battery pack into the charger. The green (charging) light will blink continuously indicating that the charging process has started.
3 Completion of charge is indicated by green light remaining on continuously. The pack is fully charged and may be used at this time.
4 Disconnect charger from power source when not in use.

⚠ CAUTION

Do not probe charger with conductive objects. 120 V AC present at charging terminals.

Failure to comply may result in death or personal injury.

NOTE

Do not charge battery immediately after use. Battery will not accept a full charge.

Do not charge until battery has reached room temperature for best results.

NOTE

Do not obstruct vent slots in top and bottom of charger.

Do not charge battery when temperature is below 40 °F *(5 °C)* or above 104 °F *(40 °C)*.

Important charging notices

Longest life and best performance can be obtained if the battery is charged when the air temperature is between 65 and 75 °F *(18 and 24 °C)*. Do not charge the battery in an air temperature below 40 °F *(5 °C)* or above 105 °F *(41 °C)*. This is important and will prevent serious damage to the battery.

1 The charger and battery may become warm to the touch while charging. This is a normal condition, and does not indicate a problem.
2 If the battery does not charge properly:
   - **2.1** Check current at receptacle by plugging in a lamp or other appliance.
   - **2.2** Check to see if the receptacle is con- nected to a light switch which turns power off when you turn out the lights.
   - **2.3** Move charger and battery to a location where the surrounding air temperature is between approximately 65 and 75 °F *(18 and 24 °C)*.
   - **2.4** If charging problems persist, take the tool, battery and charger to your local service center.

Table 4

Indicator light operation

————	Charge is complete (solid green)
- - - - - -	Battery charging (flashing green)
. . . . .	Red, at a fast rate. Replace battery
-·-·-·-·-	Charger detected a weak or damaged battery. Stop charging battery. Hot/cold pack delay. Charger detected a battery that is excessively hot or cold. It automatically starts a hot/cold pack delay, suspending charging until temperature of battery has normalized. After this, charger automatically switches to battery charging mode.

3 The battery should be recharged when it fails to produce sufficient power on jobs. Do not continue to use under these con- ditions. Follow the charging procedure. You may also charge a partially used pack whenever you desire, with no adverse affect on the battery.
4 Under certain conditions, with the charger plugged into the power supply, the exposed charging contacts of the charger can be shorted by foreign material. Foreign materials of a conductive nature such as, but not limited to, steel wool, aluminium foil, or any buildup of metallic particles should be kept away from charger cavities. Always unplug the charger from the power supply when there is no battery in the cavity. Unplug charger before attempting to clean.

⚠ WARNING

Do not allow any liquid inside charger. Electric shock may result.

To facilitate cooling of battery pack after use, avoid placing charger or battery pack in a warm environment such as a metal shed or a non-insulated trailer.

Failure to comply may result in serious injury or death.

Exploded view and parts list

Fig. IPB 1

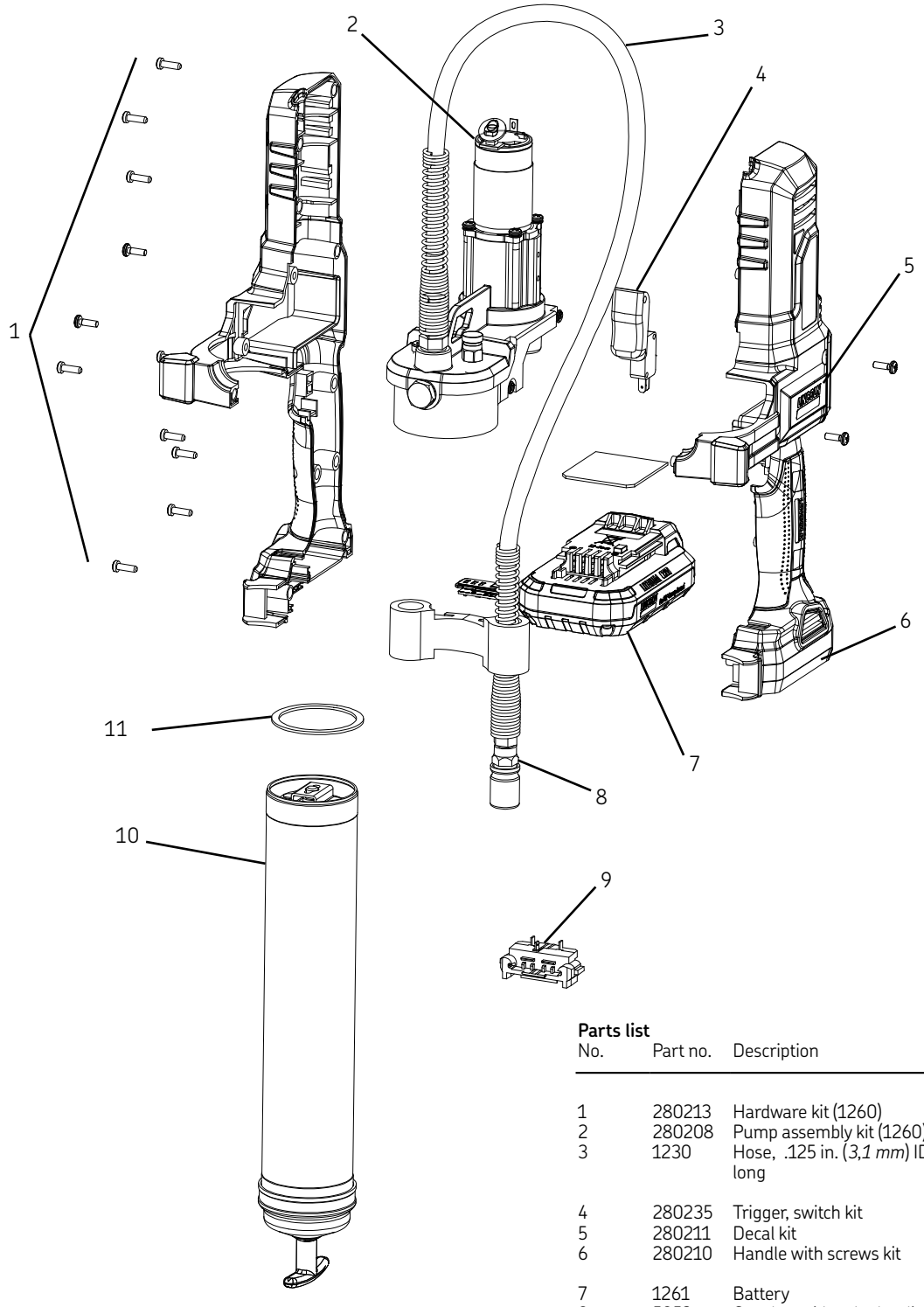

Parts list

No.	Part no.	Description
1	280213	Hardware kit (1260)
2	280208	Pump assembly kit (1260)
3	1230	Hose, .125 in. (*3,1 mm*) ID x 30 in. (*762 mm*) long
4	280235	Trigger, switch kit
5	280211	Decal kit
6	280210	Handle with screws kit
7	1261	Battery
8	5852	Coupler, midget hydraulic
9	280209	Electrical components kit
10	271882	Grease tube kit
11	280233	Seal kit (1260)

Exploded view and parts list

IPB 2

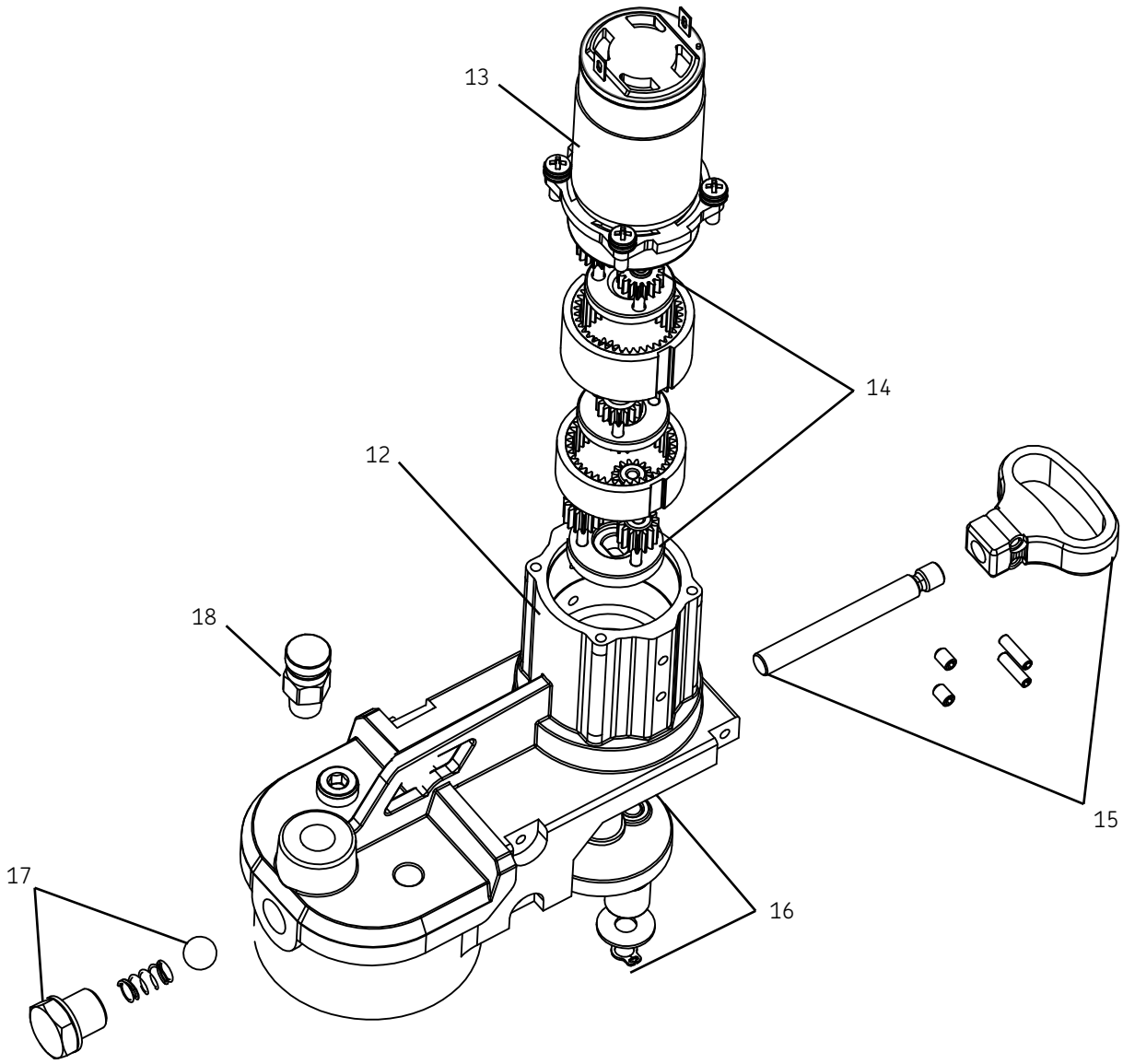

Table 6

Parts list

No.	Part no.	Description
12	280212	Housing with bearing kit
13	271893	Motor with plate kit
14	280214	Gear set kit (1260)
15	280215	Piston, yoke kit
16	280232	Driver assembly kit
17	280231	Check valve kit
18	286315	Vent valve kit

Table 7

Troubleshooting

Condition	Possible cause	Corrective action
PowerLuber fails to dispense grease.	Grease tube assembly is out of grease.	Check that grease tube assembly has grease.
	Loss of prime.	Repeat priming operation.
	Ball check is not functioning.	Remove ball check clean and inspect ball seat area.
	Clogged whip hose.	Clean or replace whip hose.
PowerLuber continues to lose prime.	Air may be trapped in several locations in container after bulk filling.	Empty grease tube assembly, refill and repeat priming instructions.
	Follower may be binding in grease tube assembly.	Disassemble grease tube assembly and clean. Be sure that follower has properly entered the grease cartridge.
		Verify that the follower is not caught on the rim of the grease cartridge.
		Replace grease tube assembly (**5**) if damaged.
	Check ball seat and check ball dirty.	Clean check ball and check ball seat.
Battery fails to take a charge.	Charger may not have power. Battery may be bad.	Check that receptacle has power. Replace battery.
Motor fails to run.	Battery needs charging.	Recharge battery.
	Faulty wiring to motor.	Remove battery, disassemble handle and check wiring connections on terminal, trigger switch and motor.

Table 8

Parts list

No.	Part no.	Description
1	280213	Hardware kit (1260)
2	280208	Pump assembly kit (1260)
3	1230	Hose, .125 in. (*3,1 mm*) ID x 30 in. (*762 mm*)
4	280235	Trigger, switch kit
5	280211	Decal kit
6	280210	Handle with screws kit
7	1261	Battery
8	5852	Coupler, midget hydraulic
9	280209	Electrical components kit
10	271882	Grease tube kit
11	280233	Seal kit (1260)
12	280212	Housing with bearing kit
13	271893	Motor with plate kit
14	280214	Gear set kit (1260)
15	280215	Piston, yoke kit
16	280232	Driver assembly kit
17	280231	Check valve kit
18	286315	Vent valve kit

Declaration of conformity according to EMC directive 2014/30/EU

We declare that the model of the PowerLuber grease gun 1262E in the version supplied by us, complies with the provisions of the above mentioned directive. Applied harmonized standards in particular:

EN55014-1:2006+A1:2009+A2: 2011
Electromagnetic compatibility – requirements for household appliances, electric tools and similar apparatus – Part 1: Emission – Product Family Standard

EN 55014-2:1977+A1:2001+A2: 2008
Electromagnetic compatibility requirements for household appliances, electric tools and similar apparatus – Part 2: Immunity. Product Family Standard

Declaration of conformity as defined by machinery directive 2006/42/EC and low voltage directive 2014/32/EU

We declare that the model of the PowerLuber grease gun 1262E in the version supplied by us complies with the provisions of the above mentioned directive. Applied harmonized standards in particular:

EN 60745-1:2009 + A11: 2010
Hand held motor-operated electric tools. Safety general requirements.

Declaration of conformity as defined by machinery directive 2006/42/EC

We declare that the model of the battery charger in the version supplied by us complies with the provision of the above mentioned directive. Applied harmonized standards in particular:

EN 60335-1: 2012
Household and similar appliances – industrial. Safety. Part 1. General requirements.
EN 60335-2-29: 2004+A2: 2010
Household and similar appliances industrial. Safety. Part 2. Particular requirements for gas, oil appliances having electrical connectors.
EN 62233:2008
Measurement method for electromagnetic fields of household appliances and similar apparatus with regard to human exposure.

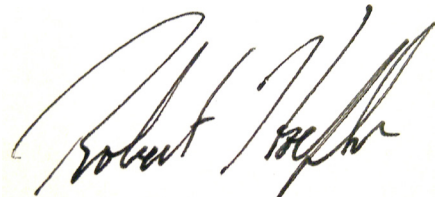

St. Louis, MO July 2016
Bob Hoefler, Director Product Development and Product Engineering

100 Day Satisfaction guarantee.

If you have any problems with your Lincoln Li-Ion tool please contact our Technical Service Team for support in addressing the issue.

If you are not completely satisfied with the performance of your Lincoln Li ion cordless grease gun for any reason, you can return it within 100 days from the date of purchase with a receipt for a full refund to the place of purchase.

Lincoln Industrial Special Limited Warranty 5 YEAR SPECIAL LIMITED TOOL WARRANTY

Models: 1262, 1264, 1862, 1864, 1882, 1884
(For battery pack and chargers please see separate warranty statement below)

Lincoln warrants the tool manufactured and supplied by Lincoln to be free from defects in material and workmanship for a period of five (5) years following the date of purchase, excluding there from any special, extended, or limited warranty published by Lincoln. If equipment is determined to be defective during this warranty period, it will be repaired or replaced, within Lincoln's sole discretion, without charge.

This warranty is conditioned upon the determination of a Lincoln authorized representative that the equipment is defective. To obtain repair or replacement, you must ship the equipment, transportation charges prepaid, with proof of purchase to a Lincoln Authorized Warranty and Service Center within the warranty period.

This warranty is extended to the original retail purchaser only. This warranty does not apply to equipment damaged from accident, overload, abuse, misuse, negligence, faulty installation or abrasive or corrosive material, equipment that has been altered, or equipment repaired by anyone not authorized by Lincoln. This warranty applies only to equipment installed, operated and maintained in strict accordance with the written specifications and recommendations provided by Lincoln or its authorized field personnel.

THIS WARRANTY IS EXCLUSIVE AND IS IN LIEU OF ANY OTHER WARRANTIES, EXPRESS OR IMPLIED, INCLUDING, BUT NOT LIMITED TO, THE WARRANTY OF MERCHANTIBILITY OR WARRANTY OF FITNESS FOR A PARTICULAR PURPOSE.

In no event shall Lincoln be liable for incidental or consequential damages. Lincoln's liability for any claim for loss or damages arising out of the sale, resale or use of any Lincoln equipment shall in no event exceed the purchase price. Some jurisdictions do not allow the exclusion or limitation of incidental or consequential damages, therefore the above limitation or exclusion may not apply to you.

This warranty gives you specific legal rights. You may also have other rights that vary by jurisdiction.

BATTERY PACK and CHARGERS–

LIMITED WARRANTY

Li-ion Battery Models:1261, 1861, 1871
Charger Models: 1850, 1855A, 1870, 1875A

Lincoln warrants the batteries and battery chargers manufactured and supplied by Lincoln to be free from defects in material and workmanship for a period of two (2) years following the date of purchase, excluding there from any special, extended, or limited warranty published by Lincoln. If equipment is determined to be defective during this warranty period, it will be replaced, within Lincoln's sole discretion, without charge.

For further detail of warranty coverage, repair information or support:

Please visit: www.lincolnindustrial.com
or contact us at:
lincoln.tech.service@skf.com
or 314-679-4200 and select option 2

This page is intentionally left blank

This page is intentionally left blank

skf.com | lincolnindustrial.com

® SKF is a registered trademark of the SKF Group.

® Lincoln is a registered trademark of Lincoln Industrial Corp.

© SKF Group 2016
The contents of this publication are the copyright of the publisher and may not be reproduced (even extracts) unless prior written permission is granted. Every care has been taken to ensure the accuracy of the information contained in this publication but no liability can be accepted for any loss or damage whether direct, indirect or consequential arising out of the use of the information contained herein.

PUB LS/I4 16510 EN.R1 · March 2016 · Form 420587A

SKF®

Pistolet graisseur PowerLuber (lithium-ion)

Modèles 1262, 1264, série « A », et du modèle 1260 de base

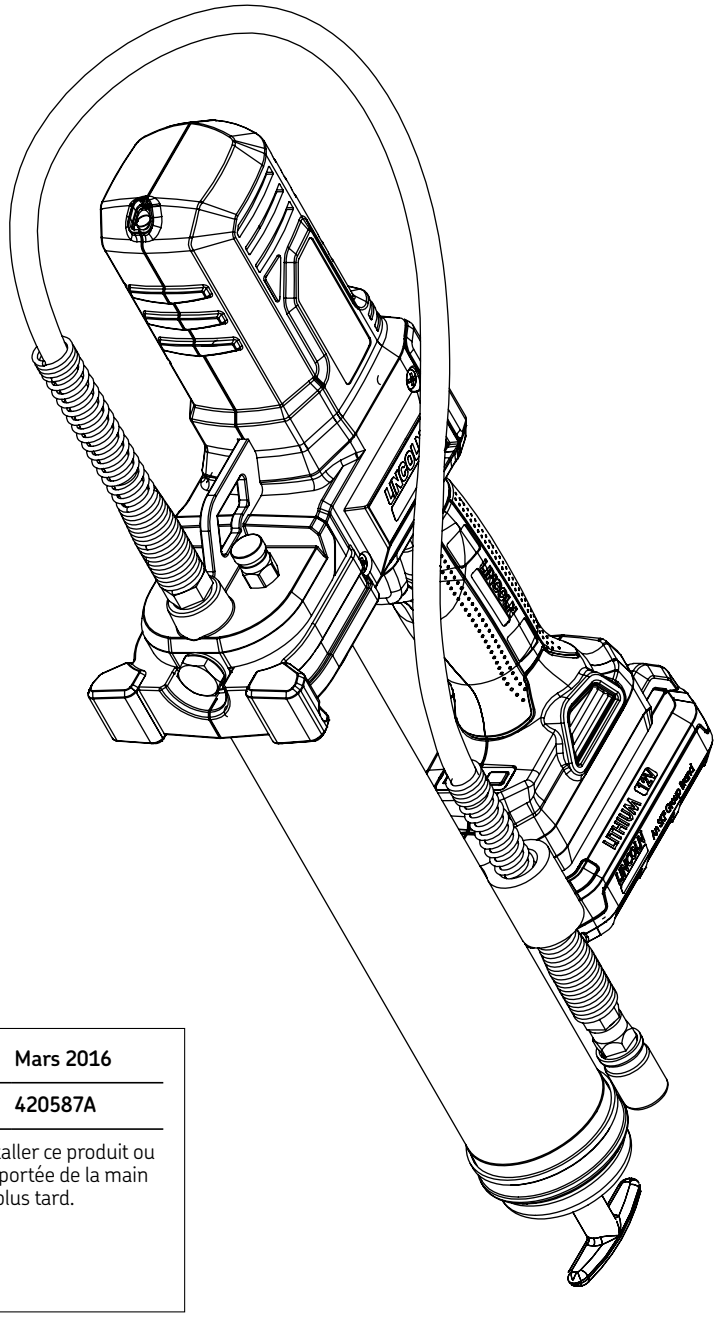

Date de publication	**Mars 2016**
Numéro de document	**420587A**

Lire le manuel avant d'installer ce produit ou de s'en servir. Le garder à portée de la main pour pouvoir le consulter plus tard.

LINCOLN®

Tableau des matières

Usage prévu **3**
Instructions de sécurité **3**
Consignes générales de sécurité pour l'outillage électrique 3
Sécurité des lieux de travail 3
Sécurité électrique 3
Sécurité personnelle. 3
Utilisation et entretien d'un outil électrique 4
Utilisation et entretien d'un outil à batterie 4
Service après-vente 4
Sécurité des autres. **4**
Consignes particulières de sécurité **4**
Risques résiduels **5**
Vibrations. **5**
Autocollants sur l'outil **5**
Entretien **5**
Protection de l'environnement 6
Instructions de sécurité applicables à la batterie et au chargeur **6**
Lire l'ensemble des instructions **6**
Batteries 6
Chargeur 7
Sécurité électrique 7
Utilisation et entretien de l'outil **8**
Description générale **9**
Contrôle **9**
Utilisation. **9**
LED 9
Remplacement de la cartouche de graisse ou du tube de remplissage **10**
Instructions d'amorçage 10
Mise en place d'une cartouche de graisse 10
Remplissage du pistolet à partir d'un grand réservoir 11
Remplissage du pistolet à l'aide d'une pompe 11
Élimination des poches d'air (purge d'air). 11
Fonctionnement du chargeur **12**
Recharge de la batterie. 12
Marche à suivre pour recharger 12
Avis importants concernant la charge 12
Vue éclatée et liste des pièces **13-15**
Dépannage. **15**

Usage prévu

Le PowerLuber est spécialement conçu pour pomper et distribuer du lubrifiant en étant alimenté par batterie 12 volts. Ne pas dépasser les spécifications nominales maxima.

Instructions de sécurité

Consignes générales de sécurité pour l'outillage électrique

⚠ AVERTISSEMENT

Lire toutes les consignes et instructions de sécurité. Leur inobservation risque d'entraîner une électrocution, un incendie et/ou des blessures graves.

Conserver toutes les consignes et instructions pour pouvoir s'y référer à l'avenir. Le terme « outil électrique » mentionné dans les consignes se réfère à un outil branché sur secteur (à fil) ou alimenté par batterie (sans fil).

1 Sécurité des lieux de travail

1.1 Maintenir les lieux de travail propres et bien éclairés. Les lieux encombrés ou sombres invitent les accidents.

1.2 Ne pas utiliser d'outils électriques dans les atmosphères explosibles, par exemple en présence de liquides, gaz ou poussière inflammables. Les outils électriques produisent des étincelles pouvant enflammer la poussière ou les vapeurs.

1.3 Ne pas laisser des enfants ni des spectateurs s'approcher lorsqu'on se sert d'un outil électrique.

1.4 Les distractions peuvent causer une perte de contrôle..

2 Sécurité électrique

2.1 La fiche d'un outil électrique doit s'adapter à la prise. Ne jamais modifier la fiche en quoi que ce soit. N'utiliser aucun adaptateur avec les outils électriques à mise à la terre. Les fiches et prises correspondantes non modifiées réduiront le risque d'électrocution.

2.2 Éviter tout contact du corps avec les surfaces mises à la terre telles que celles des canalisations, radiateurs, cuisinières et réfrigérateurs. Il y a un risque accru d'électrocution en cas de mise à la terre du corps.

2.3 Ne pas exposer les outils électriques à la pluie ni à l'humidité. La pénétration d'eau dans un outil électrique accroîtra le risque d'électrocution.

2.4 Ne pas maltraiter le cordon. Ne jamais se servir du cordon pour transporter, tirer ou débrancher l'outil électrique. Ne pas approcher le cordon d'une source de chaleur, de l'huile, des arêtes vives ou de pièces mobiles. Un cordon endommagé ou emmêlé accroît le risque d'électrocution.

2.5 Lorsqu'on se sert d'un outil électrique à l'extérieur, utiliser un cordon prolongateur conçu à cet effet. L'utilisation d'un tel cordon réduit le risque d'électrocution.

2.6 Si on ne peut éviter d'utiliser un outil électrique dans un endroit humide, employer une alimentation protégée par dispositif différentiel résiduel (DDR). L'utilisation d'un DDR réduit le risque d'électrocution.

3 Sécurité personnelle

3.1 Rester vigilant, faire attention à ce qu'on fait et faire preuve de bon sens quand on uilise un outil électrique. Ne pas se servir d'un outil électrique quand on est fatigué ou sous l'influence de drogues, de l'alcool ou de médicaments. Un moment d'inattention pendant l'utilisation d'outils électriques peut entraîner des blessures graves.

3.2 Utiliser un équipement de protection individuelle. Toujours porter des lunettes de protection. L'utilisation d'un équipement de protection, tel que masque antipoussière, chaussures de sécurité à semelle antidérapante, casque de chantier ou protecteurs d'oreilles, adapté aux conditions réduira le risque de blessures.

3.3 Empêcher une mise en marche intempestive. S'assurer que le commutateur est en position d'arrêt avant de raccorder l'outil au secteur et/ou à une batterie, de le saisir ou de le transporter. Le transport d'outils électriques avec le doigt sur le commutateur ou leur mise sous tension quand le commutateur est en position de marche invite les accidents.

3.4 Retirer toute clé de réglage avant de mettre l'outil en marche. Laisser une clé attachée à une pièce rotative de l'outil électrique peut entraîner des blessures.

3.5 Ne pas trop se pencher en avant. Garder un bon équilibre en permanence. Cela permet de garder un

meilleur contrôle de l'outil électrique dans des situations imprévues.

3.6 Porter une tenue appropriée. Ne pas porter de vêtements amples ni de bijoux. Ne pas approcher les cheveux, les vêtements ni les gants des pièces en mouvement. Les vêtements amples, les bijoux ou les cheveux longs peuvent se prendre dans les pièces en mouvements.

3.7 Si des dispositifs sont prévus pour le raccordement de systèmes de dépoussiérage, veiller à les raccorder et à les utiliser correctement. Le dépoussiérage peut réduire les dangers présentés par la poussière.

4 Utilisation et entretien d'un outil électrique

4.1 Ne pas forcer l'outil électrique. Utiliser l'outil électrique adapté à l'application. Un tel outil fera mieux son travail plus en sécurité à la vitesse pour laquelle il a été conçu.

4.2 Ne pas se servir de l'outil si le commutateur ne le met pas sous et hors tension. Tout outil électrique qui ne peut être commandé au moyen du commutateur est dangereux et doit être réparé.

4.3 Débrancher la fiche de la prise et/ou la batterie de l'outil avant d'effectuer tout réglage, de changer d'accessoire ou de ranger des outils électriques. De telles mesures préventives de sécurité réduisent le risque de mise en marche intempestive de l'outil électrique.

4.4 Ranger les outils électriques inactifs hors de la portée des enfants et ne laisser personne qui n'est pas familiarisé avec l'outil ou ces instructions s'en servir. L'outil électrique est dangereux dans les mains des utilisateurs non formés à leur emploi.

4.5 Entretenir les outils électriques. Vérifier les pièces mobiles pour voir si elles sont désaxées ou grippées, les autres pièces pour voir si elles sont cassées ou dans tout autre état susceptible d'affecter le fonctionnement de l'outil. Si l'outil électrique est endommagé, le faire réparer avant de s'en resservir. De nombreux accidents sont causés par des outils électriques mal entretenus.

4.6 Maintenir les outils de coupe bien affûtés et propres. Les outils de coupe bien entretenus dont les tranchants sont bien affûtés ont moins de chances de se bloquer et il est plus facile d'en garder le contrôle.

4.7 Utiliser l'outil électrique et tous ses accessoires conformément aux présentes instructions, en tenant compte des conditions de travail et de la tâche à accomplir. L'utilisation de l'outil pour des opérations autres que celles pour lesquelles il est conçu pourrait créer une situation dangereuse.

5 Utilisation et entretien d'un outil à batterie

5.1 Ne recharger la batterie qu'à l'aide du chargeur spécifié par le fabricant. Un chargeur adapté à un type de batterie peut créer un risque quand il est utilisé avec une autre batterie.

5.2 N'utiliser les outils électriques qu'avec les batteries spécifiées. L'emploi de toute autre batterie peut créer un risque de blessures et d'incendie.

5.3 Lorsqu'une batterie n'est pas en service, ne pas l'approcher d'objets métalliques tels que trombones, pièces de monnaie, clés, clous, vis ou autres petits objets métalliques pouvant relier une borne à une autre. La mise en court-circuit des bornes de la batterie peut entraîner des brûlures ou un incendie.

5.4 Si la batterie est maltraitée, du liquide peut en être expulsé ; éviter tout contact. Le liquide expulsé de la batterie peut causer une irritation ou des brûlures. En cas de contact fortuit, rincer à l'eau. Si du liquide touche les yeux, consulter un médecin. Le liquide expulsé de la batterie peut causer une irritation ou des brûlures.

6 Réparation

6.1 Faire réparer l'outil électrique par un réparateur qualifié n'utilisant que des pièces de rechange identiques à celles d'origine. Cela garantira le maintien de la sécurité d'utilisation de l'outil électrique.

Sécurité des autres

Cet appareil n'est pas conçu pour être utilisé par des personnes (y compris les enfants) inexpérimentées ou dont les capacités physiques, sensorielles ou mentales sont réduites, sauf si elles sont sous la surveillance ou ont reçu les instructions d'utilisation appropriées de la personne responsable de leur sécurité.

Les enfants doivent être surveillés afin de s'assurer qu'ils ne jouent pas avec l'appareil.

Consignes particulières de sécurité

Toujours porter des lunettes de protection.
Le PowerLuber peut produire une pression allant jusqu'à 689 bar *(10 000 psi)*.
N'utiliser que des flexibles courts de sortie Lincoln 1218, 1224, 1230 ou 1236. Les injections accidentelles de graisse causent des blessures très graves. Ne tenir le flexible que dans la zone de la protection par ressort.
Éviter une mise en marche intempestive.
Veiller à ne pas appuyer sur le commutateur lors de l'insertion de la batterie.
Remplacer le flexible au premier signe d'usure, de pincement ou d'endommagement de la gaine extérieure.

Ne pas recourber le flexible pour qu'il ne se pince pas.

Ne pas trop se pencher en avant.
Garder un bon équilibre en permanence.
Cela permet un meilleur contrôle de l'outil dans les situations imprévues.

Utiliser un équipement de sécurité.
Toujours porter des lunettes de protection.

Porter un masque antipoussière, des chaussures de sécurité à semelle antidérapante, un casque de chantier ou des protecteurs d'oreilles adaptés aux conditions.

Le pistolet utilise des lubrifiants qui peuvent être inflammables et toxiques en cas d'ingestion. Ne pas se servir du pistolet près d'une flamme nue ni de quoi que soit d'autre susceptible de présenter des risques d'incendie.

Les graisses sont souvent commercialisées comme convenant aux hautes températures parce qu'elles doivent conserver leurs propriétés lubrifiantes dans les endroits chauds mais les lubrifiants peuvent être inflammables si la température est trop élevée.
Lire toutes les mises en garde figurant sur les contenants de lubrifiant avant de se servir de ce pistolet. Ne pas utiliser des graisses inflammables avec ce pistolet graisseur.

⚠ AVERTISSEMENT

N'utiliser aucun tuyau non agréé par Lincoln. Une pression très élevée risque d'entraîner l'éclatement de la rallonge de buse ou du flexible court.

Remplacer le flexible au premier signe d'usure, de pincement ou d'endommagement de la gaine extérieure.

Suivre les instructions et les consignes concernant le flexible court. L'inobservation de cette consigne peut entraîner des blessures graves, voire mortelles.

⚠ AVERTISSEMENT

Le pistolet graisseur peut produire une pression élevée allant jusqu'à 689 bar *(10 000 psi)*. Porter des lunettes de sécurité et des gants pour se protéger pendant l'utilisation. Ne pas approcher les mains de la partie dénudée en caoutchouc du flexible.

Risques résiduels

D'autres risques résiduels, dont il se peut qu'ils ne soient pas mentionnés dans les mises en garde de ce manuel, peuvent se présenter quand on se sert de l'outil.
Ces risques peuvent résulter d'une utilisation incorrecte, prolongée, etc.

Même si les règlements de sécurité applicables sont respectés et les dispositifs de sécurité mis en œuvre, certains risques résiduels ne peuvent être évités, parmi lesquels on peut citer les suivants :

- Blessures causées par un contact avec toute pièce en rotation/mouvement.
- Blessures occasionnées lors du remplacement de toute pièce, lame ou accessoire.
- Blessures causées par l'utilisation prolongée d'un outil. Lorsqu'on se sert d'un outil pendant des périodes prolongées, veiller à faire des pauses régulières.
- Troubles auditifs.
- Risques pour la santé causés par l'inhalation de la poussière dégagée lors de l'utilisation de l'outil (par exemple, travail sur du bois, le chêne, le hêtre et les fibres à densité moyenne en particulier).

⚠ AVERTISSEMENT

La valeur d'émission vibratoire enregistrée pendant l'utilisation de l'outil peut différer de la valeur déclarée suivant la façon dont l'outil est utilisé. Le niveau de vibrations peut s'élever au-dessus du niveau déclaré.

Vibrations

Les valeurs d'émission vibratoire indiquées dans les caractéristiques techniques et la déclaration de conformité ont été mesurées en appliquant une méthode d'essai standard prévue par la norme européenne 60745 et permettant de comparer un outil à un autre. La valeur d'émission vibratoire déclarée peut également être utilisée dans une première évaluation d'impact.

Lorsqu'on évalue l'impact des vibrations pour déterminer les mesures de sécurité que la directive 2002/44/EC exige pour la protection des personnes utilisant régulièrement des outils électriques professionnellement, une estimation de l'impact des vibrations doit prendre en considération les conditions effectives d'utilisation de l'outil et la façon dont il est utilisé, y compris tenir compte de toutes les phases du cycle d'utilisation telles que les périodes d'arrêt et de fonctionnement à vide de l'outil en plus du temps des marche.

Autocollants sur l'outil

Les symboles suivants apparaissent sur l'outil.

⚠ AVERTISSEMENT

Ne pas se servir de l'outil avant d'avoir lu le manuel d'utilisation pour limiter les risques de blessures.

Entretien

Le PowerLuber est conçu pour fonctionner pendant longtemps avec un minimum d'entretien. Une satisfaction constante d'utilisation dépend d'un entretien correct de l'outil et d'un nettoyage régulier.

Le chargeur n'exige aucun entretien en dehors d'un nettoyage régulier.

⚠ AVERTISSEMENT

Ne pas effectuer une opération d'entretien sur l'outil avec la batterie en place.

Ne pas nettoyer le chargeur alors qu'il est branché.

REMARQUE

Nettoyer régulièrement les fentes d'aération de l'outil et du chargeur à l'aide d'une brosse à poils doux ou d'un chiffon sec.

Nettoyer régulièrement la carcasse du moteur à l'aide d'un chiffon humide. N'utiliser aucun nettoyant abrasif ni à base de solvant.

Desserrer régulièrement le mandrin et le frapper pour faire tomber la poussière.

Protection de l'environnement

S'il apparaît un jour que ce produit Lincoln a besoin d'être remplacé ou arrive à la fin de sa vie utile, ne pas le jeter avec les ordures ménagères. Préparer ce produit pour un enlèvement séparé.

Les règlements locaux peuvent prévoir un enlèvement séparé des appareils électrodomestiques dans les décharges municipales ou par le revendeur lors de l'achat d'un produit neuf.

REMARQUE

Enlèvement séparé. Ne pas jeter le produit avec les ordures ménagères normales.

REMARQUE

L'enlèvement séparé de produits et emballages usagés permet le recyclage et la réutilisation de leurs matières.

La réutilisation des matières recyclées aide à empêcher la pollution de l'environnement et réduit la demande de matières premières.

REMARQUE

Décharger complètement la batterie et la retirer de l'outil.

Les batteries NiCd, NiMH et Li-Ion sont recyclables. Les apporter chez tout réparateur agréé ou à tout établissement local de recyclage.

Instructions de sécurité applicables à la batterie et au chargeu

Conserver ces instructions

Ce manuel contient d'importantes instructions de sécurité et d'utilisation concernant le chargeur de batterie Lincoln modèle 1870E.

⚠ DANGER

Ne pas tester avec des objets conducteurs.

Ne pas charger une batterie endommagée. Remplacer la batterie immédiatement.

Risque d'électrocution : du courant alternatif de 120 V est présent aux bornes du chargeur.

L'inobservation de cette consigne peut entraîner des blessures graves, voire mortelles.

Lire l'ensemble des instructions

Batteries

- Ne jamais essayer de les ouvrir pour quelque raison que ce soit.
- Ne pas exposer la batterie à l'eau.
- Ne pas les entreposer dans des endroits où la température peut dépasser 40 °C *(105 °F)* tels que les appentis ou bâtiments métalliques en été.
- Ne les charger qu'à des températures ambiantes de 10 à 40 °C *(50 à 104 °F)*.
- Ne les charger qu'à l'aide du chargeur fourni avec l'outil.
- Lors de la mise au rebut de batteries, suivre les instructions données dans la section **Protection de l'environnement**.

REMARQUE

Ne pas essayer de recharger des batteries endommagées.

REMARQUE

Ne pas exposer une batterie au feu.

⚠ DANGER

Ne pas exposer une batterie à des étincelles ni a une flamme.

Le liquide de batterie peut brûler.

Ne pas éclabousser la batterie avec de l'eau ou d'autres liquides ni la plonger dedans. Cela pourrait causer une défaillance prématurée des éléments.

L'inobservation de cette consigne peut entraîner des blessures graves, voire mortelles.

⚠ DANGER

Ne jamais essayer d'ouvrir la batterie pour une raison quelconque. Si le boîtier en plastique de la batterie se casse ou se fêle, la faire recycler dans un centre de réparation.

L'inobservation de cette consigne peut entraîner des blessures graves, voire mortelles.

⚠ ATTENTION

Ne charger les batteries Lincoln modèle 1261 avec aucun autre chargeur.

Ne recharger aucun autre type de batterie avec le chargeur 1870. Les autres types de batteries risquent d'éclater.

Ne pas nettoyer le chargeur alors qu'il est branché.

L'inobservation de ces consignes peut entraîner des blessures graves.

Chargeur

- Avant de se servir d'un chargeur de batterie, lire toutes les instructions et conseils de prudence figurant sur le chargeur, la batterie et le produit utilisant celle-ci.
- Ne pas exposer un chargeur à la pluie, à la neige ni au gel.
- Ne pas maltraiter le cordon. Ne jamais transporter le chargeur en le tenant par le cordon ni tirer dessus pour le débrancher. Tirer sur la fiche plutôt que sur le cordon pour débrancher le chargeur. Faire remplacer immédiatement un cordon d'alimentation et dispositif de décharge de traction endommagés ou usés. Ne pas essayer de réparer un cordon d'alimentation.
- Placer le cordon de façon à ce que personne ne puisse marcher ni trébucher dessus et à ce qu'il ne risque pas d'être endommagé ni soumis à des contraintes.
- Ne pas se servir d'un cordon prolongateur, sauf en cas de nécessité absolue. L'emploi d'un cordon prolongateur ne convenant pas pourrait faire courir un risque d'incendie et d'électrocution.
- Ne pas se servir d'un chargeur s'il a été frappé violemment, est tombé ou est autrement endommagé ; l'apporter dans un centre de réparation qualifié.
- Ne pas démonter un chargeur ni une batterie. L'apporter dans un centre de réparation qualifié quand un entretien ou une réparation est nécessaire. Un remontage incorrect peut entraîner un risque d'électrocution ou d'incendie.
- Débrancher le chargeur de la prise avant de le nettoyer pour limiter le risque d'électrocution.
- Charger la batterie dans un endroit bien aéré ; ne pas couvrir le chargeur et la batterie avec quoi que ce soit pendant la charge.
- Ne pas entreposer le chargeur ni les batteries dans des endroits où la température risque d'atteindre ou de dépasser 50 °C *(122 °F)* tels que des remises métalliques ou une voiture en été. Des températures élevées peuvent entraîner une détérioration de la batterie.
- Ne pas recharger une batterie lorsque la température est inférieure à 5 °C *(40 °F)* ou supérieure à 40 °C *(105 °F)*. Cela est très important pour un fonctionnement correct.
- Ne pas incinérer une batterie. Elle peut exploser dans un feu.
- Ne pas charger une batterie dans des endroits humides ou mouillés.
- Ne pas faire de court-circuit entre les bornes de la batterie. Des températures très élevées pourraient entraîner des blessures ou un incendie.
- Cet appareil n'est pas conçus pour être utilisé par des personnes (y compris les enfants) qui n'ont pas les capacités mentales ou autres qui leur permettraient de comprendre les instructions données dans le présent guide. Ne pas se servir de cet appareil si on manque d'expérience ou si on n'a pas lu les instructions du guide.
- Le bloc-batterie Lincoln modèle 1871 contient des batteries lithium-ion rechargeables. Ces batteries doivent être recyclées ou mises au rebut comme il convient. Déposer les batteries épuisées chez le revendeur de batteries de rechange ou au centre de recyclage local.

REMARQUE

Le chargeur est conçu pour être utilisé à l'intérieur uniquement.

REMARQUE

Lire le manuel d'instructions avant de s'en servir.

REMARQUE

Le chargeur est à double isolation et n'exige par conséquent pas de fil de terre. Vérifier que la tension du secteur correspond à celle qui est indiquée sur la plaque signalétique. Ne jamais essayer de remplacer le raccordement au chargeur par celui à une prise de courant ordinaire.

Sécurité électrique

Si le cordon d'alimentation est endommagé, il doit être remplacé par le fabricant ou un centre de réparation agréé Lincoln afin d'éviter un risque quelconque.

Utilisation et entretien de l'outil

- Ne pas continuer à presser le déclencheur si le pistolet graisseur est bloqué. Cela pourrait endommager le moteur ou causer un incendie.
- Débrancher la batterie de l'outil avant d'effectuer tout réglage, de changer d'accessoire ou de ranger l'outil. De telles mesures préventives de sécurité réduisent le risque de mise en marche intempestive de l'outil.
- Ranger les outils hors de la portée des enfants ou d'autres personnes non formées à leur emploi. Les outils sont dangereux dans les mains des utilisateurs non formés.
- Si l'outil est endommagé, le faire réparer avant de s'en resservir. De nombreux accidents sont causés par des outils mal entretenus.
- N'utiliser que des accessoires recommandés par Lincoln.
- N'utiliser aucun accessoire ne pouvant résister à une pression de 689 bar *(10 000 psi)*.
- Des accessoires adaptés à un outil peuvent créer des risques de blessures lorsqu'ils sont utilisés avec un autre outil.

Tableau 1

Caractéristiques	
Modèle PowerLuber 1260 de base	
Tension de fonctionnement	12 V c.c.
Contenance du réservoir de graisse	411 g *(14.5 oz)*
Pression maximum de fonctionnement	551 bar *(8 000 psi)*
Bas débit	
Plage de température de fonctionnement	–10 à +50 °C *(15 à 120 °F)*
Intensité de fonctionnement	4–40 A
Intensité nominale	5A
Lubrifiant (graisse)	jusqu'à NLGI n° 2
Débit de graisse	76,3 g/mn *(2,6 oz/mn)*
Poids	6.3 lb *(2,86 kg)*
Accessoires	
Batterie lithium-ion	Modèle 1261
Tension de sortie	12 V DC
Capacité	1 500 mAh
Chargeur de batterie	Modèle 1870 type 2
Temps de charge	40 minutes
Tension à l'entrée	120 V c.a., 0.9A, 60 Hz
Tuyau de sortie	Modèle 1230
Pression nominale	517 bar *(7 500 psi)*
Longueur du tuyau	762,4 mm *(30 po)*

Lp 66,0 dB (A) , l'incertitude (K) 3 dB (A) , la puissance Lw acoustique 77 dB (A) , l'incertitude (K) , 3 db (A), la valeur des vibrations d'émission (ah) 0,4 m / s2 , l'incertitude (K), 1,5 m / s2

Tableau 2

Modèle Modèle vendu	Éléments inclus
1260	Pistolet graisseur avec batterie, chargeur 120 V c.a.
1262	Pistolet graisseur avec batterie, chargeur 120 V c.a. et mallette de transport
1264	Pistolet graisseur avec 2 batteries, chargeur 120 V c.a. et mallette de transport
1870	Chargeur
1261	Batterie
1230	Tuyau de 30 po (762 mm)
5852	Coupleur hydraulique miniature

Description générale

Le Lincoln PowerLuber 1260 est un pistolet graisseur à batterie conçu pour la lubrification manuelle des points de graissage.

La rotation du petit moteur électrique basse tension relié à. un réducteur est convertie en mouvement alternatif du piston plongeur par l'intermédiaire d'un mécanisme bielle/manivelle. Le PowerLuber est une pompe volumétrique à simple effet.

La technologie incorporée aux PowerLuber de la série 1260 inclut les éléments suivants :

- Protection du moteur contre les surcharges dues à des appels de courant excessifs
- L'indicateur de charge de batterie affiche le niveau de charge de celle-ci
- Une lampe LED qui s'allume pour faciliter la localisation des graisseurs dans la pénombre.

Contrôle

Effectuer un contrôle visuel pour voir si des pièces sont endommagées, desserrées ou absentes. Si l'appareil est usé ou endommagé, le retirer du service. S'adresser à un centre de réparation agréé pour une évaluation des dommages ou une réparation.

Utilisation

LED

- Le déclencheur de l'outil allume la LED et active le moteur.
- La course courte du déclencheur ne fait qu'allumer la LED.
- La LED s'éteint au bout de 15 secondes.

Tableau 3

Pièces

N°	Pièce
1	LED
2	Vanne de remplissage
3	Tuyau
4	Purgeur
5	Support
6	Batterie / indicateur de jauge
7	Porte-tuyau
8	Batterie

Fig. 1

Pistolet graisseur PowerLuber série 1260

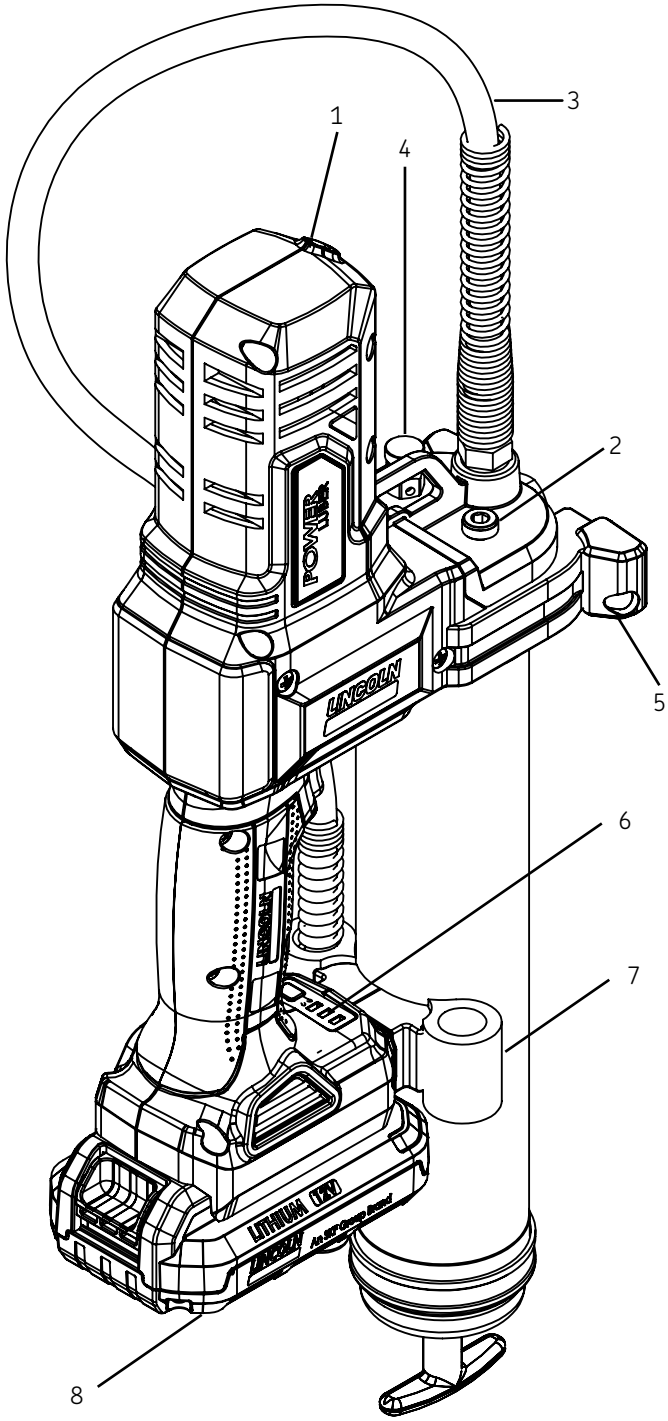

Remplacement de la cartouche de graisse ou du tube de remplissage

Amorcer le PowerLuber après chaque remplissage ou remplacement de la cartouche de graisse.

1 Pour amorcer, actionner le pistolet jusqu'à ce que de la graisse s'écoule du flexible.
2 Éliminer les poches d'air à l'aide du purgeur (→ fig. 1, page 9).

Instructions d'amorçage

1 Ouvrir le purgeur (4) (→ fig. 1, page 9).
2 Actionner le pistolet jusqu'à ce que de la graisse s'écoule du purgeur.
3 Refermer le purgeur.

REMARQUE

Toujours ouvrir le purgeur après un remplacement de cartouche. Cela permet à l'air de s'échapper de la cartouche et amorce le pistolet graisseur.

Amorcer le PowerLuber après chaque remplissage ou remplacement de la cartouche de graisse.

Mise en place d'une cartouche de graisse

1 Dévisser le tube de graisse du PowerLuber.
2 Tirer la poignée de piston en arrière et bloquer la gorge de la tige de celui-ci dans la fente de l'obturateur du tube.
3 Enlever le capuchon en plastique de la cartouche de graisse et introduire celle-ci dans le tube de contenant.
4 Retirer la languette de la cartouche de graisse et visser le tube de graisse dans la pompe.
5 Revisser le tube de graisse sur le bloc-moteur.
6 Libérer la tige de piston de la fente. Purger l'air de la pompe. Voir page 11 pour des instructions de purge d'air.

Fig. 2

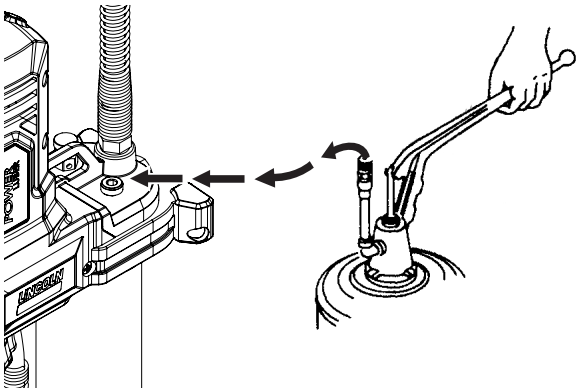

Remplissage du pistolet à partir d'un grand réservoir

1 Séparer la pompe du tube de graisse.
2 Garnir la cavité de la pompe de lubrifiant.
3 Introduire l'embout ouvert du tube de graisse dans le lubrifiant. Tirer lentement la poignée de piston en arrière tout en enfonçant le tube de graisse plus profondément dans le lubrifiant pour empêcher les poches d'air d'être attirées dans le tube.
4 La tige de piston étant en extension complète, la tirer vers le côté pour enclencher sa gorge dans la fente de l'obturateur de tube de graisse.
5 Assembler la pompe au tube de graisse sans serrer. Libérer la tige de piston de l'obturateur de tube de graisse et la désenclencher du piston en tournant la poignée de celui-ci.
6 Enfoncer la tige de piston dans le tube de graisse.
7 Dévisser le tube de graisse de la pompe jusqu'à ce que du lubrifiant suinte de la jointure. Serrer le tube de graisse dans la pompe.

Remplissage du pistolet à l'aide d'une pompe

1 Enclencher la tige de piston à celui-ci en tournant la poignée du piston.
2 Introduire la vanne de remplissage à partir d'un grand réservoir dans l'emboîtement de la pompe de remplissage.
3 Actionner la pompe de remplissage pour remplir le contenant. Le tube de graisse est rempli quand la gorge de la tige de piston est à découvert. La tige de piston sera étirée de 20 cm *(8 po)* environ. Ne pas trop remplir !
4 Désenclencher la tige de piston de celui-ci en tournant la poignée du piston.
5 Enfoncer la tige de piston dans le tube de graisse.

REMARQUE

Éliminer la poche d'air ! La présence d'une poche d'air au niveau de l'arrivée de graisse empêche le pompage de cette dernière.

Dévisser le purgeur de trois ou quatre tours pour éliminer les petites poches d'air prisonnières à cet endroit. Si la poche d'air est grosse et qu'aucune graisse ne s'écoule du raccord après qu'on a appuyé sur la détente pendant 15 secondes, voir ci-dessous.

Élimination des poches d'air (purge d'air)

1 Retirer la tige de piston de l'obturateur de tube de graisse et l'enclencher avec le piston en tournant la poignée de celui-ci.
2 Dévisser le bouchon du purgeur de 3 ou 4 tours. Faire pression sur la poignée de piston jusqu'à ce que de la graisse s'écoule par le petit trou latéral du purgeur.
3 Resserrer le purgeur.
4 Presser le déclencheur par saccades pour actionner le pistolet jusqu'à ce que l'air prisonnier soit expulsé. Désenclencher la tige de piston de celui-ci en tournant la poignée du piston. Enfoncer la tige de piston dans le tube de graisse.
5 Si l'étape 2 échoue, dévisser le tube de graisse de 3 tours de la pompe.
6 Exercer une pression sur la poignée de piston jusqu'à ce que du lubrifiant suinte de la jointure du tube de graisse et de la pompe.
7 Resserrer le tube de graisse dans la pompe. Désenclencher la tige de piston de celui-ci en tournant la poignée du piston. Enfoncer la tige de piston dans le tube de graisse.

Fonctionnement du chargeur

Recharge de la batterie

Charger complètement la batterie avant de se servir du PowerLuber pour la première fois. Si la batterie est en place dans le PowerLuber, l'enlever et la charger en procédant comme indiqué.

Les chargeurs Lincoln sont conçus pour recharger les batteries lithium-ion de la même marque en 30 à 90 minutes suivant le niveau de charge et la température de la batterie.

Marche à suivre pour recharger

Ne pas utiliser le chargeur avec une tension autre que celle indiquée sur sa plaque signalétique.

1 Brancher le chargeur dans une prise qui convient avant d'insérer la batterie.
2 Insérer la batterie dans le chargeur. Le témoin vert (charge en cours) clignote sans arrêt pour indiquer que le processus de charge a commencé.
3 La charge est complète quand le témoin vert reste allumé sans interruption. La batterie est alors complètement chargée et utilisable.
4 Débrancher le chargeur de la prise quand il n'est pas en service.

⚠ ATTENTION

Ne pas tester le chargeur avec des objets conducteurs. Du courant alternatif de 120 V est présent aux bornes de charge.

L'inobservation de cette consigne peut entraîner des blessures graves, voire mortelles.

REMARQUE

Ne pas recharger la batterie immédiatement après s'être servi de l'appareil. Elle n'acceptera pas alors une charge complète.

Pour obtenir les meilleurs résultats, ne pas recharger la batterie tant qu'elle n'est pas à la température ambiante.

REMARQUE

Ne pas obstruer les fentes d'aération sur le dessus et le dessous du chargeur.

Ne pas recharger une batterie lorsque la tempéra¬ture est inférieure à 5 °C *(40 °F)* ou supérieure à 40 °C *(104 °F)*.

Avis importants concernant la charge

La durée de service et le rendement peuvent être maximisés si la batterie est rechargée lorsque la température de l'air est comprise entre 18 et 24 °C *(65 et 75 °C)*. Ne pas recharger la batterie lorsque la température de l'air est inférieure à 5 °C *(40 °F)* ou supérieure à 41 °C *(105 °F)*. Cela est important pour éviter d'endommager gravement la batterie.

1 Il se peut que le chargeur et la batterie deviennent chauds au toucher pendant la charge. Cela est normal et n'indique aucun problème.
2 Si la batterie ne se recharge pas convenablement :
  2.1 Vérifier l'intensité au niveau de la prise en y branchant une lampe ou un autre appareil.
  2.2 Vérifier la prise pour voir si elle est reliée à un interrupteur qui la met hors tension quand on éteint la lumière.
  Transférer le chargeur et la batterie dans un endroit où la température de l'air ambiant est de 18 à 24 °C *(65 à 75 °F)* environ.
  2.3 Si les problèmes de charge persistent, apporter l'outil, la batterie et le chargeur au centre de réparation local.
3 Recharger la batterie quand elle ne fournit pas une puissance suffisante sur les chantiers. Ne pas continuer de s'en servir dans ces conditions. Respecter la marche a suivre recommandée pour la recharger. Il est également possible de recharger quand on le souhaite une batterie partiellement déchargée sans effets néfastes pour celle-ci.

Tableau 4

Fonctionnement du témoin	
———	La charge est complète (vert fixe)
- - - - -	Charge de la batterie en cours (clignotement en vert)
. . . . .	Clignotement rapide en rouge. Remplacer la batterie
—·—·—	Le chargeur a détecté une batterie faible ou endommagée. Arrêter de recharger la batterie. Temporisation pour batterie trop chaude ou froide. Le chargeur a détecté une batterie trop chaude ou froide. Il déclenche automatiquement une temporisation pour batterie trop chaude ou froide, suspendant la charge jusqu'à ce que la température de la batterie soit redevenue normale. Le chargeur repasse alors automatiquement en mode de charge de batterie.

⚠ AVERTISSEMENT

Ne laisser aucun liquide pénétrer à l'intérieur du chargeur.

Cela pourrait entraîner une électrocution.

Pour faciliter le refroidissement d'une batterie après utilisation, éviter de placer le chargeur ou la batterie dans un endroit chaud tel qu'un appentis métallique ou une remorque non isolée.

L'inobservation de cette consigne peut entraîner des blessures graves, voire mortelles.

4 Dans certaines conditions, lorsque le chargeur est branché dans la prise, ses contacts à découvert peuvent être mis en court-circuit par des corps étrangers. Les corps étrangers conducteurs tels que, entre autres, la paille de fer, la feuille d'aluminium ou toute accumulation de particules métalliques doivent être maintenus à l'écart des cavités de chargeurs. Toujours débrancher le chargeur de la prise lorsqu'aucune batterie ne se trouve dans la cavité. Débrancher le chargeur avant de le nettoyer.

Vue éclatée et liste des pièces

Fig. IPB 1

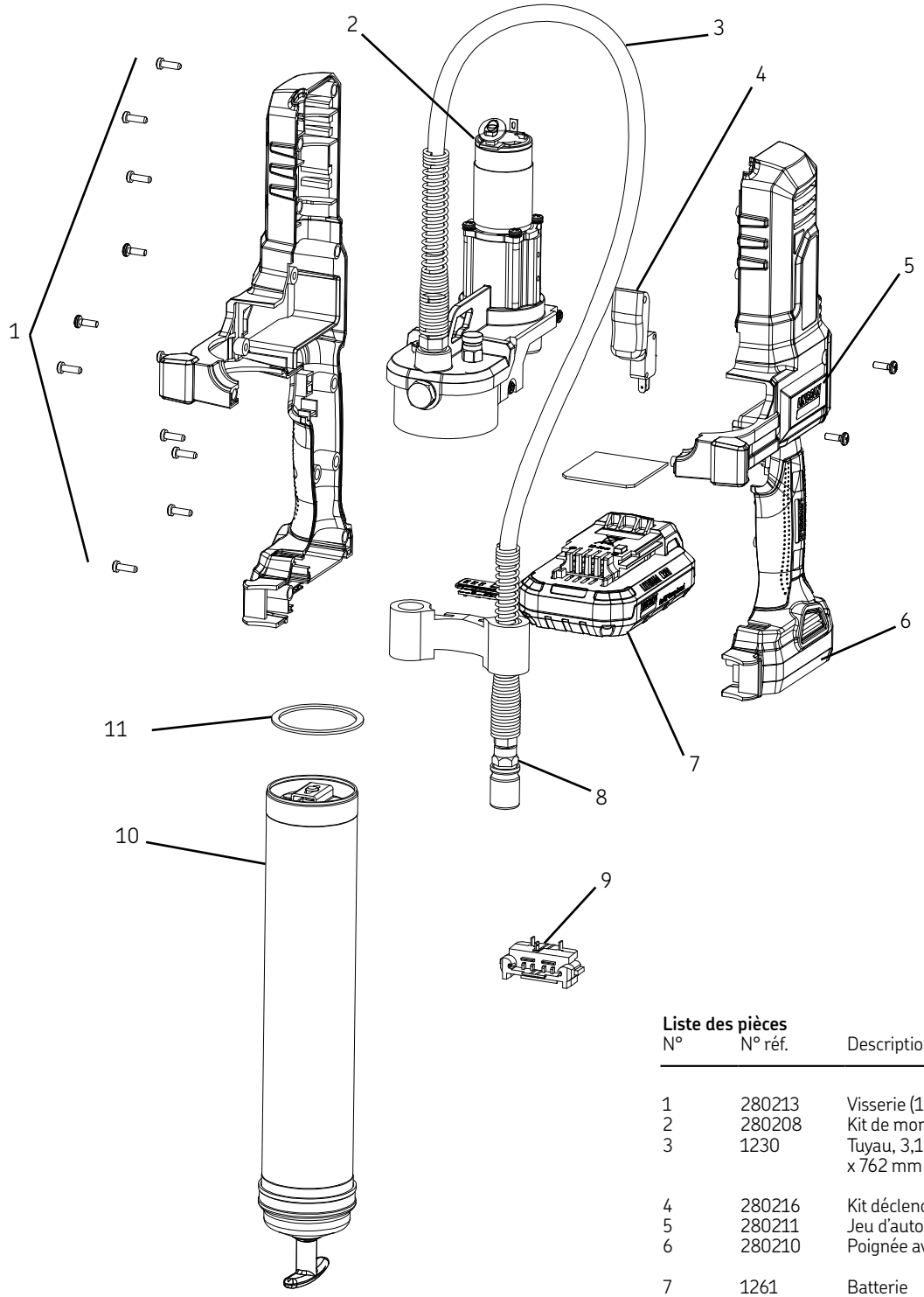

Liste des pièces

N°	N° réf.	Description
1	280213	Visserie (1260)
2	280208	Kit de montage de pompe (1260)
3	1230	Tuyau, 3,1 mm (*0.125 in.)* po diam. int. x 762 mm (*30 in.*) *po* long
4	280216	Kit déclencheur
5	280211	Jeu d'autocollants
6	280210	Poignée avec visserie
7	1261	Batterie
8	5852	Coupleur, hydraulique miniature
9	280209	Jeu de composants électriques
10	271882	Kit tube de graisse
11	280233	Kit d'étanchéité (1260)

Vue éclatée et liste des pièces

IPB 2

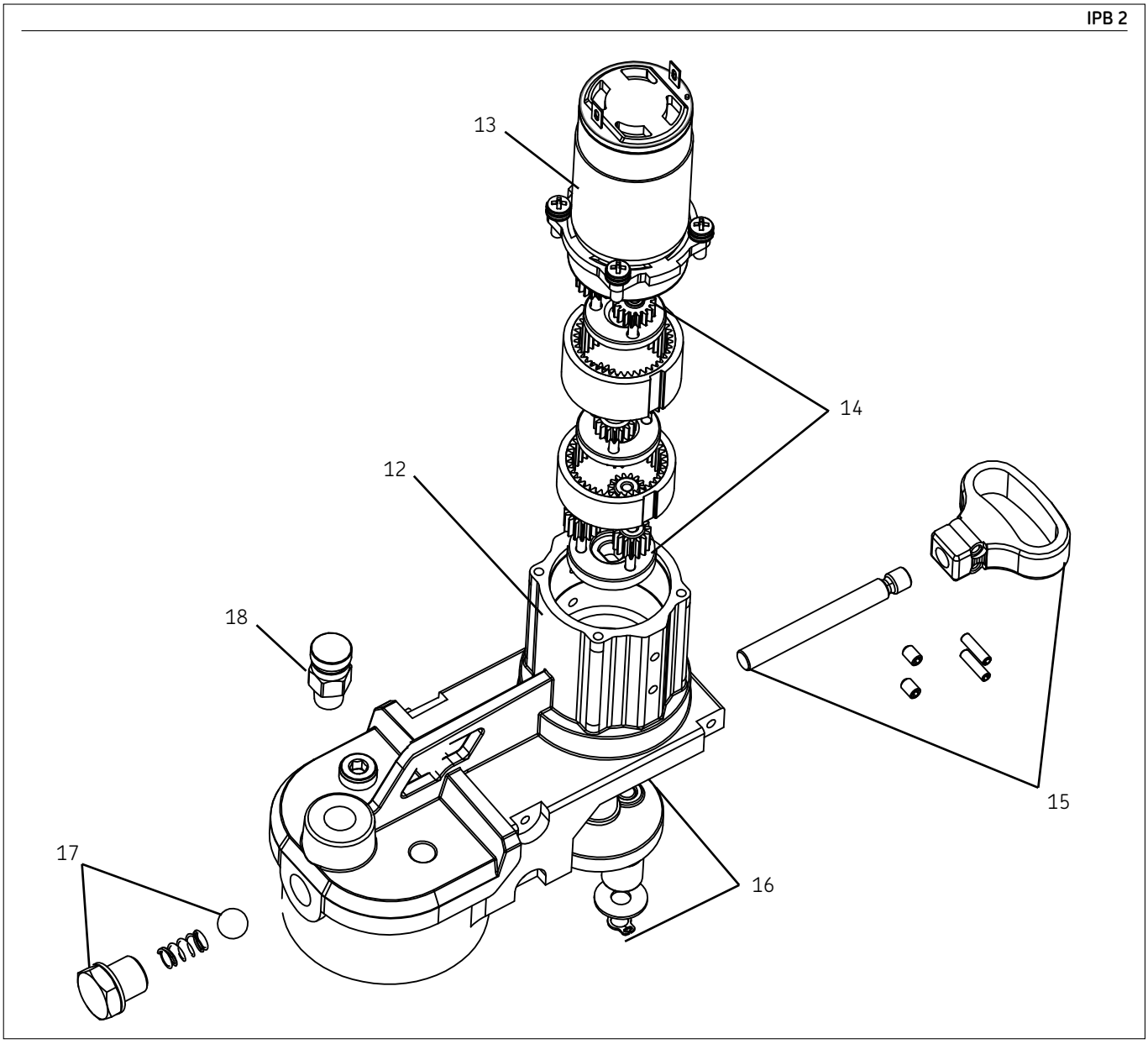

Tableau 6

Liste des pièces

N°	N° réf.	Description
12	280212	Logement avec jeu de roulements
13	271893	Moteur avec kit de plateau
14	280214	Kit de réducteur (1260)
15	280215	Piston, Kit bielle/manivelle
16	280232	Kit de dispositif d'entraînement
17	280231	Kit de clapet
18	286315	Kit de purgeur

Tableau 7

Dépannage

Situation	Cause possible	Mesures correctrices
Le PowerLuber ne distribue aucune graisse.	Le tube de graisse est vide.	Vérifier que le tube contient de la graisse.
	Perte d'amorçage.	Répéter l'amorçage.
	Le clapet à bille ne fonctionne pas.	Déposer le clapet à bille, nettoyer et examiner son siège
	Flexible court bouché	Nettoyer ou remplacer le flexible court.
La perte d'amorçage du PowerLuber continue.	Il se peut que de l'air soit prisonnier dans plusieurs emplacements du contenant après remplissage à partir d'un grand réservoir.	Vider le tube de graisse, le remplir et répéter l'amorçage.
	Il se peut que le poussoir se coince dans le tube de graisse.	Démonter le tube de graisse et le nettoyer. S'assurer que le piston a pénétré correctement dans la cartouche.
		Vérifier que le piston n'est pas accroché sur le rebord de la cartouche de graisse.
		Remplacer le tube de graisse (5) s'il est endommagé.
	Le siège et la bille du clapet sont encrassés.	Nettoyer la bille et son siège.
La batterie ne se recharge pas.	Il se peut que le chargeur ne reçoive pas de courant. La batterie peut être défectueuse.	Vérifier que la prise est sous tension. Remplacer la batterie.
Le moteur ne tourne pas.	La batterie a besoin d'être rechargée.	Recharger la batterie.
	Fils défectueux reliés au moteur.	Retirer la batterie, démonter la poignée et vérifier le raccordement des fils à la borne, au commutateur de déclencheur et au moteur.

Tableau 8

Liste des pièces

N°	N° réf.	Description
1	280213	Visserie (1260)
2	280208	Kit de montage de pompe (1260)
3	1230	Tuyau, 3,1 mm (*0.125 in.*) po diam. int. x 762 mm (*30in.*) *po* long
4	280216	Kit déclencheur
5	280211	Jeu d'autocollants
6	280210	Poignée avec visserie
7	1261	Batterie
8	5852	Coupleur, hydraulique miniature
9	280209	Jeu de composants électriques
10	271882	Kit tube de graisse
11	280233	Kit d'étanchéité (1260)
12	280212	Logement avec jeu de roulements
13	271893	Moteur avec kit de plateau
14	280214	Kit de réducteur (1260)
15	280215	Piston, Kit bielle/manivelle
16	280232	Kit de dispositif d'entraînement
17	280231	Kit de clapet
18	286315	Kit de purgeur

Déclaration de conformité aux termes de la directive CEM 2014/30/EU.

Nous déclarons par la présente que le modèle de pistolet graisseur PowerLuber 1262E de la version fournie par nous est conforme aux dispositions de la directive susmentionnée. Normes harmonisées appliquées, en particulier :

EN55014-1:2006+A1:2009+A2 :2011 Compatibilité électromagnétique
– Exigences pour les appareils électrodomestiques, outillages électriques et appareils analogues
- Partie 1 : émissions – norme de famille de produits

EN 55014-2:1977+A1:2001+A2:2008 Compatibilité électromagnétique
– Exigences pour les appareils électrodomestiques, outillages électriques et appareils analogues
– Partie 2 : immunité. Norme de famille de produits

Déclaration de conformité telle que définie par la directive Machines 2006/42/EC et la directive « Basse tension » 2014/32/ EU.

Nous déclarons par la présente que le modèle de pistolet graisseur PowerLuber 1262E de la version fournie par nous est conforme aux dispositions de la directive susmentionnée. Normes harmonisées appliquées, en particulier :

EN 60745-1:2009 + A11: 2010 Outils électroportatifs à moteur – Sécurité – Partie 1 : Règles générales.

Déclaration de conformité telle que définie par la directive Machines 2006/42/EC.

Nous déclarons par la présente que le modèle de chargeur de la version fournie par nous est conforme aux dispositions de la directive susmentionnée. Normes harmonisées appliquées, en particulier :

EN 60335-1 : 2012 – Appareils électrodomestiques et analogues -
Sécurité – Partie 1 : Règles générales.

EN 60335-2-29 : 2004 + A2 : 2010 – Appareils électrodomestiques et analogues – Sécurité – Partie 2 : Règles particulières pour les appareils à combustion au gaz et au mazout comportant des raccordements électriques

EN 62233:2008 : Méthodes de mesure des champs électromagnétiques des appareils électrodomestiques et similaires en relation avec l'exposition humaine.

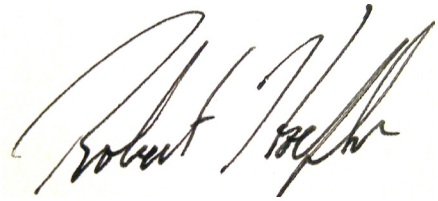

St. Louis, MO July 2016
Bob Hoefler, Director Product Development and Product Engineering

Garantie de satisfaction de 100 jours.

En cas de problème quelconque affectant cet outil Lincoln à batterie lithium-ion, demandez l'assistance de notre équipe technique pour le résoudre.

Si pour une raison quelconque vous n'êtes pas pleinement satisfait du fonctionnement de ce pistolet graisseur sans fil Lincoln, vous pouvez le retourner au revendeur pendant 100 jours à compter de la date d'achat.

Garantie limitée spéciale de Lincoln Industrial

Garantie limitée spéciale de 5 ans de l'outil

Modèles : 1262, 1264, 1862, 1864, 1882, 1884 (Pour les batteries et les chargeurs, voir la déclaration de garantie distincte ci-après)

Lincoln garantit l'outil fabriqué et fourni par Lincoln contre les défauts de matières et de fabrication pendant une période de cinq (5) ans à compter de la date d'achat, excluant toute autre garantie spéciale, prolongée ou limitée rendue publique par Lincoln. S'il est déterminé, dans les limites de cette période de garantie, que l'outil est défectueux, il sera réparé ou remplacé gratuitement, à la seule discrétion de Lincoln.

Cette garantie est tributaire de la détermination par un représentant habilité de Lincoln que l'outil est défectueux. Pour être réparé ou remplacé, l'outil doit être retourné en port payé accompagné d'une preuve d'achat à un centre de réparations sous garantie Lincoln agréé dans les limites de la période de garantie.

Cette garantie n'est offerte qu'à l'acheteur initial au détail. Cette garantie ne s'applique pas à un outil endommagé à la suite d'un accident, d'une surcharge, d'un usage abusif ou incorrect, de la négligence, d'un raccordement incorrect, d'un contact avec un matériau abrasif ou corrosif, d'une modification ou d'une réparation effectuée par quiconque n'est pas agréé par Lincoln. Cette garantie ne s'applique qu'à un outil raccordé, utilisé et entretenu en stricte conformité avec les spécifications et recommandations communiquées par écrit par Lincoln ou son personnel technico-commercial habilité.

Cette garantie exclut et se substitue à toute autre garantie explicite ou tacite, y compris, entre autres, celles de qualité marchande et d'adaptation à un usage particulier.

Lincoln ne sera en aucun cas responsable de dommages accessoires ou indirects. La responsabilité de Lincoln en cas de demande d'indemnisation pour pertes ou dommages liés à la vente, revente ou utilisation de tout appareillage Lincoln n'ira en aucun cas au-delà du prix d'achat. Certaines collectivités territoriales n'autorisent pas l'exclusion ni la limitation des dommages accessoires ou indirects. Il se peut donc que la limitation ou exclusion mentionnée ci-dessus ne s'applique pas.

Cette garantie confère des droits précis. Il peut toutefois en exister d'autres qui varient d'une collectivité territoriale à l'autre.

Batterie et chargeurs– garantie limitée

Modèles de batteries lithium-ion : 1261, 1861, 1871
Modèles de chargeurs : 1850, 1855A, 1870, 1875A

Lincoln garantit les batteries et les chargeurs de batteries fabriqués et fournis par Lincoln contre les défauts de matières et de fabrication pendant une période de deux (2) ans à compter de la date d'achat, excluant toute autre garantie spéciale, prolongée ou limitée rendue publique par Lincoln. S'il est déterminé, dans les limites de cette période de garantie, que l'accessoire est défectueux, il sera remplacé gratuitement, à la seule discrétion de Lincoln.

Pour plus de détails sur la couverture de la garantie, la réparation ou le service après-vente :

Veuillez consulter : www.lincolnindustrial.com
ou nous contacter à :
lincoln.tech.service@skf.com
ou au 314-679-4200 et choisir l'option 2

Cette page a été laissée blanche intentionnellement.

Cette page a été laissée blanche intentionnellement.

skf.com | lincolnindustrial.com

® SKF est une marque déposée du Groupe SKF

® Lincoln est une marque déposée du Lincoln Industrial Corp.

© Groupe SKF 2016
Le contenu de cette publication est soumis au copyright de l'éditeur et sa reproduction, même partielle, est interdite sans autorisation écrite préalable. Le plus grand soin a été apporté à l'exactitude des informations données dans cette publication mais SKF décline toute responsabilité pour les pertes ou dommages directs ou indirects découlant de l'utilisation du contenu du présent document.

PUB LS/I4 16510 FR · Mars 2016 · Forme 420587A

SKF®

Pistola de engrase PowerLuber (iones de litio)

Modelo de base 1260, Serie “A”: 1262, 1264

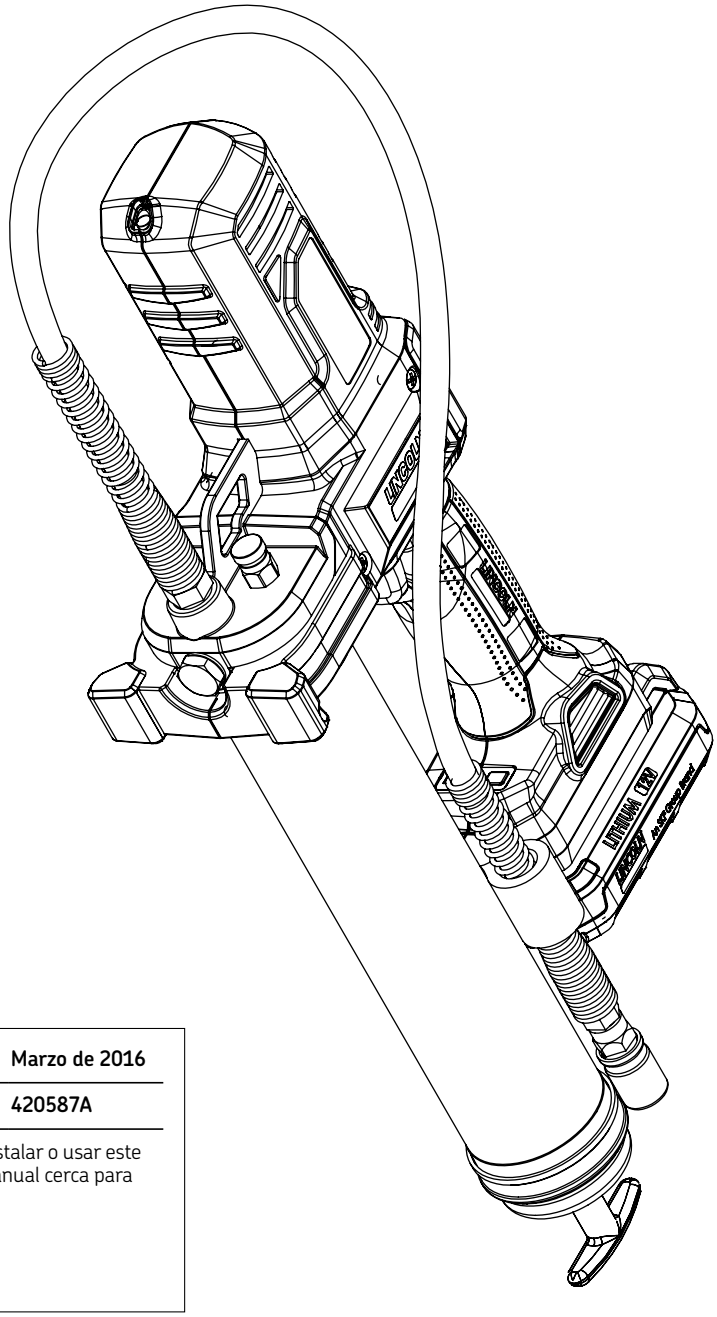

Fecha de emisión	**Marzo de 2016**
Número de formulario	**420587A**

Lea el manual antes de instalar o usar este producto. Mantenga el manual cerca para consultarlo.

LINCOLN®

Índice

Uso previsto **3**
Safety instructions **3**
Advertencias de seguridad de herramientas eléctricas generales 3
Seguridad del área de trabajo 3
Seguridad eléctrica 3
Seguridad personal 3
Uso y cuidado de herramientas eléctricas 4
Uso y cuidado de herramientas con baterías 4
Servicio 4
Seguridad de otros **4**
Seguridad específica **4**
Riesgos residuales **5**
Vibraciones **5**
Etiquetas en herramientas **5**
Mantenimiento **5**
Protección del medio ambiente 6
Instrucciones de seguridad para la batería y el cargador . . . **6**
Lea todas las instrucciones **6**
Baterías 6
Cargador 7
Seguridad eléctrica 7
Uso y cuidado de herramientas **8**
Descripción general **9**
Inspección **9**
Operación **9**
LED 9
Reemplace el cartucho de engrase o el tubo de relleno **10**
Instrucciones de cebado 10
Instale el cartucho de engrase 10
Rellene la pistola a partir de un recipiente a granel 11
Rellene la pistola de engrase con una bomba de relleno 11
Expulse el aire de las cavidades (purga de aire) 11
Operación del cargador **12**
Carga del grupo de baterías 12
Procedimiento de carga 12
Avisos de carga importantes 12
Vista desarrollada y lista de piezas **13-15**
Resolución de problemas **15**

Uso previsto

El PowerLuber se diseñó exclusivamente para bombear y distribuir lubricante usando la corriente de la batería de 12 V. No exceda las especificaciones máximas nominales.

Instrucciones de seguridad

Advertencias de seguridad de herramientas eléctricas generales

⚠ ADVERTENCIA

Lea todas las advertencias e instrucciones de seguridad. De no seguir las advertencias e instrucciones se pueden producir descargas eléctricas, incendios y lesiones graves.

Guarde todas las advertencias e instrucciones como referencia para el futuro.
El término "herramienta eléctrica" en las advertencias se refiere a su herramienta (con cordón) conectada a la red o a su herramienta (sin cordón) operada por batería.

1 Seguridad del área de trabajo

1.1 Mantenga el área de trabajo limpia y bien iluminada. Las áreas desordenadas u oscuras son propensas a accidentes.

1.2 No opere herramientas eléctricas en atmósferas explosivas, como en presencia de líquidos, gases o polvo inflamables. Las herramientas eléctricas producen chispas que pueden inflamar el polvo o los humos.

1.3 No deje que niños y personas se acerquen durante la operación de la herramienta eléctrica.

1.4 Las distracciones pueden causar la pérdida de control.

2 Seguridad eléctrica

2.1 Los enchufes de las herramientas eléctricas deben corresponder a la toma de corriente. No modifique nunca el enchufe de ninguna manera. No use enchufes de adaptador con herramientas eléctricas puestas a tierra. Los enchufes sin modificar y las tomas de corriente correspondientes reducirán el riesgo de descarga eléctrica.

2.2 Evite el contacto corporal con superficies puestas a tierra como tuberías, radiadores, hornillos y refrigeradores. Existe un riesgo creciente de descarga eléctrica si su cuerpo está puesto a tierra.

2.3 No exponga las herramientas eléctricas ni a la lluvia ni a condiciones húmedas. El agua que entra en una herramienta eléctrica aumentará el riesgo de descarga eléctrica.

2.4 No use el cordón de forma indebida. No use nunca el cordón para transportar, tirar o desenchufar la herramienta eléctrica. No acerque el cordón al calor, al aceite, a bordes afiliados o a piezas móviles.
Los cordones dañados o enredados aumentan el riesgo de descarga eléctrica.

2.5 Al operar una herramienta eléctrica al aire libre, use un cordón de alargamiento adecuado para uso exterior. El uso de un cordón adecuado para el aire libre reduce el riesgo de descarga eléctrica.

2.6 Si tiene que operar una herramienta eléctrica en un lugar húmedo, use una fuente protegida de dispositivo de corriente residual (RCD). El uso de un RCD reduce el riesgo de descargas eléctricas.

3 Seguridad personal

3.1 Esté alerta, observe lo que está haciendo y use el sentido común al operar una herramienta eléctrica. No use una herramienta eléctrica si está cansado o bajo la influencia de drogas, alcohol o medicamentos. Un momento de falta de atención durante la operación de las herramientas eléctricas puede producir lesiones personales graves.

3.2 Use equipos de protección personal. Protéjase siempre los ojos. Los equipos protectores como la máscara contra el polvo, los zapatos de seguridad antideslizantes, el casco o los protectores de oídos usados para condiciones apropiadas reducirán las lesiones personales.

3.3 Impida los arranques no intencionados. Asegúrese de que el interruptor esté en la posición de apagado antes de conectar a la fuente de alimentación o al grupo de baterías, recogiendo o transportando la herramienta.
El transporte de herramientas eléctricas con el dedo en el interruptor o la activación de herramientas eléctricas que tengan el interruptor pueden provocar accidentes.

3.4 Quite cualquier llave antes de encender la herramienta. Una llave dejada sujeta a la pieza en movimiento de la herramienta eléctrica puede provocar lesiones personales.

3.5 No extienda el brazo demasiado. Mantenga una postura y un equilibrio adecuados en todo momento. Esto permite un mejor control de la herramienta eléctrica en situaciones inesperadas.

3.6 Vístase de forma apropiada. No lleve puesta ropa holgada ni artículos de joyería. Mantenga el cabello, la ropa y los guantes alejados de las piezas móviles. La ropa holgada, los artículos de joyería o el cabello largo pueden quedar atrapados en las piezas móviles.

3.7 Si se proporcionan dispositivos para la conexión de instrucciones de extracción y recogida de polvo, asegúrese de que estén conectados y debidamente usadas. El uso de dispositivos de recogida de polvo puede reducir los peligros relacionados con el polvo.

4 Uso y cuidado de las herramientas eléctricas

4.1 No fuerce la herramienta eléctrica. Use la herramienta eléctrica correcta para su aplicación. La herramienta eléctrica correcta hará un trabajo mejor y más seguro al ritmo para el que fue designada.

4.2 No use la herramienta eléctrica si el interruptor no la enciende ni la apaga. Cualquier herramienta eléctrica que no pueda controlarse con el interruptor es peligrosa y debe repararse.

4.3 Desconecte el enchufe de la fuente de alimentación y el grupo de baterías de la herramienta eléctrica antes de hacer cualquier ajuste, cambiar accesorios o guardar herramientas eléctricas. Dichas medidas de seguridad de prevención reducen el riesgo de arrancar la herramienta eléctrica por accidente.

4.4 Guarde las herramientas eléctricas fuera del alcance de los niños y no deje que las personas no familiarizadas con la herramienta eléctrica o estas instrucciones operen la herramienta eléctrica. Una herramienta eléctrica es peligrosa en manos de usuarios sin capacitar.

4.5 Efectúe el mantenimiento de las herramientas eléctricas. Compruebe si hay piezas móviles desalineadas o atascadas, piezas rotas y cualquier otra condición que pueda afectar la operación de la herramienta eléctrica. Si se daña la herramienta eléctrica, se debe reparar antes de usar. Muchos accidentes son causados por un mantenimiento indebido de las herramientas eléctricas.

4.6 Mantenga las herramientas de corte afiladas y limpias. Las herramientas de corte debidamente mantenidas y bien afiladas es menos probable que se atasquen y son más fáciles de controlar.

4.7 Use la herramienta eléctrica, los accesorios y las brocas, etc. según estas instrucciones, teniendo en cuenta las condiciones laborales y el trabajo que se vaya a efectuar. El uso de la herramienta eléctrica para operaciones diferentes de las previstas podría producir una situación peligrosa.

5 Uso y cuidado de las herramientas eléctricas

5.1 Recargue solo el cargador de baterías especificado por el fabricante. Un cargador adecuado para un tipo de grupo de baterías puede crear un riesgo de incendio cuando se use con otro grupo de baterías.

5.2 Use herramientas eléctricas solamente con grupos de baterías diseñadas específicamente. El uso de cualquier otro grupo de baterías puede crear un riesgo de lesión e incendio.

5.3 Cuando no se use el grupo de baterías, no lo acerque a otros objetos de metal, como sujetapapeles, monedas, llaves, clavos, tornillos u otros objetos metálicos pequeños, que puedan efectuar una conexión de un borne a otro. El cortocircuito de los bornes de la batería puede causar quemaduras o un incendio.

5.4 En condiciones de abuso, el líquido puede ser expulsado de la batería; evite el contacto. El líquido expulsado de la batería puede causar irritaciones o quemaduras. Si se produce un contacto por accidente, enjuague con agua. Si el líquido hace contacto con los ojos, busque ayuda médica. El líquido expulsado de la batería puede causar irritaciones o quemaduras.

6 Servicio

6.1 Un técnico de reparación capacitado debe efectuar el servicio de la herramienta eléctrica usando solamente piezas de repuesto idénticas. Esto permitirá mantener la seguridad de la herramienta eléctrica.

Seguridad de otros

No está previsto que este aparato sea utilizado por personas (incluidos niños) con capacidades sensoriales o mentales reducidas, o falta de experiencia y conocimientos, a menos que se les supervise o se les dé instrucciones sobre el uso del aparato por parte de una persona responsable de su seguridad.

Se debe supervisar a los niños para asegurarse de que no jueguen con el aparato.

Seguridad específica

Lleve siempre puestos protectores para los ojos. El PowerLuber puede generar hasta 689 bares *(10,000 psi)*. Use solamente mangueras flexibles de salida 1218, 1224, 1230 o 1236 de Lincoln. Las lesiones por inyección de grasa son una lesión muy grave. Mantenga la manguera solamente en el área del protector de resorte. Evite arranques por accidente. Asegúrese de que el interruptor no esté oprimido al insertar el grupo de baterías. Reemplace la manguera cuando se produzcan los primeros indicios de desgaste, retorceduras o daños en el recubrimiento exterior.

No doble la manguera de modo que se retuerza.

No extienda el brazo de forma excesiva. Mantenga una postura y un equilibrio adecuados en todo momento. Una postura y un equilibrio apropiados permiten controlar mejor la herramienta en situaciones inesperadas.

Use equipos de seguridad. Lleve siempre puestos protectores para los ojos.

Se debe usar una máscara contra el polvo, zapatos de seguridad antideslizantes, casco o protección de oídos para condiciones apropiadas.

La pistola usa lubricantes, que pueden ser inflamables y venenosos si se ingieren. No use la pistola cerca de una llama u otros peligros de incendio.

Las grasas se distribuyen en el mercado como resistentes a las altas temperaturas porque deben mantener sus propiedades lubricantes en áreas calientes, pero los lubricantes pueden ser inflamables si la temperatura es demasiado alta. Lea todas las advertencias sobre lubricantes antes de usar esta pistola. No use grasas inflamables con esta pistola de engrase.

⚠ ADVERTENCIA

No usa ninguna manguera que no haya sido aprobada por Lincoln. La presión extrema puede hacer que reviente la extensión de la boquilla o la manguera flexible.

Reemplace la manguera cuando se produzcan los primeros indicios de desgaste, retorceduras o daños en el recubrimiento exterior.

Siga las instrucciones y advertencia de la manguera flexible. De no cumplir con ello se pueden producir lesiones graves o mortales.

⚠ ADVERTENCIA

La pistola de engrase puede producir una presión alta de hasta 689 bares *(10,000 psi)*. Use gafas de seguridad y guantes para protegerse durante la operación. No acerque las manos a la parte de caucho expuesta de la manguera.

Riesgos residuales

Pueden producirse riesgos adicionales al usar la herramienta que tal vez no se indiquen en las advertencias de seguridad incluidas. Estos riesgos pueden deberse al uso indebido, uso prolongado, etc. Incluso con la aplicación de las reglas de seguridad pertinentes y la implementación de dispositivos de seguridad, no se pueden evitar ciertos riesgos residuales. Entre estos se incluyen:

- Lesiones causadas al tocar piezas giratorias/móviles.
- Lesiones causadas al cambiar piezas, hojas o accesorios.
- Lesiones causadas por el uso prolongado de una herramienta. Al usar cualquier herramienta durante períodos prolongados, asegúrese de tomarse descansos regulares.
- Deterioro del oído.
- Peligros de salud causados al inhalar polvo producido al usar esta herramienta (ejemplo: al trabajar con madera, especialmente roble, haya y Tablaros de madera de densidad intermedia).

⚠ ADVERTENCIA

El valor de las emisiones de las vibraciones durante el uso real de la herramienta eléctrica puede diferir del valor declarado dependiendo de las formas en que se vaya a usar la herramienta. El nivel de vibraciones puede aumentar por encima el nivel indicado.

Vibraciones

Se han medido los valores de las emisiones de las vibraciones declarados indicados en los datos técnicos y la declaración de conformidad según un método de prueba estándar proporcionado por EN 60745 y puede usarse para comparar una herramienta con otra. El valor de las emisiones de las vibraciones declaradas también puede usarse en una evaluación preliminar de la exposición.

Al evaluar la exposición para determinar las medidas de seguridad según 2002/44/EC para proteger a personas regularmente usando herramientas eléctricas en empleo, se debe tener en cuenta una estimación de la exposición a las vibraciones, las condiciones reales de uso y la forma en que se usa la herramienta, incluido tener en cuenta todas las piezas del ciclo de operación como las veces en el interruptor de la herramienta está en apagado y cuando está en funcionamiento en vacío además del tiempo de activación.

Etiquetas en herramientas

Se muestran los símbolos siguientes en la herramienta.

⚠ ADVERTENCIA

No use la herramienta antes de leer el manual de instrucciones para reducir el riesgo de lesiones.

Mantenimiento

El PowerLuber se ha diseñado para operar durante un tiempo largo con un mínimo de mantenimiento. La operación satisfactoria continua depende del cuidado apropiado y de la limpieza regular de la herramienta.

Su cargador no requiere ningún mantenimiento además de la limpieza regular.

⚠ ADVERTENCIA

No efectúe el mantenimiento en la herramienta con la batería instalada.

No limpie el cargador enchufado con la batería.

NOTA

Limpie regularmente las ranuras de ventilación en la herramienta y el cargador usando un cepillo de cerdas suaves o un trapo seco.

Limpie regularmente la caja del motor usando un trapo humedecido. No use ningún limpiador abrasivo o basado en disolvente.

Abra regularmente el portabrocas y golpéelo ligeramente para eliminar el polvo.

Protección del medio ambiente

Si un día considera necesario reemplazar su producto Lincoln, o si ya no le sirve, no lo eche a la basura con sus desechos caseros. Ponga este producto a disposición para una recogida separada.

Los reglamentos locales pueden proporcionar una recogida separada de productos eléctricos de la casa, en basureros municipales o por parte del minorista cuando se compre un producto nuevo.

NOTA

Recogida separada. No lo deseche con la basura normal de la casa.

NOTA

La recogida separada de productos y empacado usados permite reciclar y volver a usar los materiales.

La reutilización de materiales reciclados ayuda a impedir la contaminación medioambiental y reduce la demanda de materias primas.

NOTA

Haga funcionar la batería hasta que se agote y después sáquela de la herramienta.

Las baterías de NiCd, NiMH y iones de litio son reciclables. Llévelas a cualquier agente de reparación autorizado o de reciclaje local.

Instrucciones de seguridad para la batería y el cargador

Guarde estas instrucciones

Este manual contiene instrucciones de seguridad y operación importantes para el cargador de baterías Lincoln modelo 1870E.

⚠ PELIGRO

No pruebe con objetos conductores.

No cargue la batería dañada. Reemplace de inmediato.

Riesgo de descarga eléctrica de 120 VCA presentes en los bornes del cargador.

De no cumplir con ello se pueden producir lesiones graves o mortales.

Lea todas las instrucciones

Baterías

- No trate de abrirlas nunca por ningún motivo.
- No exponga la batería al agua.
- No guarde en lugares donde la temperatura pueda ser mayor que 40 °C *(105 °F)* como cobertizos exteriores o construcciones de metal en verano.
- Cargue solamente a temperaturas ambiente entre 10 y 40 °C *(50 y 104 °F)*.
- Cargue solamente usando el cargador proporcionado con la herramienta.
- Al desechar baterías, siga las instrucciones indicadas en la sección **Protección del medio ambiente**.

NOTA

No trate de cargar baterías dañadas.

NOTA

No exponga la batería al fuego.

⚠ PELIGRO

No exponga la batería a chispas o llamas.

El líquido de la batería puede quemarse.

No salpique ni sumerja en agua ni en otros líquidos. Esto puede causar una falla prematura de los elementos.

De no cumplir con ello se pueden producir lesiones graves o mortales.

⚠ PELIGRO

No trate nunca de abrir el grupo de baterías por ninguna razón. Si la caja de plástico del grupo de baterías se rompe o se agrieta, devuélvalo a un centro de servicio para su reciclaje.

De no cumplir con ello se pueden producir lesiones graves o mortales.

⚠ PRECAUCIÓN

No cargue los grupos de baterías modelo 1261 de Lincoln con ningún otro cargador.

No cargue ningún otro tipo de batería con el cargador 1870. Pueden reventar otros tipos de baterías.

No limpie el cargador enchufado con la batería.

De no cumplir con ello se pueden producir lesiones personales graves.

Cargador

- Antes de usar este cargador de baterías, lea todas las instrucciones y marcas de precaución en el cargador de la batería, grupo de baterías y producto usando la batería
- No exponga el cargador a la lluvia, nieve o escarcha.
- No use el cordón de forma indebida. No transporte el cargador colgando del cordón ni tire de él para desconectarlos del receptáculo. Tire del enchufe en vez de del cordón al desconectar el cargador. Reemplace el cordón de alimentación dañado o desgastado y el aliviador de tensión de inmediato. No trate de reparar el cordón de alimentación.
- Localice el cordón de modo que no se pise, no se tropiece con él ni se someta a daños o esfuerzos.
- No use un cordón de alargamiento a menos que sea absolutamente necesario. El uso de un cordón de alargamiento indebido podría producir un riesgo de incendio y descarga eléctrico.
- No opere el cargador si ha recibido un impacto fuerte, se ha dejado caer o se ha dañado de alguna forma, llévelo a un técnico de reparaciones capacitado.
- No desarme el cargador ni el grupo de baterías. Llévelo a un centro de reparaciones cuando requiera servicio o reparación. El rearmado incorrecto puede producir riesgos de descarga eléctrica o incendios.
- Desenchufe el cargador de la toma de corriente antes de tratar de limpiarlo para reducir el riesgo de una descarga eléctrica.
- Cargue el grupo de baterías en un lugar bien ventilado; no cubra el cargador ni la batería con nada mientras se carga.
- No guarde el cargador ni los grupos de baterías en lugares donde la temperatura pueda ser mayor que 50 °C *(122 °F)* como cobertizos exteriores de metal o un automóvil en verano. Las temperaturas elevadas pueden deteriorar la batería de almacenamiento.
- No cargue el grupo de baterías cuando la temperatura es inferior a 5 °C *(40 °F)* o superior a 40 °C *(105 °F)*. Esto es muy importante para la operación apropiada.
- No incinere el grupo de baterías. Puede estallar en un incendio.
- No cargue la batería en lugares húmedos o mojados.
- No cortocircuite entre bornes del grupo de baterías. Las temperaturas muy altas podrían causar lesiones personales o incendios.
- Este aparato no sirve para ser usado por personas (incluidos niños) con deterioros físicos o mentalmente incapacitados para entender las instrucciones en esta manual. No use este aparato si no tiene experiencia y no ha leído el manual de instrucciones.
- El grupo de baterías Lincoln modelo 1871 contiene baterías recargables de iones de litio. Las baterías deben reciclarse o desecharse debidamente. Entregue sus grupos de baterías gastados en su tienda minorista de reemplazo local, o su centro de reciclaje.

NOTA

El cargador es para uso interior solamente.

NOTA

Lea el manual de instrucciones antes de usar.

NOTA

El cargador tiene un aislamiento doble y no requiere ningún cable de puesta a tierra. Compruebe que el voltaje de la red corresponda al voltaje nominal. No trate nunca de reemplazar el cargador por un enchufe de red normal.

Seguridad eléctrica

Si el cordón de suministro está dañado, debe ser remplazado por el fabricante o un centro de servicio Lincoln autorizado para evitar el peligro.

Uso y cuidado de herramientas

- No siga apretando el gatillo si se cala la pistola de engrase. Esto podría dañar el motor o causar un incendio.
- Desconecte el grupo de baterías de la herramienta antes de hacer ajustes, cambiar accesorios o guardar la herramienta. Dichas medidas de seguridad de prevención reducen el riesgo de arrancar la herramienta por accidente.
- Guarde las herramientas fuera del alcance de los niños y otras personas no capacitadas. Las herramientas son peligrosas en manos de usuarios sin capacitar.
- Si se daña, se debe reparar la herramienta antes de usar. Muchos accidentes son causados por un mantenimiento indebido de las herramientas.
- Use solamente accesorios recomendados por Lincoln.
- No use ningún accesorio que no pueda resistir 689 bares *(10,000 psi)*.
- Los accesorios que puedan ser adecuados para una herramienta pueden crear un riesgo de lesión cuando se usen con otra herramienta.

Tabla 1

Especificaciones

PowerLuber básico modelo 1260

Voltaje de operación	12 V CC
Capacidad del depósito de grasa	14.5 oz *(411 g)*
Presión de salida baja	8,000 psi *(551 bares)*
Gama de temperaturas de operación	15 to 120 °F *(–10 to +50 °C)*
Corriente de operación	4–40 A
Corriente nominal	5A
Lubricante (grasa)	up to NLGI #2
Salida de grasa	2.6 oz/min *(76,3 g/min)*
Peso	6.3 lb *(2,86 kg)*
Accesorios	
Batería de iones de litio	Modelo 1261
Salida	12 V CC
Capacidad	1 500 mAh
Cargador de baterías	Modelo 1870 type 2
Tiempo de carga	40 minutes
Entrada	120 V CA, 0.9A, 60 Hz
Manguera de salida	Modelo 1230
Presión nominal	517 bar *(7,500 psi)*
Longitud de la manguera	762 mm *(30 in.)*

La presión sonora Lp 66,0 dB (A) , la incertidumbre (K) 3 dB (A) Lw sonido 77 dB (A) , la incertidumbre (K) 3 dB (A) Valor de vibraciones generadas (ah) de 0,4 m / s2 , la incertidumbre (K) 1,5 m / s2

Tabla 2

Modelo Modelo de ventas	Componentes incluidos
1260	Pistola de engrase con batería
1262	Pistola de engrase con batería, cargador de baterías de 120 V CA y estuche
1264	Pistola de engrase con dos baterías, cargador de baterías de 120 V CA y estuche
1870	120 V C Cargador
1261	Grupo de baterías
1230	Manguera de 762 mm *(30 pulg)*
5852	Miniacoplador hidráulico

Descripción general

La 1260 PowerLuber de Lincoln es una pistola de engrase operada por una batería de iones de litio desarrollada para lubricación manual de puntos de engrase.

El motor de rotación del motor, impulsado por un pequeño motor eléctrico de bajo voltaje conectado a una transmisión de engranajes. Se convierte en un movimiento alternativo del émbolo usando un mecanismo de yugo. El PowerLuber es una bomba de acción simple de desplazamiento positivo.

La tecnología incorporada en la PowerLuber de la serie 1260 incluye lo siguiente:

- Protección de motor que impide la sobrecarga debido a un paso excesivo de corriente
- Indicador de carga de baterías que muestra la carga de la batería
- Un LED para ayudar a localizar las graseras en luz tenue.

Inspección

Inspeccione visualmente para ver si hay piezas dañadas, sueltas o que falten. Si los equipos resultan desgastados o dañados, retírelos del servicio. Póngase en contacto con un centro de servicio autorizado para evaluar los daños o la reparación.

Operación

LED

- El gatillo de la herramienta enciende el LED y el motor.
- Al apretar de forma rápida el gatillo se enciende el LED solamente.
- El LED se apagará después de 15 segundos.

Tabla 3

Parts

Item no.	Part
1	LED
2	Válvula de granel
3	Manguera
4	Válvula de descarga
5	Soporte
6	Portador de mangueras
7	soporte de manguera
8	Batería

Fig. 1

Pistola de engrase PowerLuber de la serie 1260

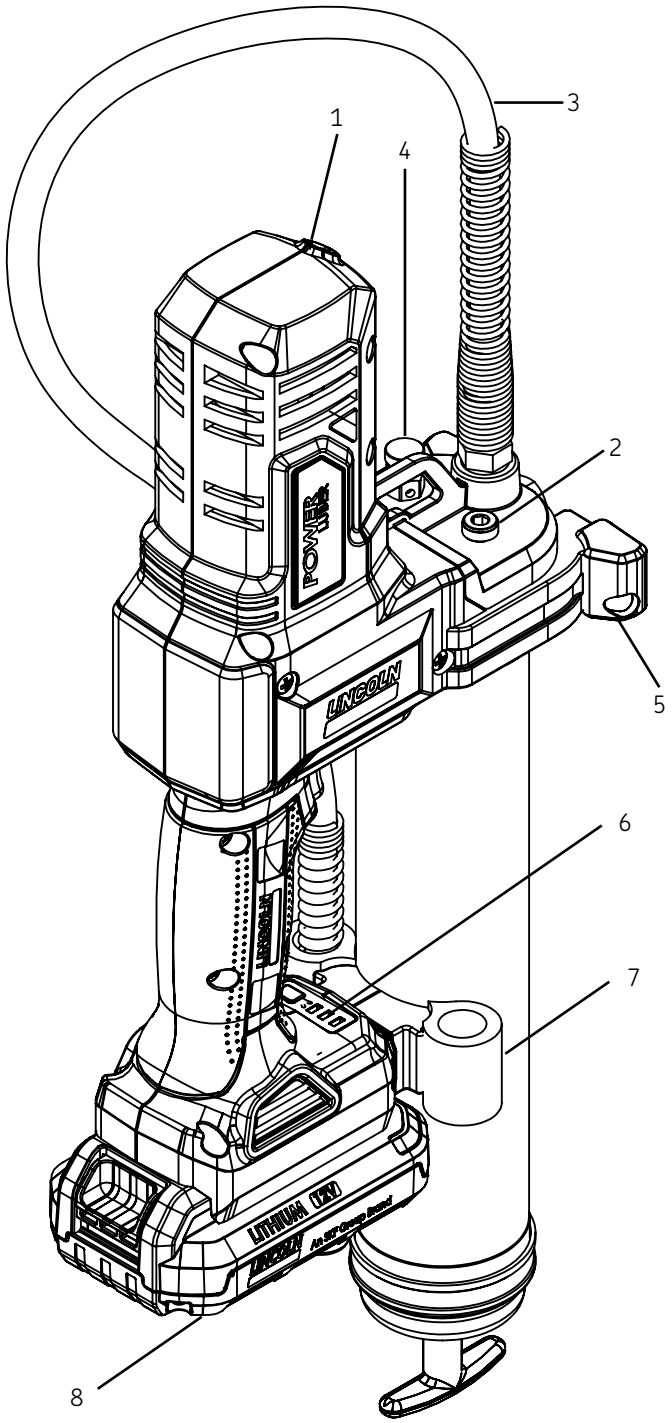

Reemplace el cartucho de engrase o el tubo de relleno

Cebe el PowerLuber después de cada relleno o cambio de cartucho de engrase.

1 Para cebar, opere la pistola de engrase hasta que salga de la manguera.
2 Use la válvula de descarga (→ **fig. 1**, **página 9**) para expulsar bolsas de aire.

Instrucciones de cebado

1 Abra la válvula de descarga (**4**) (→ **fig. 1**, **página 9**).
2 Opere la pistola de engrase hasta que salga grasa de la válvula de descarga.
3 Cierre la válvula de descarga.

NOTA

Las bolsas de aire en el lubricante del cartucho harán que la pistola de engrase se descebe.

Abra siempre la válvula de descarga después de reemplazar el cartucho. Esto permite que el aire se escape del cartucho y cebe el cartucho de engrase.

Cebe el PowerLuber después de cada relleno o cambio de cartucho de engrase.

Instale el cartucho de engrase

1 Desenrosque el conjunto de tubo de engrase del PowerLuber.
2 Tire hacia atrás de la manija del seguidor y enganche la muesca de la varilla del seguidor en la ranura de la tapa del tubo.
3 Quite la tapa de plástico del cartucho de engrase e inserte el cartucho en el tubo del recipiente.
4 Quite la lengüeta de tracción del cartucho de engrase y enrosque el conjunto de tubo de engrase en el conjunto de bomba.
5 Vuelva a enroscar el conjunto de tubo de engrase en la cabeza de impulsión.
6 Suelte la varilla seguidora de la ranura. Purgue el aire de la bomba. Consulte la **página 11** para obtener instrucciones de purga de aire.

Fig. 2

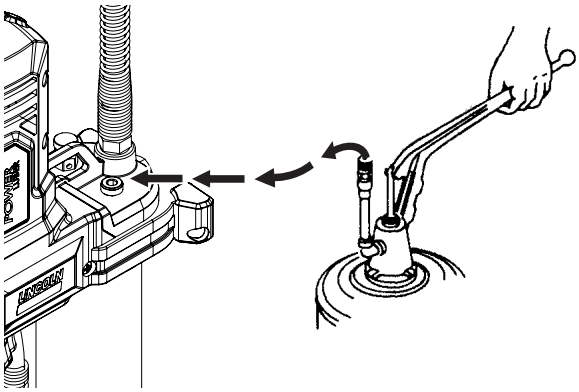

Rellene la pistola de un recipiente a granel

1 Quite el conjunto de bomba del conjunto de tubo de engrase.
2 Introduzca lubricante en la cavidad del conjunto de bomba.
3 Inserte el extremo abierto del conjunto del tubo de engrase en el lubricante. Tire lentamente de la manija del seguidor mientras empuja el conjunto del tubo de engrase más profundo en el lubricante para impedir que las bolsas de aire sean aspiradas dentro del tubo de engrase.
4 Cuando se despliegue completamente la varilla del seguidor, tire de ella hacia un lado para enganchar la muesca de la varilla en la ranura de la tapa del conjunto de tubo de engrase.
5 Arme sin apretar el conjunto de bomba en el conjunto de tubo de engrase. Suelte la varilla del seguidor de la tapa del conjunto de tubo de engrase y desengrase la varilla del seguidor girando la palanca del seguidor.
6 Empuje la varilla del seguidor dentro del conjunto de tubo de engrase.
7 Desenrosque el conjunto de tubo de engrase de la bomba hasta que salga lubricante de la interfaz. Apriete el conjunto de tubo de engrase en el conjunto de bomba.

Rellene la pistola de engrase con una bomba de relleno.

1 Enganche la varilla del seguidor haciendo girar la manija del seguidor.
2 Inserte la válvula de llenado a granel de la pistola en el cubo de la bomba del tubo de llenado.
3 Opere la bomba de relleno para llenar el recipiente. Cuando se exponga la varilla del seguidor, se llena el conjunto de tubo de engrase. La varilla del seguidor se desplegará aproximadamente 20 cm *(8 pulg)*. ¡No rellene excesivamente!
4 Desenganche la varilla del seguidor haciendo girar la manija del seguidor.
5 Empuje la varilla del seguidor dentro del conjunto de tubo de engrase.

NOTA

¡Expulse el aire! La bolsa de aire en la entrada de engrase impide el bombeo de la grasa.

Desenrosque la válvula de descarga tres a cuatro vueltas para eliminar pequeñas cavidades de aire atrapado en esta área. Si la bolsa de aire es sustancial y no fluye grasa del acoplador después de apretar durante 15 segundos, consulte los pasos siguientes.

Expulse el aire de las cavidades (purga de aire)

1 Retire la varilla del seguidor de la tapa de la tapa del conjunto de tubo de engrase y engánchela al seguidor girando la manija del seguidor.
2 Desenrosque el tapón de la válvula de descarga tres a cuatro vueltas. Haga fuerza en la manija del seguidor hasta que salga grasa por el agujero pequeño del lado de la válvula de descarga.
3 Apriete la válvula de descarga.
4 Apriete el gatillo en pequeñas ráfagas cortas para operar la pistola hasta que se expulse el aire atrapado. Desenganche la varilla del seguidor haciendo girar la manija del seguidor. Empuje la varilla del seguidor dentro del conjunto de tubo de engrase.
5 Si falla el paso 2, desenrosque el conjunto de tubo de engrase 3 vueltas del conjunto de bomba.
6 Haga fuerza sobre la manija del seguidor hasta que rezume lubricante de la interfaz del conjunto de tubo de engrase y el conjunto de bomba.
7 Vuelva apretar el tubo de engrase en el conjunto de bomba. Desenganche la varilla del seguidor haciendo girar la manija del seguidor. Empuje la varilla del seguidor dentro del conjunto de tubo de engrase.

Operación del cargador

Carga del grupo de baterías

Antes de usar su PowerLuber por primera vez, se debe cargar completamente el grupo de baterías. Si el grupo de baterías está instalado en el PowerLuber, quítelo y siga el procedimiento de carga.

Los cargadores Lincoln están diseñados para cargar baterías de iones de litio de 30 a 90 minutos dependiendo del estado de carga y de la temperatura de la batería.

Procedimiento de carga

No use el cargador con ningún voltaje que no sea el mostrado en la placa de especificaciones de cargador.

1 Enchufe el cargador en una toma de corriente apropiada antes de insertar el grupo de baterías.
2 Inserte el grupo de baterías en el cargador. La luz verde (de carga) destellará de forma continua indicando que se ha iniciado el proceso de carga.
3 La terminación de la carga viene indicada por la luz verde encendida de forma continua. El grupo está completamente cargado y puede usarse en este momento.
4 Desconecte el cargador de la fuente de alimentación cuando no esté en uso.

⚠ PRECAUCIÓN

No pruebe el cargador con objetos conductores. 120 V CA presentes en los terminales de carga.

De no cumplir con esto se pueden producir lesiones personales o la muerte.

NOTE

No cargue la batería de inmediato después del uso. La batería no aceptará una carga completa.

No cargue hasta que la batería haya alcanzado la temperatura ambiente para obtener los mejores resultados.

NOTE

No obstruya las ranuras de ventilación en las partes superior e inferior del cargador.

No cargue la batería cuando la temperatura sea inferior a 5 °C *(40 °F)* o superior a 40 °C *(104 °F)*.

Avisos de carga importantes

Se puede obtener la máxima duración y el mejor rendimiento si se carga la batería cuando la temperatura del aire esté comprendida entre 18 y 24 °C *(65 y 75 °F)*. No cargue la batería cuando la temperatura del aire sea inferior a 5 °C *(40 °F)* o superior a 40 °C *(104 °F)*. Esto es crucial e impedirá daños importantes en la batería.

1 El cargador y la batería pueden calentarse al tacto durante la carga. Esta es una condición normal, y no indica un problema.
2 Si la batería no se carga debidamente:
- **2.1** Compruebe la corriente en el receptáculo enchufando en una lámpara o en otro aparato.
- **2.2** Compruebe para ver si el receptáculo está conectado a un interruptor de luz que se apaga cuando enciende las luces.

Mueva el cargador y la batería a un lugar donde la temperatura del aire circundante esté comprendida entre aproximadamente 18 y 24 °C *(65 y 75 °F)*.

- **2.3** Si persisten los problemas de carga, lleve la herramienta, la batería y el cargador a su centro de servicio local.

Tabla 4

Operación de la luz del indicador	
————	La carga está completa (verde continua)
- - - - -	Batería cargándose (verde intermitente)
• • • • • •	Rojo, a una velocidad rápida. Reemplace la batería.
-••-••-	El cargador ha detectado una batería debilitada o dañada. Deje de cargar la batería. Demora de paquete caliente/frío. El cargador ha detectado una batería excesivamente caliente o fría. Inicia automáticamente una demora de grupo caliente/frío, suspendiendo la carga hasta que se normalice la temperatura de la batería. Después de esto, el cargador cambia automáticamente a la modalidad de carga de a batería.

3 La batería debe recargarse cuando no se produce suficiente corriente en los trabajos. No la siga usando en estas condiciones. Siga el procedimiento de carga. También puede cargar parcialmente un grupo usado parcialmente siempre que lo desee, sin efectos adversos en la batería.
4 En ciertas condiciones, con el cargador enchufado en la fuente de alimentación, los contactos de carga expuestos del cargador pueden cortocircuitarse por materiales extraños. Los materiales extraños de naturaleza conductora como lana de acero, papel de aluminio o cualquier acumulación de partículas metálicas entre otros deben mantenerse alejados de las cavidades del cargador. Desenchufe siempre el cargador de la fuente de alimentación cuando no haya una batería en la cavidad. Desenchufe el cargador antes de tratar de limpiar.

⚠ ADVERTENCIA

No deje que entre líquido en el cargador. Se puede producir una descarga eléctrica.

Para facilitar el enfriamiento del grupo de baterías después del uso, no coloque el cargador o el grupo de baterías en un entorno caluroso como en una plancha de metal o un remolque sin aislar.

De no cumplir con ello se pueden producir lesiones graves o mortales.

Vista desarrollada y lista de piezas

Fig. IPB 1

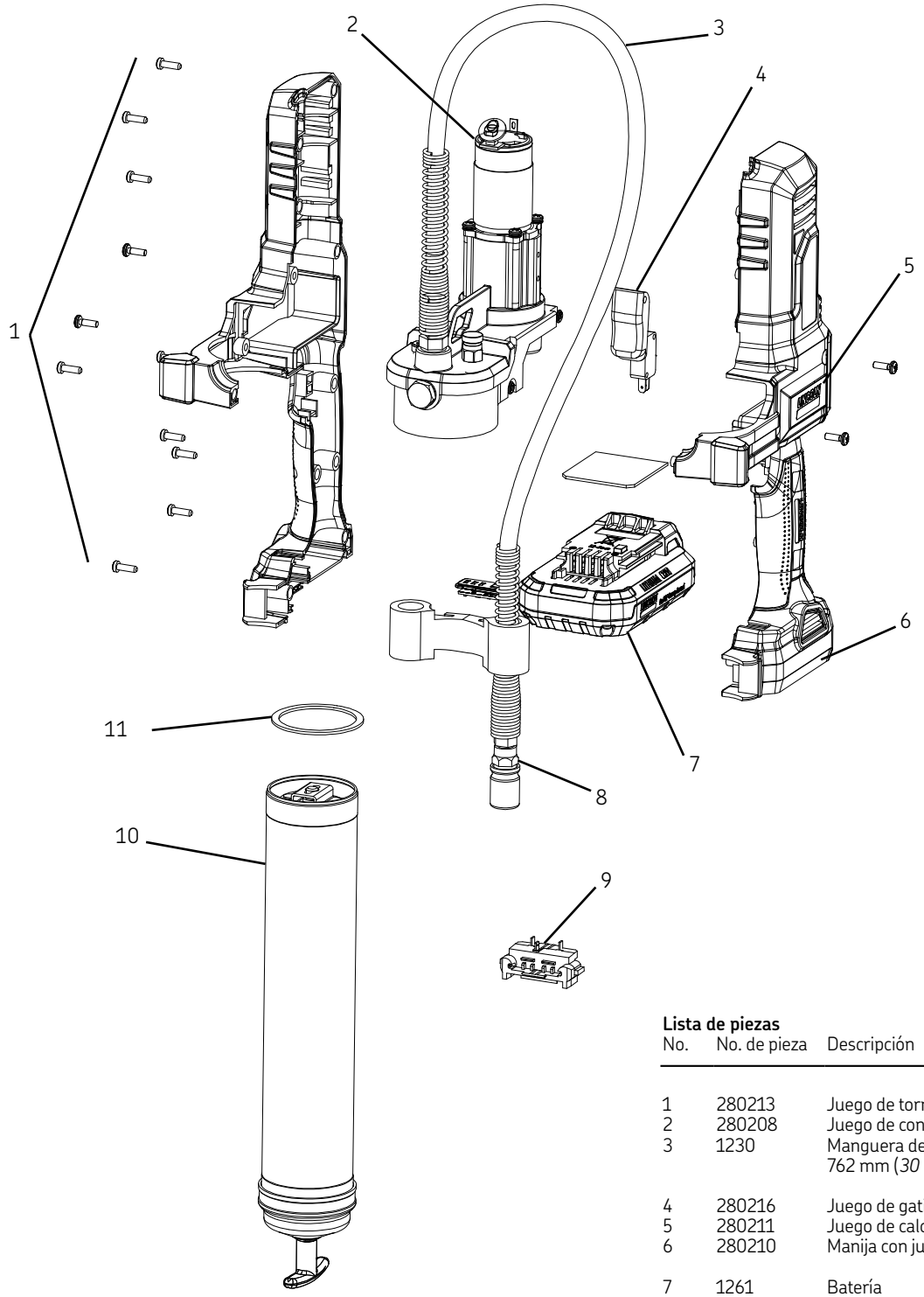

Lista de piezas

No.	No. de pieza	Descripción
1	280213	Juego de tornillería (1260)
2	280208	Juego de conjunto de bomba (1260)
3	1230	Manguera de 3,1 mm (*.125 in.*) de DI x 762 mm (*30 in.*) pulg de largo
4	280216	Juego de gatillo
5	280211	Juego de calcomanía
6	280210	Manija con juego de tornillos
7	1261	Batería
8	5852	Miniacoplador hidráulico
9	280209	Juego de componentes eléctricos
10	271882	Juego de tubo de engrase
11	280233	Juergo de juntas (1260)

Vista desarrollada y lista de piezas

IPB 2

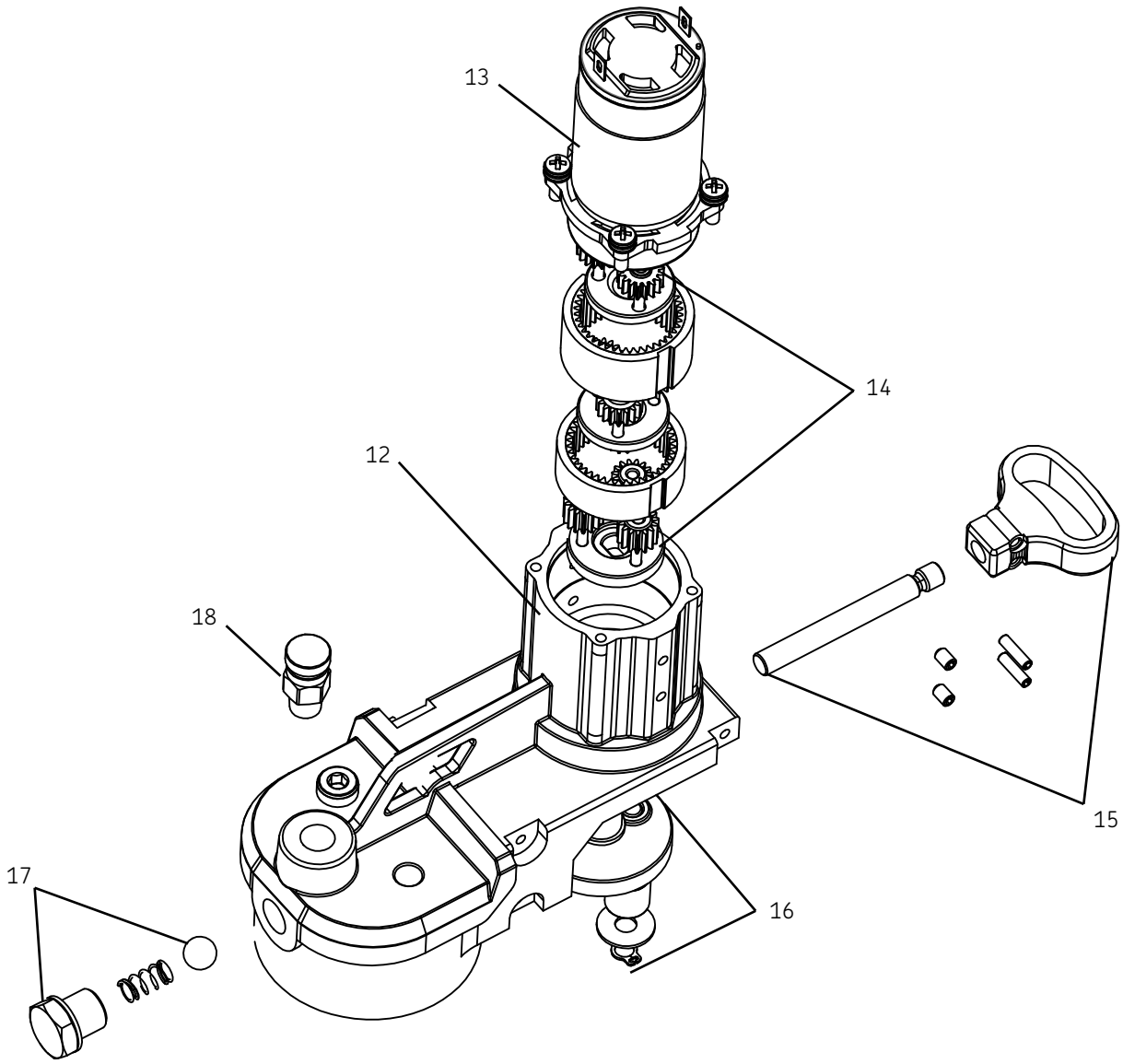

Tabla 6

Lista de piezas

No.	No. de pieza	Descripción
12	280212	Caja de juego de cojinetes
13	271893	Motor con juego de placas
14	280214	Juego de conjunto de engranajes (1260)
15	280215	Juego de yugos de pistón
16	280232	Juego de conjunto de excitador
17	280231	Juego de válvula de retención
18	286315	Juego de válvula de descarga

Tabla 7

Resolución de problemas

Condición	Causa posible	Acción correctora
PowerLuber no distribuye grasa.	El conjunto de tubo de engrase no tiene grasa.	Compruebe que el conjunto de tubo de engrase tenga grasa.
	Pérdida de cebado.	Repita la operación de cebado.
	La bola de retención no funciona.	Quite la bola de retención, limpie e inspeccione el área del asiento de la bola.
	Manguera flexible obstruida.	Limpie o reemplace la manguera flexible.
PowerLuber sigue descebándose.	Puede haber aire atrapado en varios lugares del recipiente después del relleno a granel.	Vacíe el conjunto de tubo de engrase, rellene y repita las instrucciones de cebado.
	El seguidor puede adherirse en el conjunto de tubo de engrase.	Desmonte el conjunto de tubo de engrase y límpielo. Asegúrese de que el seguidor se haya introducido en el cartucho de engrase.
		Verifique que el seguidor no quede atrapado en el borde del cartucho de engrase.
		Reemplace el conjunto de tubo de engrase (5) si está dañado.
	Compruebe el asiento de bola y la bola está sucia.	Limpie la bola de retención y el asiento de bola de retención.
La batería no se carga.	Es posible que no llegue corriente al cargador. La batería puede ser defectuosa.	Compruebe que llegue corriente al receptáculo. Reemplace la batería.
El motor no funciona.	Es necesario cargar la batería.	Recargue la batería.
	Conexión defectuosa con el motor.	Quite la batería, desmonte la manija y compruebe las conexiones en el borne, interruptor del gatillo y motor.

Tabla 8

Lista de piezas

No.	No. de pieza	Descripción
1	280213	Juego de tornillería (1260)
2	280208	Juego de conjunto de bomba (1260)
3	1230	Manguera de 3,1 mm (*.125 in.*) de DI x 762 mm (*30 in.*) pulg de largo
4	280216	Juego de gatillo
5	280211	Juego de calcomanía
6	280210	Manija con juego de tornillos
7	1261	Batería
8	5852	Miniacoplador hidráulico
9	280209	Juego de componentes eléctricos
10	271882	Juego de tubo de engrase
11	280233	Juergo de juntas (1260)
12	280212	Caja con juego de cojinete
13	271893	Motor con juego de placas
14	280214	Juego de conjunto de engranajes (1260)
15	280215	Juego de yugo de pistón
16	280232	Juego de conjunto de excitador
17	280231	Juego de válvula de retención
18	286315	Juego de válvula de descarga

Declaración de conformidad según la directiva de EMC 2014/30/UE.

Declaramos que el modelo de la pistola de engrase 1262E en la versión suministrada por nosotros, cumple con las estipulaciones de la directiva mencionada arriba.
Normas armonizadas aplicadas en particular

EN55014-1:2006+A1:2009+A2:2011 Compatibilidad electromagnética – Requisitos para aparatos caseros, herramientas eléctricas y aparatos similares – Parte 1: Emisiones – Norma de familia productos

EN 55014-2:1977+A1:2001+A2:2008 Compatibilidad electromagnética – Requisitos para aparatos traseros, herramientas eléctricas y aparatos similares – Parte 2: Inmunidad – Norma de familia de productos

Declaración de conformidad según se define en la Directiva de maquinaria 2006/42/EC y la directiva de bajo voltaje 2014/32/UE.

Declaramos que el modelo de la pistola de engrase PowerLuber 1262E en la versión que suministramos cumple con la estipulación de la directiva mencionada arriba.
Normas armonizadas aplicadas en particular: EN 60745-1:2009 + A11: 2010 Herramientas eléctricas motorizadas portátiles. Seguridad. Requisitos generales.

Declaración de conformidad según se define en la Directiva de maquinaria 2006/42/UE.

Declaramos que el modelo de cargador de baterías en la versión que suministramos cumple con la estipulación dela directiva mencionada arriba. Normas armonizadas aplicadas en particular:

EN 60335-1: 2012 Aparatos caseros y similares - Industrial. Seguridad. Parte 1. Requisitos generales.

EN 60335-2-29: 2004+A2:2010 Aparatos caseros y similares - Industrial. Seguridad. Parte 2. Requisitos particulares para aparatos de gas, aceite que tengan conectores eléctricos

EN 62233:2008: Método de medición para campos electromagnéticos de aparatos caseros y similares con respecto a la exposición a personas.

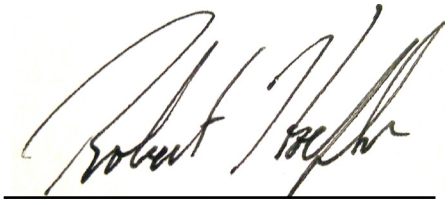

St. Louis, MO Julio 2014
Bob Hoefler, Director de Desarrollo e Ingeniería de Productos

Garantía de satisfacción de 100 días.

Si tiene problemas con su herramienta de iones de litio de Lincoln, póngase en contacto con su equipo de servicio técnico para obtener apoyo en tratar el asunto.

Si no está completamente satisfecho con el rendimiento de su pistola de engrase inalámbrica de iones de litio Lincoln por cualquier motivo, podrá devolverla al lugar de compra en un plazo máximo de 100 días contados a partir de la fecha de compra acompañada por un recibo para obtener un reembolso completo.

Garantía limitada especial de Lincoln Industrial

GARANTÍA DE HERRAMIENTA LIMITADA ESPECIAL DE 5 AÑOS Modelos: 1262, 1264, 1862, 1864, 1882, 1884 (para baterías y cargadores vea una declaración de garantía separada)

Lincoln garantiza que la herramienta fabricada y suministrada por Lincoln carece de defectos de materiales y fabricación durante cinco (5) años contados a partir de la fecha de compra, excluyéndolos de cualquier garantía especial, ampliada o limitada publicada por Lincoln. Si se demuestra que los equipos son defectuosos durante este período de garantía, se repararán o remplazarán, a discreción de Lincoln, de forma gratuita.

Esta garantía está condicionada por la determinación de un representante autorizado de Lincoln de que el equipo es defectuoso. Para obtener su reparación o reemplazo, debe enviar los equipos, gastos de transporte pagados de antemano, con la prueba de compra a un centro de garantías y servicio autorizado de Lincoln dentro del período de la garantía.

Esta garantía se extiende solamente al comprador original que haya efectuado la compra a un minorista. Esta garantía no se aplica a equipos dañados por accidente, sobrecarga, abuso, uso indebido, negligencia, instalación defectuosa o material abrasivo o corrosivo, o a equipos reparados o alterados por cualquier persona que no esté autorizada por Lincoln. Esta garantía se aplica solamente a equipos instalados, operados y mantenidos estrictamente según las especificaciones escritas y recomendadas proporcionadas por Lincoln o su personal de campo autorizado.

Esta garantía es exclusiva y reemplaza cualquier otra garantía, explícita o implícita, incluida la garantía de comercialización o garantía de idoneidad para una cierta finalidad, pero sin limitarse a las mismas.

En ningún caso será responsable Lincoln de daños incidentales o emergentes. La responsabilidad de Lincoln ante cualquier reclamación por pérdida o daños que sean consecuencia de la venta, reventa o uso de equipos suministrados no debe en ningún caso exceder el precio de compra. Algunas jurisdicciones no permiten la exclusión o limitación de daños incidentales o emergentes, por lo que es posible que no se aplique a su caso la limitación o exclusión anterior.

Esta garantía le da derechos legales específicos. También puede tener otros derechos que varían por jurisdicción.

PAQUETE DE BATERÍAS y CARGADORES – GARANTÍA LIMITADA

Modelos de baterías de iones de litio:1261, 1861, 1871 Modelos de cargadores: 1850, 1855A, 1870, 1875A

Lincoln garantiza que las baterías y los cargadores de baterías fabricados y suministrados por Lincoln carecen de defectos de materiales y fabricación durante dos (2) años contados a partir de la fecha de compra, excluyéndolos de cualquier garantía especial, ampliada o limitada publicada por Lincoln. Si se demuestra que los equipos son defectuosos durante este período de garantía, se repararán o remplazarán, a discreción de Lincoln, de forma gratuita.

Para obtener detalles adicionales de la cubierta de la garantía, información de reparación o apoyo:

Visite: www.lincolnindustrial.com
o contáctenos en:
lincoln.tech.service@skf.com
o llame al 314-679-4200 y seleccione la opción 2

Esta página se dejó en blanco
intencionalmente

Esta página se dejó en blanco
intencionalmente

skf.com | lincolnindustrial.com

® SKF es una marca registrada del Grupo SKF.

® Lincolnes una marca registrada del Lincoln Industrial Corp.

© Grupo SKF 2016
El contenido de esta publicación es propiedad de los editores y no puede reproducirse (incluso parcialmente) sin autorización previa por escrito. Se ha tenido el máximo cuidado para garantizar la exactitud de la información contenida en esta publicación, pero no se acepta ninguna responsabilidad por pérdidas o daños, ya sean directos, indirectos o consecuentes, que se produzcan como resultado del uso de dicha información.

PUB LS/I4 16510 ES.R2 · Marzo 2016 · Forma 420587A