125LB Push spreader	Instruction & Assembly manual	UK
57-KG (125 LB)-Streuer zum schieben	Bedienungs- und Montageanleitung	D
Épandeur Poussette 125LB	Mode d'emploi et d'assemblage	FR
Duwstrooimachine	Instructie en montage handleiding	NL

gopart®

GENERAL WARNINGS

READ and UNDERSTAND this manual completely before using Push Spreader.

Operator must read and understand all safety and warning information, operating instructions, maintenance and storage instructions before operating this equipment. Failure to properly operate and maintain the push spreader could result in serious injury to the operator or bystanders.

Operation Warnings

- Do not at any time carry passengers sit or stand on the spreader.
- Do not allow children to play on, stand upon or climb in the spreader.
- Always inspect the spreader before using to assure it is in good working condition.
- Replace or repair damaged or worn parts immediately.
- Always check and tighten hardware and assembled parts before operation.
- Do not exceed equipment maximum load capacity of 125lb.
- Avoid large holes and ditches when transporting loads.
- Be careful when operating on steep grades (hill) the spreader may tip over.
- Do not push close to creeks, ditches and public highways.
- Do not use spreader on windy days when spreading grass seed or herbicides.
- Always use caution when loading and unloading spreader.
- Never tow the spreader with a motorized vehicle.

Crush and Cut Hazards

- Always keep hands and feet clear from moving parts while operating the equipment.
- Always clear and keep work area clean when operating.
- Always wear safety gear, eye protection, gloves and work boots when operating the spreader.

WARNING
The warnings, cautions, and instructions outlined in this instruction manual cannot cover all possible conditions or situations that may occur. It must be understood by the operator that common sense and caution are factors which cannot be built into this product and must be supplied by the operator.

PROP 65 WARNING
This product contains chemicals known to the state of California to cause cancer, birth defects, or other reproductive harm.

Assembly Is Required

This product requires assembly before use. See “Assembly” section for instructions. Because of the weight and/or size of the push spreader, it is recommended that another adult be present to assist with the assembly. **INSPECT ALL COMPONENTS** closely upon receipt to make sure no components are missing or damaged.

HAZARD SIGNAL WORD DEFINITIONS

UK

⚠	This is the safety alert symbol. It is used to alert you to potential personal injury hazards. Obey all safety messages that follow this symbol to avoid possible injury or death.
⚠ **DANGER**	DANGER indicates an imminently hazardous situation which, if not avoided, will result in death or serious injury.
⚠ **WARNING**	WARNING indicates a potentially hazardous situation which, if not avoided, could result in death or serious injury.
⚠ **CAUTION**	CAUTION indicates a potentially hazardous situation which, if not avoided, may result in minor or moderate injury.
CAUTION	CAUTION used without the safety alert symbol indicates a potentially hazardous situation which, if not avoided, may result in property damage.

ABOUT YOUR PUSH SPREADER

This push spreader is designed to spread a wide range of materials (Fertilizer, Grass Seed and Ice melt). Materials such as Powders, Manure, Top Soil, Gravel, and Mulch have the wrong physical characteristics and should not be used with this spreader. Never exceed the rated load capacity of 125lbs when operating the spreader.

Your spreader needs to be pushed at three miles per hour, which is a brisk walking speed. Slower or faster speeds will change the spread patterns. Wet spreading material will also change the spread pattern and flow rate. Clean your spreader thoroughly after each use. Wash between the shut off plate and bottom of the hopper.

Technical specifications on the push spreader are provided in the “Specifications” section of this manual.

CONTROLS AND FEATURES IDENTIFICATION

Read this owner's manual before operating the equipment. Familiarize yourself with the location and function of the controls and features. Save this manual for future reference.

1. **Handle** – Pushes and moves the spreader easily.
2. **Flow Control** – Controls the flow of material being spread.
3. **Hopper** – Do not exceed rated load capacity 125lb.
4. **Tires / Wheel** – Do not exceed recommended rated 30PSI.
5. **Impeller** – Evenly distributes material.
6. **Support Leg** – Stabilizes load and spreader.

CAUTION
Read and follow all instructions for assembly and operation. Failure to properly assemble this equipment could result in serious injury to the user or bystanders, or cause equipment damage.

PUSH SPREADER COMPONENT PARTS AND ASSEMBLY.

Take all parts out of the shipping crate and inspect components to ensure there are no missing pieces before starting to assemble the push spreader follow steps 1 through 5.

TOOLS REQUIRED

- Pliers (2 Each)
- 8mm Wrenches (2 Each)
- 10mm Wrenches (2 Each)
- 13mm Wench
- 14mm Wrench

COMPONENT PARTS

Hex Bolt M8X75
1 pc

Hex Bolt M6X40
6 pcs

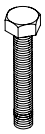

Hex Bolt M6X35
2 pcs

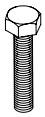

Hex Bolt M6X20
4 pcs

R Pin Ø3
1 pc

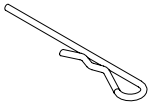

Lock Nut M8
3 pcs

Lock Nut M6
12 pcs

Flat Washer Ø16
6 pcs

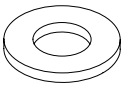

Flat Washer Ø8
2 pcs

Big
Flat Washer Ø6
6 pcs

Spring Washer Ø6
6 pcs

Bushing
2 pcs

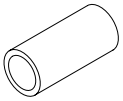

Bushing
2 pcs

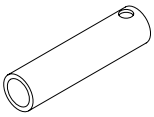

Drive Pin
1 pc

Spacer
1 pc

Cotter Pin Ø5X35
2pcs

Support Leg
1 pc

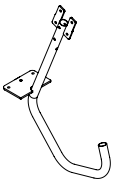

Solid Linkage
1 pc

Handle Preassembled
1 pc

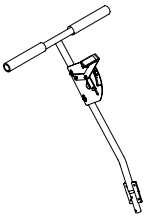

Hopper
1 pc

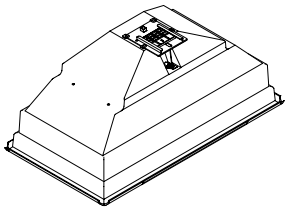

Frame Tube Assembly
1 pc

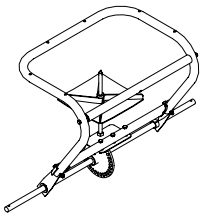

Wheel
2 pcs

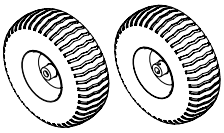

Screen
1 pc

Rain Cover
1 pc

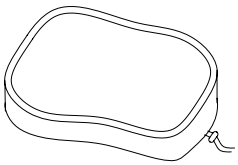

STEP 1: INSTALLING THE WHEELS

UK

1. On the left side of axle install a wheel bushing and wheel spacer into the axle.
2. Slide a wheel over the axle.
3. Put an Ø16 flat washer over the axle, insert the cotter pin through the hole and secure by bending.
4. On the right side of the axle slide a wheel bushing and the wheel spacer into the axle.
5. Put a wheel over the axle, line up the holes and insert the drive pin through sleeve and lock.
6. Put an Ø16 flat washer over the axle, insert the cotter pin through the hole and secure by bending.

NOTE: Four additional flat washers are provided for adjusting the gap between the wheels.

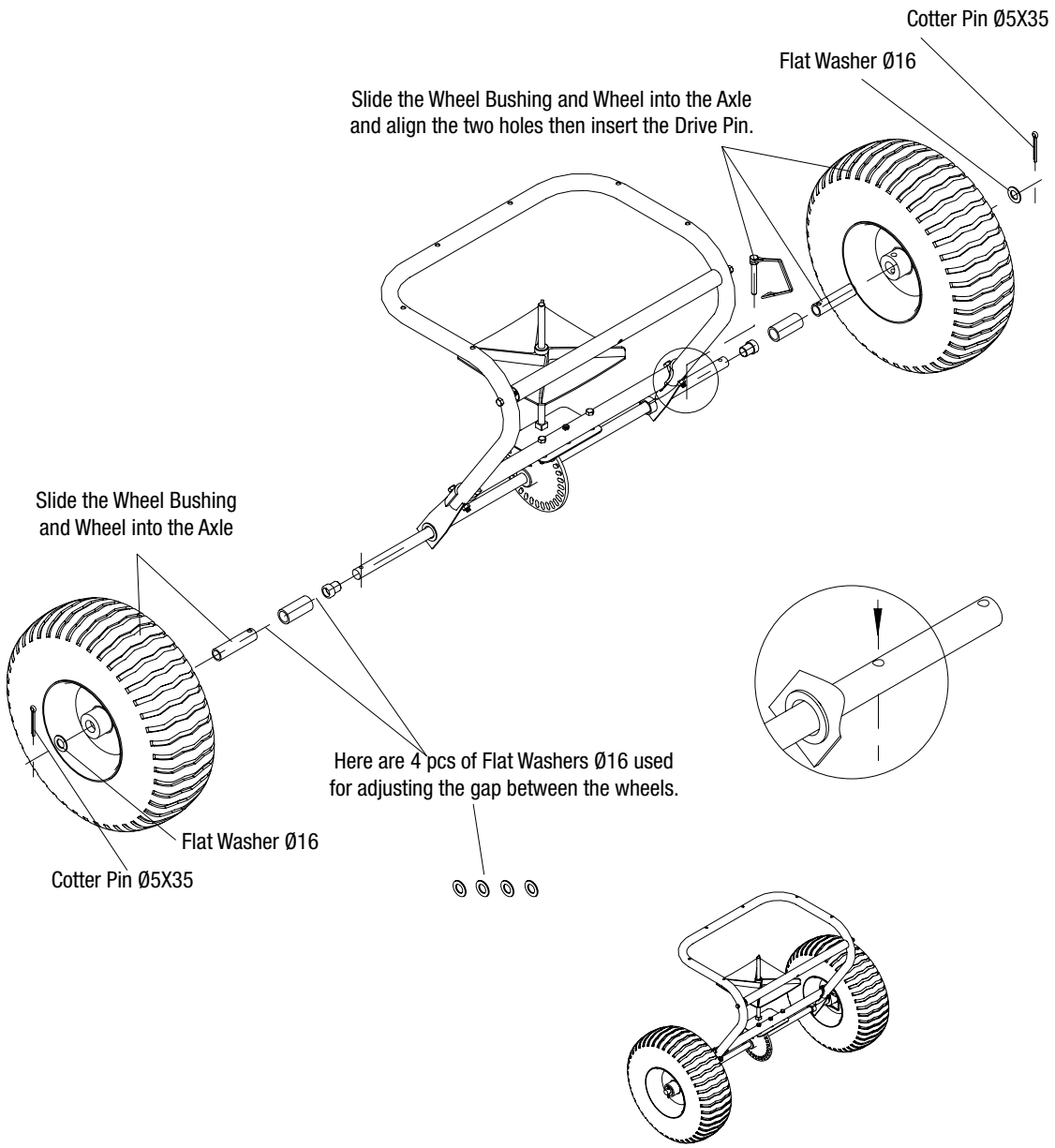

STEP 2: ASSEMBLING THE SUPPORT LEG

UK

1. Position the support leg so the J-shaped end is pointing away from the wheel assembly.
2. Insert the M8x75 hex bolt through the top hole on the support leg and slide the spacer over the bolt end.
3. Take the support leg and insert the bolt through the upper cross bar on the mounting assembly and loosely tighten with the M8 lock nut.

NOTE: Before tightening the bolt make sure the support leg flange and the lower cross bar holes line up.

4. Insert M6 x 40 hex bolt through the holes in the flange and cross bar. Use the Ø6 big flat washer and M6 lock nut and tighten all hardware.

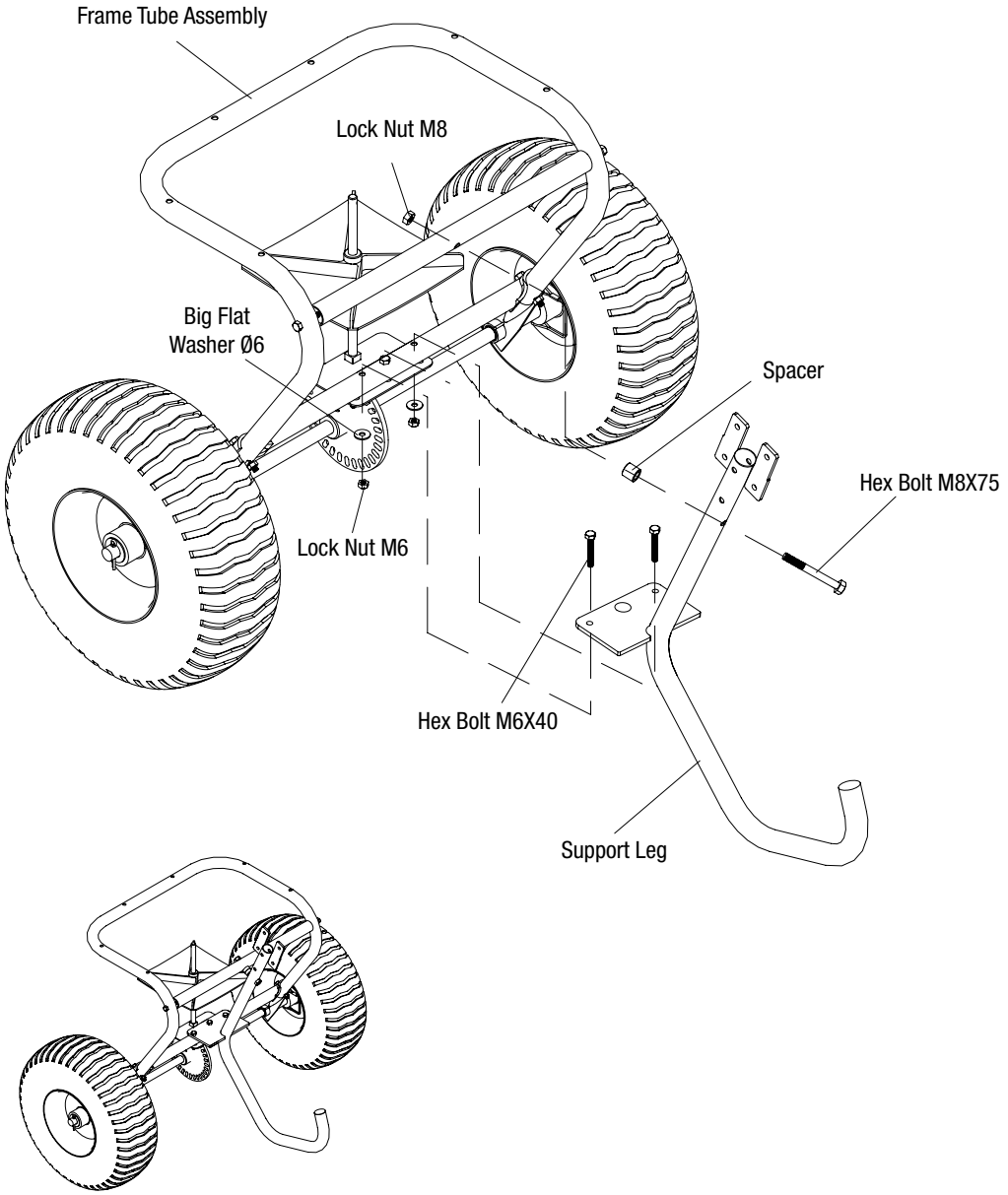

STEP 3: INSTALLING THE HOPPER

UK

1. Lower the hopper over the mounting assembly, carefully line up the holes in the bottom of the hopper with the spindle in the mounting plate of the axle.
2. Use the M6 x 40 hex bolt and Ø6 flat washer to attach the hopper to the mounting assembly and secure with M6 lock nut.
3. Make sure the gear and pinion gear works smoothly. If not, adjust again until the gear and pinion gear swivel smoothly.
4. Tighten all the hardware on the shaft support plate and hopper.
5. Insert the R pin through the top of the spindle.

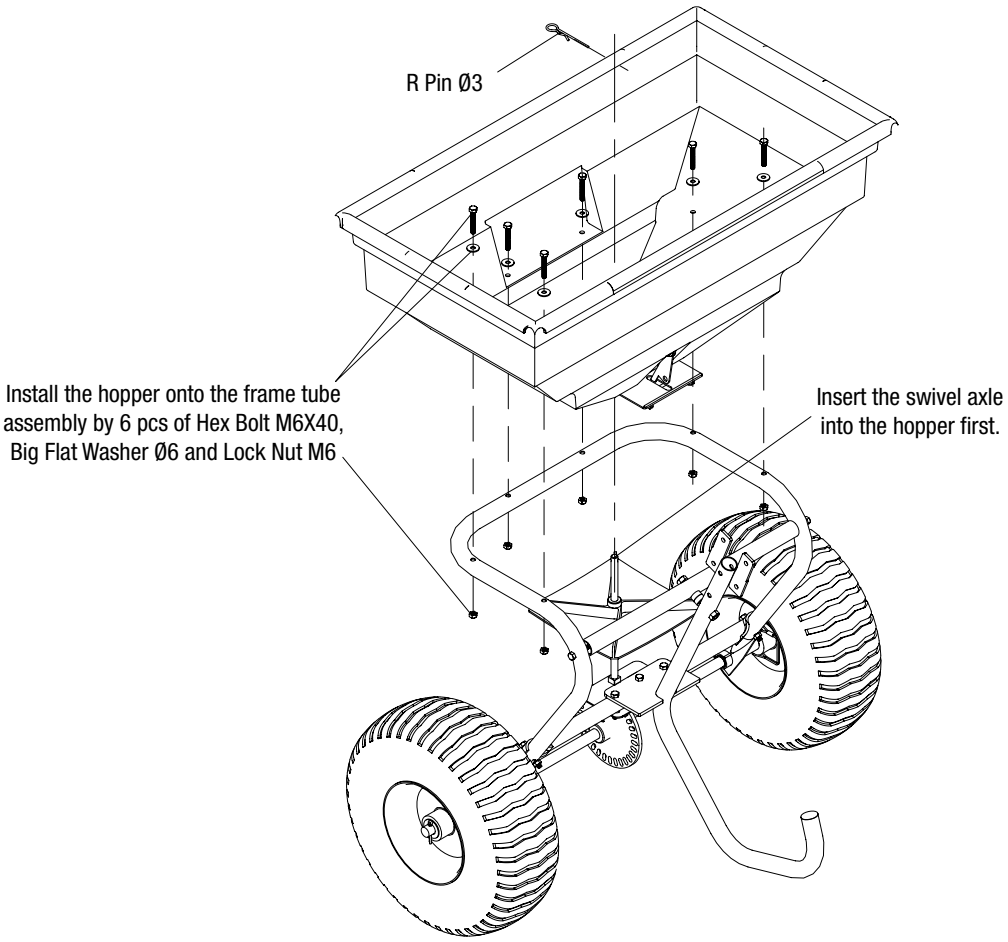

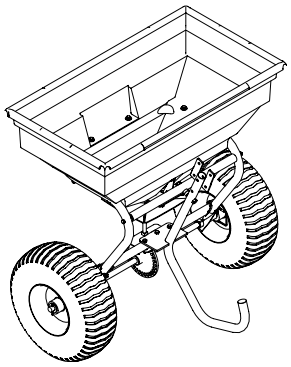

STEP 4: CONNECTING HANDLE TO THE SUPPORT LEG

1. Slide the handle tube into the top of the support leg and align the two holes.
2. Insert M6x35 hex bots through the two holes on the support leg and tighten with the Ø6 spring washer and M6 lock nut.
3. Insert M6x20 hex bolt through the hole in the side plate and tighten with Ø6 spring washer and M6 lock nut.

UK

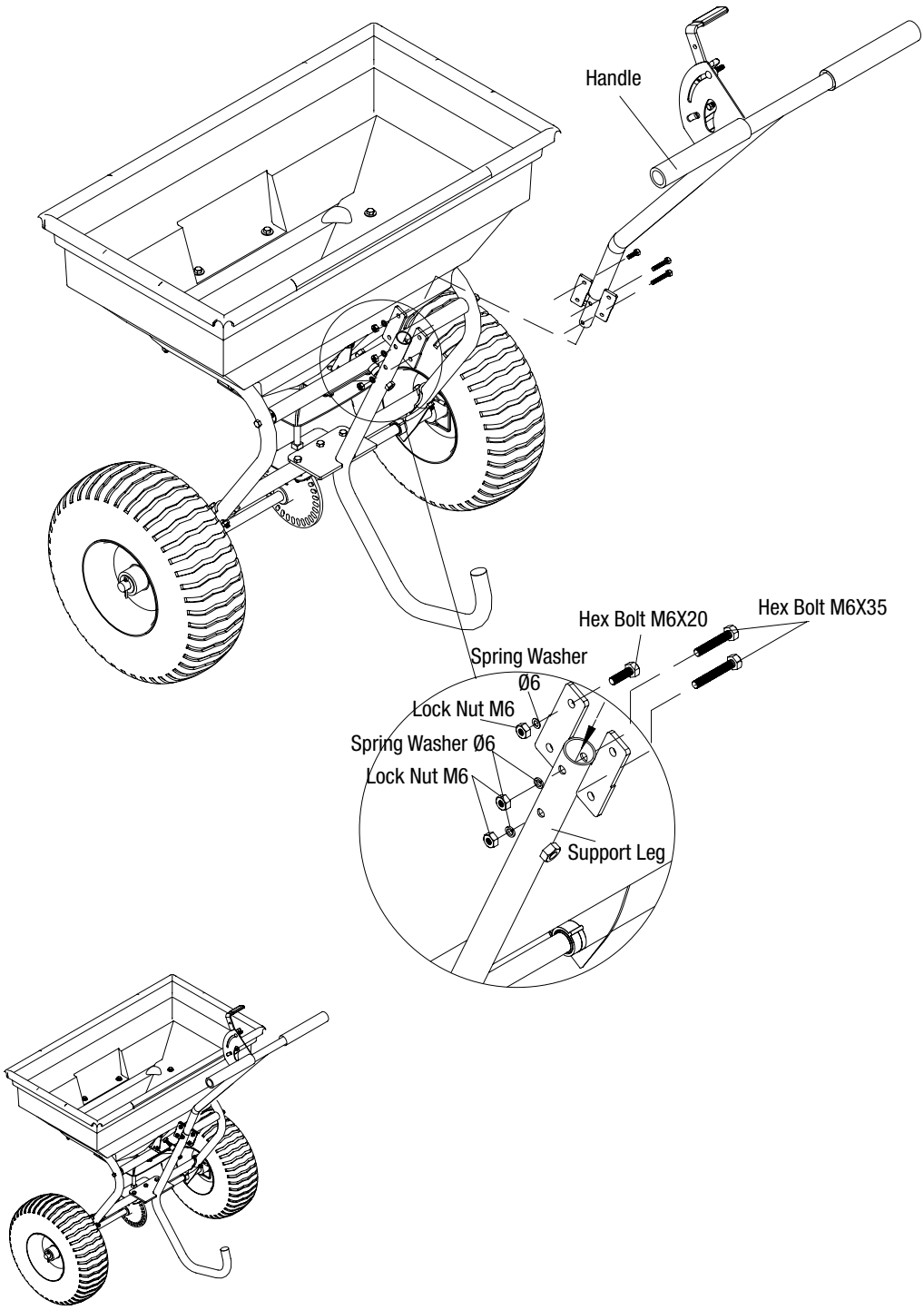

STEP 5: CONNECTING THE SOLID LINKAGE

UK

1. Connect the solid linkage through the bottom fix plate using the Ø8 flat washer and tighten with a M8 lock nut.
2. Connect the other end of the linkage to the flow control with an Ø8 flat washer and M8 lock nut.
3. Install the hopper screen in the bottom of the hopper.
4. Before using the spreader make sure all the hardware is tightened.
5. Use the rain cover as needed to protect material in the hopper or when spreader is being stored.

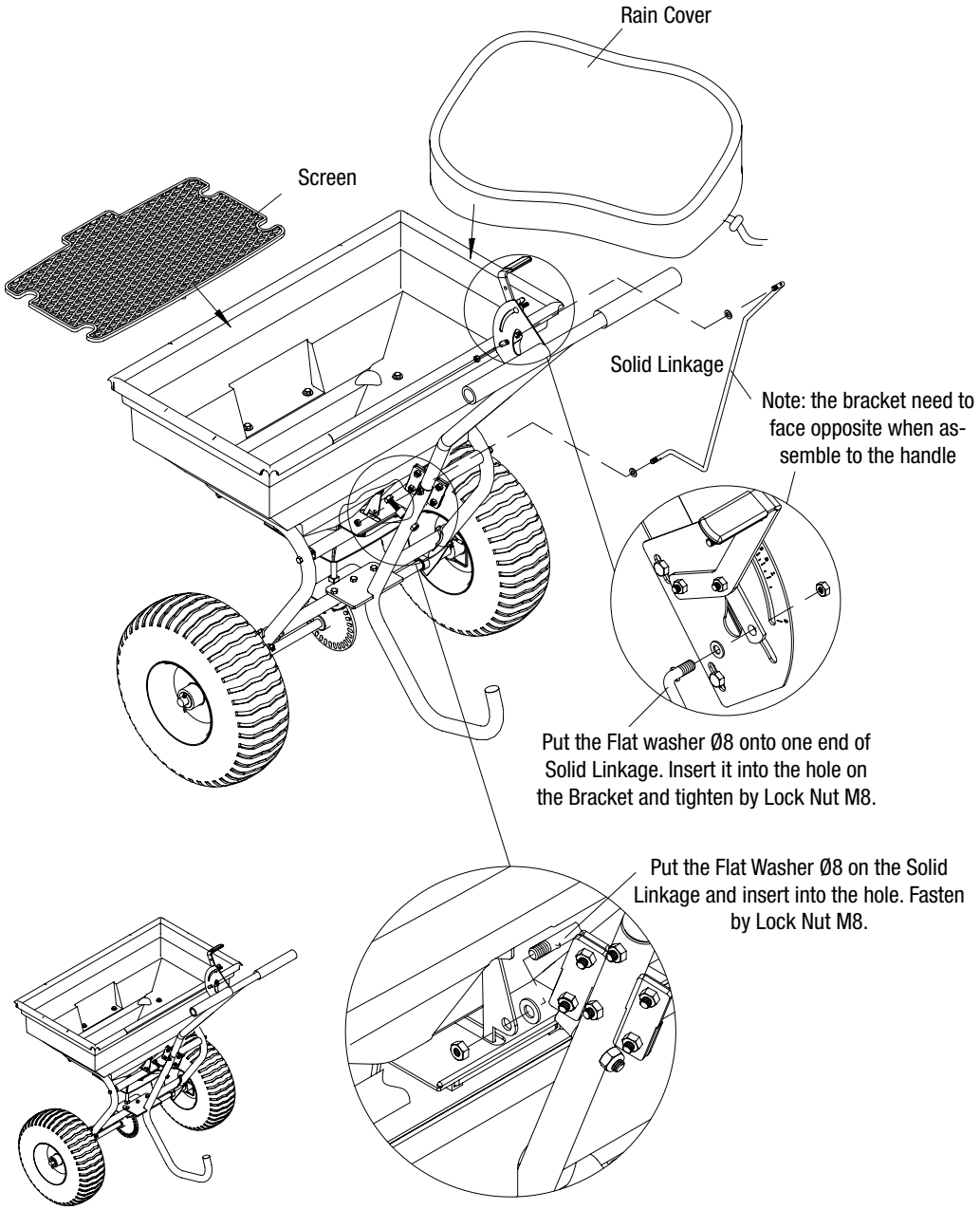

WARNING
Before using the push spreader, review the instructions below and safety information. Failure to follow these instructions may result in property damage or injury to the operator or bystanders.

USING YOUR SPREADER

1. Inspect your spreader before each use. Make sure the wheels turn easily, and the gearbox moves when the spreader is pushed. The hopper should be clean and free from cracks.
2. Spreader is designed to spread a range of materials (Fertilizer, Grass Seed and Ice melt). Materials such as Powder, Manure, Top Soil, Gravel, and Mulch have the wrong physical characteristics and should not be used with your spreader
3. Do not use spreader on windy days when spreading grass seed or herbicides.
4. Determine approximate square footage of the area to be covered and estimate amount of material required. Please refer to fertilizer manufacturer's recommendation. Break up any lumpy fertilizer as you fill the hopper.
5. Before filling the hopper, make sure that the flow control lever is in the"0"position and the flow control plate is closed.
6. Set the adjustable stop with the flow control lever always in the"0"position. Every time you are ready to stop or turn back, close the flow control plate to stop dispersing the material and continue one more stride. This reduces waste and avoids damaging the lawn with over-saturated product coverage.
7. Follow fertilizer manufacturer's recommended coverage rate for each product
8. To maintain the same coverage when walking at a different speed, adjust the flow rate. Reduce the flow setting for slower speeds and increase the flow setting for higher speeds.
9. Keep the impeller plate horizontal when operating the spreader. Tilting the spreader will result in uneven coverage.
10. Make sure the R pin is installed in the hopper before starting the spreader.
11. Always start walking prior to opening the closure plate.
12. Always close the flow control plate before turning or stopping the spreader.
13. If spreading material is accidentally deposited too heavily in a small area, soak the area thoroughly with a garden hose or sprinkler to prevent burning of the lawn.
14. To insure consistent coverage, make sure each broadcast pattern slightly overlaps the previous broadcast pattern.
15. When broadcasting spreading material, make sure the broadcast pattern does not hit evergreen trees, flowers or shrubs.
16. Do not over apply spreading material. Follow the recommended coverage rate for each product. Over application will lead to lawn damage and contamination.

UK

ADJUSTING THE FLOW

1. You can move up the handle to adjust the spreader setting by following the direction of the arrowhead. When then handle moves up to “30”, the adjustable plate is fully open, when it goes to “0”, it’s fully closed.
2. Loosen the wing nut on the Bracket and move the adjustment lever handle up or down depending on the amount of material required. Pushing the handle down will release more material and pulling the handle up will stop the flow entirely.
3. Tighten the wing nut when the desired position is reached.

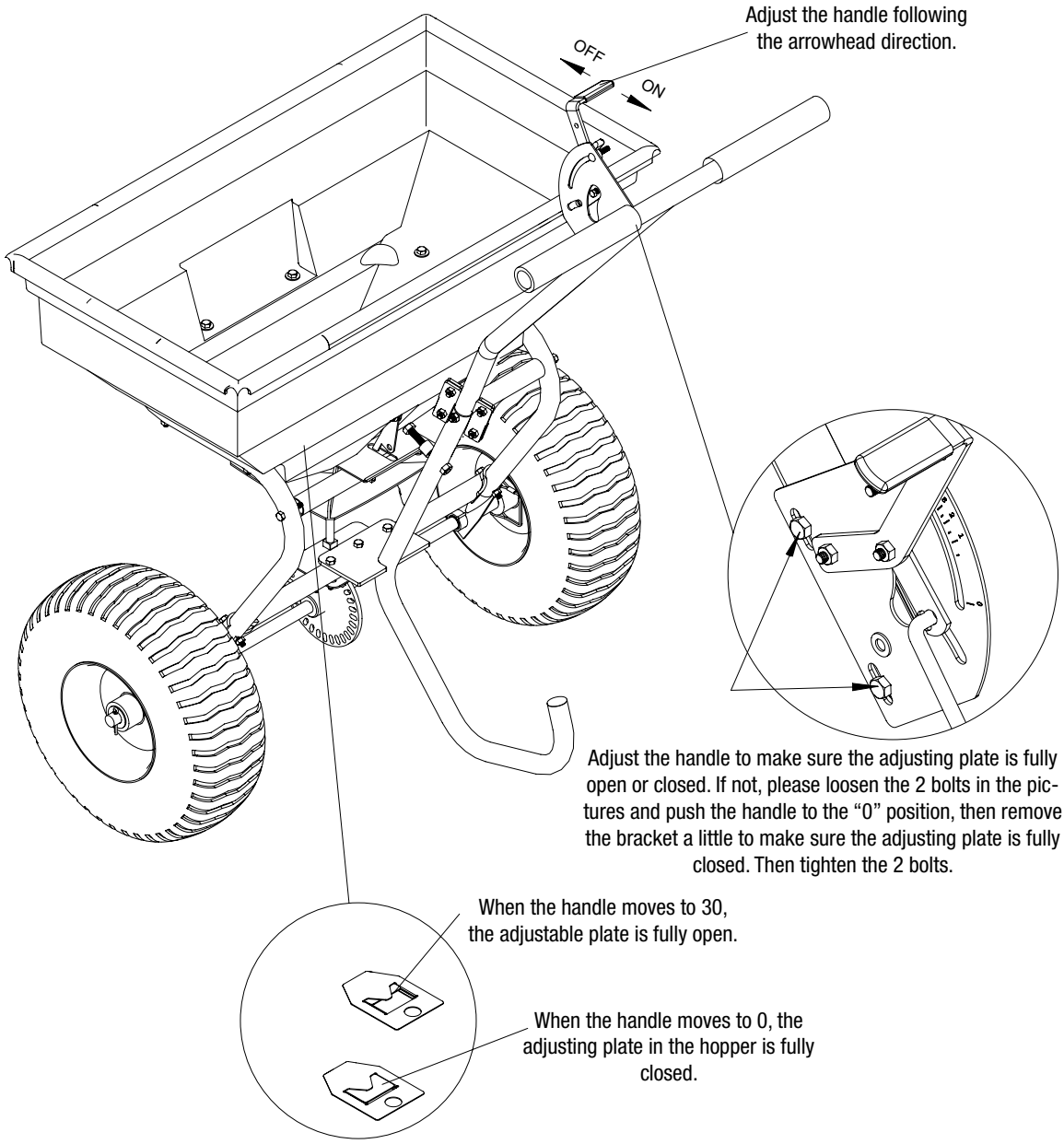

CONSISTENT COVERAGE

To insure consistent coverage, make sure each broadcast pattern slightly overlaps the previous broadcast pattern as shown in figure below. The approximate broadcast widths for different materials are shown in the application chart.

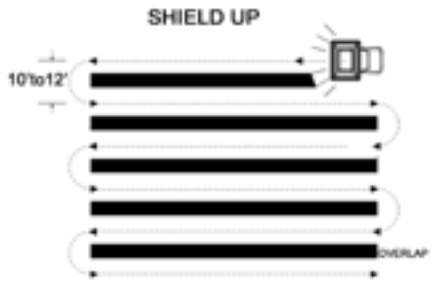

WARNING
Do not over apply spreading material. Follow the recommended coverage rate for each product. Over application will lead to damage and contamination. If spreading material accidentally hits or deposits too heavily, soak the area thoroughly with a garden hose or sprinkler to prevent burning.

SPREADING INSTRUCTIONS

CALCULATING AMOUNT OF MATERIAL NEEDED

To calculate the amount of fertilizer you will need to cover your lawn, divide the coverage amount listed on the label by the weight of the fertilizer bag. For example a 10LB. bag of fertilizer with coverage of 10,000 square feet will distribute 1LB. of fertilizer every 1,000 square feet at full rate or 1/2LB. of fertilizer every 1,000 square feet at half rate. For pre-calculated rates see Chart A (Example: 25LB. bag with 15,000 sq. ft. coverage = 1.7LB./1,000 sq. ft.). Use Chart B to find the closest spreader setting (Example: 1.7LB./1000 sq. ft. = Spreader Setting of 8).

Chart A - Square Foot Coverage per Bag*

	LBS/1,000 SQ FT		
Weight of Bag (LBS.)	**5,000 SQ FT COVERAGE**	**10,000 SQ FT COVERAGE**	**15,000 SQ FT COVERAGE**
5	1.0 LB.	0.5 LB.	0.3 LB.
10	2.0 LB.	1.0 LB.	0.7 LB.
15	3.0 LB.	1.5 LB.	1.0 LB.
20	4.0 LB.	2.0 LB.	1.3 LB.
25	5.0 LB.	2.5 LB.	1.7 LB.
30	6.0 LB.	3.0 LB.	2.0 LB.
35	7.0 LB.	3.5 LB.	2.3 LB.
40	8.0 LB.	4.0 LB.	2.7 LB.
45	9.0 LB.	4.5 LB.	3.0 LB.
50	10.0 LB.	5.0 LB.	3.3 LB.
55	11.0 LB.	5.5 LB.	3.7 LB.

*These are only estimates actual amounts may vary.

Chart B - Spreader Settings/Spread Widths

MULTI-USAGES	LBS/1,000 SQ FT	SPREADER SETTING	• SMALL PARTICLE SPREAD	● MEDIUM PARTICLE SPREAD	⬤ LARGE PARTICLE SPREAD
FERTILIZER GRASS SEEDS ICEMELT	**1**	5	5-6 FT.	6-9 FT.	9-12 FT.
	2	8	5-6 FT.	6-9 FT.	9-12 FT.
	3	10	5-6 FT.	6-9 FT.	9-12 FT.
	4	13	5-6 FT.	6-9 FT.	9-12 FT.
	5	15	5-6 FT.	6-9 FT.	9-12 FT.
	6	18	5-6 FT.	6-9 FT.	9-12 FT.
	7	20	5-6 FT.	6-9 FT.	9-12 FT.
	8	23	5-6 FT.	6-9 FT.	9-12 FT.
	9	25	5-6 FT.	6-9 FT.	9-12 FT.
	10	28	5-6 FT.	6-9 FT.	9-12 FT.
	11	30	5-6 FT.	6-9 FT.	9-12 FT.

NOTE: DO NOT USE SALT. Using salt in this spreader will damage the mechanism and shorten the life of the machine.

MAINTENANCE AND STORAGE

WARNING
Improper maintenance and storage of the push spreader may void your warranty.

MAINTENANCE

- After each use clean material out of hopper.
- Rinse/dry inside and outside of the spreader after each use.
- Before operating make sure the tires have the RECOMMENDED TIRE PRESSURE 30 PSI.
- Periodically check all fasteners for tightness.
- Annually clean and lightly lubricate parts.
- Use a glossy enamel spray paint to touch up scratched or worn painted metal surfaces.
- Never exceed load capacity rating of 125lbs it will damage the spreader.

IMPORTANT:
If a part needs replacement, only use parts that meet the manufacturer's specifications. Replacement parts that do not meet specifications may result in a safety hazard or poor operation.

STORAGE

- Never allow material to remain in the hopper for extended periods of time.
- Before storing make sure the spreader is clean and dry for years of trouble free service.
- Store indoors or protected area during severe weather and winter months.

SPECIFICATIONS

Load Capacity: 125lb
Spreader Type: Broadcast
Hopper Material: Polypropylene
Hopper Dimensions: 29 1/2" x 16 1/2" x 13 1/2"
Overall Dimensions: 44" x 31 1/2" x 35 1/2"
Wheel size: 15''
Tire Pressure (PSI): 30
Unit Weight: 38lb

PARTS DRAWING & PARTS LIST

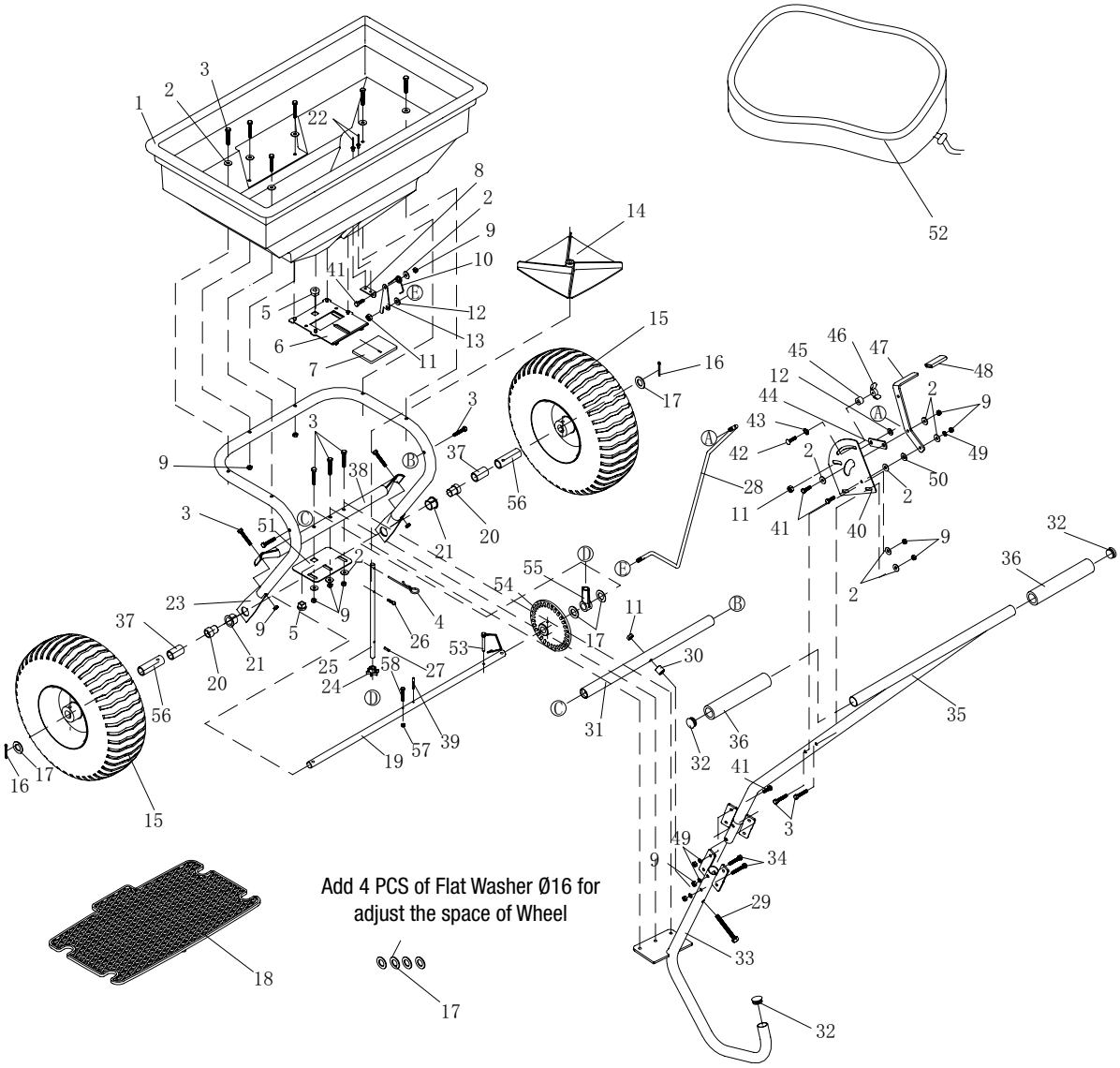

Ref#	Description	Qty	Ref#	Description	Qty
1	Hopper	1	30	Spacer	1
2	Big Flat Washer Ø6	16	31	Fixed Crossover Tube	1
3	Hex Bolt M6x40	15	32	Plastic Cap	3
4	R Pin Ø3	1	33	Support Tube	1
5	Bearing	2	34	Hex Bolt M6x35	2
6	Fixed Adjustable Plate	1	35	Handle	1
7	Active Adjustable Plate	1	36	Handle Cover	2
8	Base for Spring	1	37	Axle Bushing	2
9	Hex Lock Nut M6	22	38	Crossover Tube	1
10	Spring	1	39	Spring Pin Ø4x30	1
11	Hex Lock Nut M8	3	40	Bracket	1
12	Flat Washer Ø8	2	41	Hex Bolt M6x20	7
13	Fixed Plate for Connecting Rod	1	42	Carriage Bolt M6x25	1
14	Impeller	1	43	Teeth Lock Washer Ø8	1
15	Wheel	2	44	Connecting Plate	1
16	Cotter Pin Ø5x35	2	45	Spacer	1
17	Flat Washer Ø16	8	46	Wing Nut M6	1
18	Screen	1	47	Adjusting Handle	1
19	Axle	1	48	Handle Cover	1
20	Inner Axle Bushing	2	49	Spring Washer Ø6	7
21	Outer Axle Bushing	2	50	Nylon Washer	1
22	Rivet Ø5x8	2	51	Shaft Support Plate	1
23	Frame Tube Assembly	1	52	Rain Cover	1
24	Pinion Gear	1	53	Drive Pin	1
25	Swivel Axle	1	54	Gear (Driver)	1
26	Screw M4x20	1	55	Shaft Support Cap	1
27	Spring Pin Ø3x16	1	56	Wheel Bushing	2
28	Solid Linkage	1	57	Hex Lock Nut M5	1
29	Hex Bolt M8x75	1	58	Hex Bolt M5x40	1

LIMITED WARRANTY

UK

Warranty
For one year from the date of purchase Vulcan will replace for the original purchaser, or repair the push spreader. The warranty will not apply to any unit which was not assembled correctly, misused, overloaded or which has been used or operated contrary to our instructions, or which has been repaired or altered by anyone other than an authorized representative.

Warranty Exclusions
This warranty does not cover cosmetic defects such as paint, decals or wear items such as tires. This warranty will not cover failures or problems due to acts of God, or events or forces beyond the control of the manufacturer.

Normal Wear Exclusion
The spreader needs periodic service to perform well. This warranty does not cover repair when normal use has exhausted the life of a part or the equipment as a whole.

Installation, Use and Maintenance Exclusion
This warranty will not apply to parts and/or labor if the push spreader has been misused, neglected, involved in an accident, abused, loaded beyond its limits, modified or assembled incorrectly. Normal maintenance is not covered under this warranty.

Limits of Implied Warranty and Consequential Damage Exclusion
Vulcan disclaims any obligation to cover any loss of time, use of this product, freight, or any incidental or consequential claim by anyone from using this push spreader. THIS WARRANTY IS IN LIEU OF ALL OTHER WARRANTIES, EXPRESS OR IMPLIED, INCLUDING WARRANTIES OF MERCHANTABILITY OR FITNESS FOR A PARTICULAR.

An exchange unit will be subject to the original warranty. The length of the warranty governing the exchanged unit will have the date as the purchase date of the original unit. This warranty gives you certain legal rights which may change from state to state. Your state may also have other rights you may be entitled to that are not listed within this warranty.

Contact Information
17517 Fabrica way,
Suite J, Cerrtios,
CA 90703, USA
Phone: 001-888-723-6534
Fax: 001-562-404-8013

Vor der Benutzung des Streuers zum Schieben müssen Sie diese Anleitung vollständig GELESEN und VERSTANDEN haben.

Vor der Benutzung dieses Geräts muss der Bediener alle Sicherheits- und Warnhinweise sowie alle Anweisungen zu Bedienung, Wartung und Lagerung gelesen und verstanden haben. Falls der Streuer zum Schieben nicht ordnungsgemäß benutzt und gewartet wird, kann dies schwere Verletzungen des Bedieners oder unbeteiligter Personen zur Folge haben.

Warnhinweise zum Betrieb

- Befördern Sie niemals Personen sitzend oder stehend auf dem Streuer.
- Lassen Sie nicht zu, dass Kinder auf dem Streuer spielen, stehen oder auf den Streuer klettern.
- Prüfen Sie vor der Benutzung des Streuers stets, ob dieser sich in einem einwandfreien Zustand befindet.
- Ersetzen oder reparieren Sie beschädigte oder verschlissene Teile sofort.
- Prüfen Sie vor dem Gebrauch stets alle Befestigungsteile und montierten Bauteile, und ziehen Sie sie fest.
- Überschreiten Sie niemals die maximale Nutzlast von 57 kg (125 lb).
- Vermeiden Sie große Löcher und Gräben, wenn Sie Lasten transportieren.
- Seien Sie vorsichtig, wenn Sie an steilen Hängen arbeiten, da der Streuer umkippen kann.
- Bewegen Sie den Streuer nicht in der Nähe von Bächen, Gräben und öffentlichen Schnellstraßen.
- Verwenden Sie den Streuer nicht an windigen Tagen, wenn Sie Grassamen oder Herbizide streuen.
- Gehen Sie beim Beladen und Entladen des Streuers stets umsichtig vor.
- Ziehen Sie den Streuer niemals mit einem motorisierten Fahrzeug.

Quetsch- und Schneidgefahren

- Halten Sie bei der Benutzung des Geräts Hände und Füße stets von beweglichen Teilen fern.
- Entfernen Sie Hindernisse aus dem Arbeitsbereich, und halten Sie den Arbeitsbereich stets sauber, wenn Sie das Gerät benutzen.
- Tragen Sie stets Sicherheitsausrüstung, Augenschutz, Handschuhe und Arbeitsstiefel, wenn Sie den Streuer benutzen.

WARNUNG
Die in dieser Bedienungsanleitung aufgeführten Warnhinweise und Anweisungen können sich nicht auf alle möglichen Bedingungen oder Situationen beziehen. Dem Bediener muss klar sein, dass gesunder Menschenverstand und Umsicht nicht in dieses Produkt eingebaut werden können, sondern vom Bediener selbst aufgebracht werden müssen.

PROP 65-WARNUNG
Dieses Produkt enthält Chemikalien, die nach Kenntnissen des Bundesstaats Kalifornien (USA) Krebs, Geburtsfehler oder andere Fortpflanzungsschäden verursachen.

Montage erforderlich

Dieses Produkt muss vor der Benutzung zusammengebaut werden. Anweisungen hierzu finden Sie im Abschnitt „Montage“. Aufgrund des Gewichts und/oder der Größe des Streuers zum Schieben sollte bei der Montage eine weitere erwachsene Person zur Unterstützung herangezogen werden. **PRÜFEN SIE ALLE BAUTEILE** bei Erhalt genau, um sicherzustellen, dass keine Bauteile fehlen oder beschädigt sind.

WORTDEFINITIONEN GEFAHRENSYMBOLE

⚠	Dies ist das Sicherheitswarnsymbol. Es weist Sie auf die Gefahr von Körperverletzungen hin. Beachten Sie alle Sicherheitshinweise, die auf dieses Symbol folgen, um Verletzungen oder Tod zu vermeiden.
⚠ **GEFAHR**	GEFAHR weist auf eine unmittelbar drohende Gefahr hin, die zum Tod oder schweren Verletzungen führt, wenn sie nicht vermieden wird.
⚠ **WARNUNG**	WARNUNG weist auf eine mögliche Gefahrensituation hin, die zum Tod oder schweren Verletzungen führen kann, wenn sie nicht vermieden wird.
⚠ **ACHTUNG**	ACHTUNG weist auf eine mögliche Gefahrensituation hin, die zu moderaten bis geringen Verletzungen führen kann, wenn sie nicht vermieden wird.
ACHTUNG	ACHTUNG ohne das Sicherheitswarnsymbol weist auf eine mögliche Gefahrensituation hin, die zu Sachschäden führen kann, wenn sie nicht vermieden wird.

DE

DER STREUER ZUM SCHIEBEN

Dieser Streuer zum Schieben eignet sich zum Streuen verschiedenster Materialien (Dünger, Grassamen und Streusalz). Materialien wie Pulver, Mist, Humus, Kies und Mulch haben ungeeignete physische Eigenschaften und dürfen in diesem Streuer nicht verwendet werden. Überschreiten Sie bei der Benutzung des Streuers niemals die Nennnutzlast von 57 kg (125 lbs).

Der Streuer muss mit einer Geschwindigkeit von ca. 5 km/h geschoben werden; das ist eine flotte Schrittgeschwindigkeit. Bei einer geringeren oder höheren Geschwindigkeit ändert sich das Streumuster. Streumuster und Durchsatz werden auch durch feuchtes Streumaterial verändert. Reinigen Sie den Streuer nach jeder Benutzung gründlich. Waschen Sie den Bereich zwischen Absperrplatte und Boden des Trichters.

Technische Daten zum Streuer finden Sie in diesem Handbuch im Abschnitt „Technische Daten“.

BEDIENELEMENTE UND AUSSTATTUNGSMERKMALE

Lesen Sie diese Bedienungsanleitung, bevor Sie das Gerät benutzen. Machen Sie sich mit der Position und Funktion der Bedienelemente und Ausstattungsmerkmale vertraut. Heben Sie diese Anleitung auf, sodass sie zum Nachschlagen verfügbar ist.

DE

1. **Griff** – Dient zum Schieben des Streuers.
2. **Durchsatzsteuerung** – Steuert den Durchsatz des gestreuten Materials.
3. **Trichter** – Überschreiten Sie nicht die Nennnutzlast von 57 kg (125 lbs).
4. **Reifen/Rad** – Überschreiten Sie nicht den empfohlenen Druck von 2,1 Bar (30 psi).
5. **Flügelrad** – Verteilt das Material gleichmäßig.
6. **Stützbein** – Stabilisiert Last und Streuer.

ACHTUNG
Lesen und beachten Sie alle Anweisungen zu Montage und Bedienung. Wenn dieses Gerät nicht einwandfrei montiert wird, kann dies schwere Verletzungen des Bedieners oder unbeteiligter Personen oder eine Beschädigung des Geräts zur Folge haben.

BAUTEILE UND MONTAGE DES STREUERS ZUM SCHIEBEN

Nehmen Sie alle Teile aus dem Versandkarton, und inspizieren Sie die Bauteile, um sicherzustellen, dass keine Teile fehlen, bevor Sie mit der Montage des Streuers zum Schieben beginnen (Schritte 1 bis 5).

ERFORDERLICHES WERKZEUG

- Zange (jeweils 2)
- 8-mm-Schraubenschlüssel (jeweils 2)
- 10-mm-Schraubenschlüssel (jeweils 2)
- 13-mm-Schraubenschlüssel
- 14-mm-Schraubenschlüssel

BAUTEILE

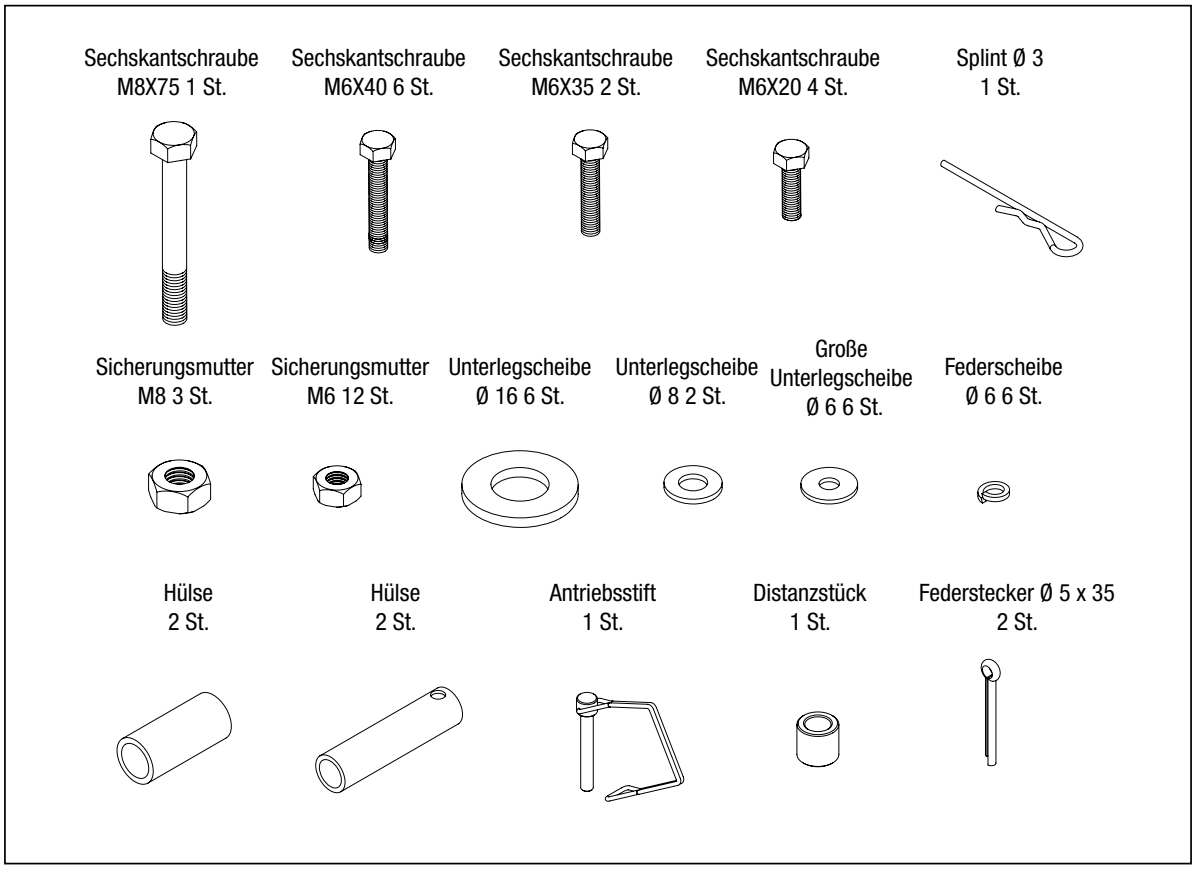
Sechskantschraube M8X75 1 St.
Sechskantschraube M6X40 6 St.
Sechskantschraube M6X35 2 St.
Sechskantschraube M6X20 4 St.
Splint Ø 3 1 St.
Sicherungsmutter M8 3 St.
Sicherungsmutter M6 12 St.
Unterlegscheibe Ø 16 6 St.
Unterlegscheibe Ø 8 2 St.
Große Unterlegscheibe Ø 6 6 St.
Federscheibe Ø 6 6 St.
Hülse 2 St.
Hülse 2 St.
Antriebsstift 1 St.
Distanzstück 1 St.
Federstecker Ø 5 x 35 2 St.

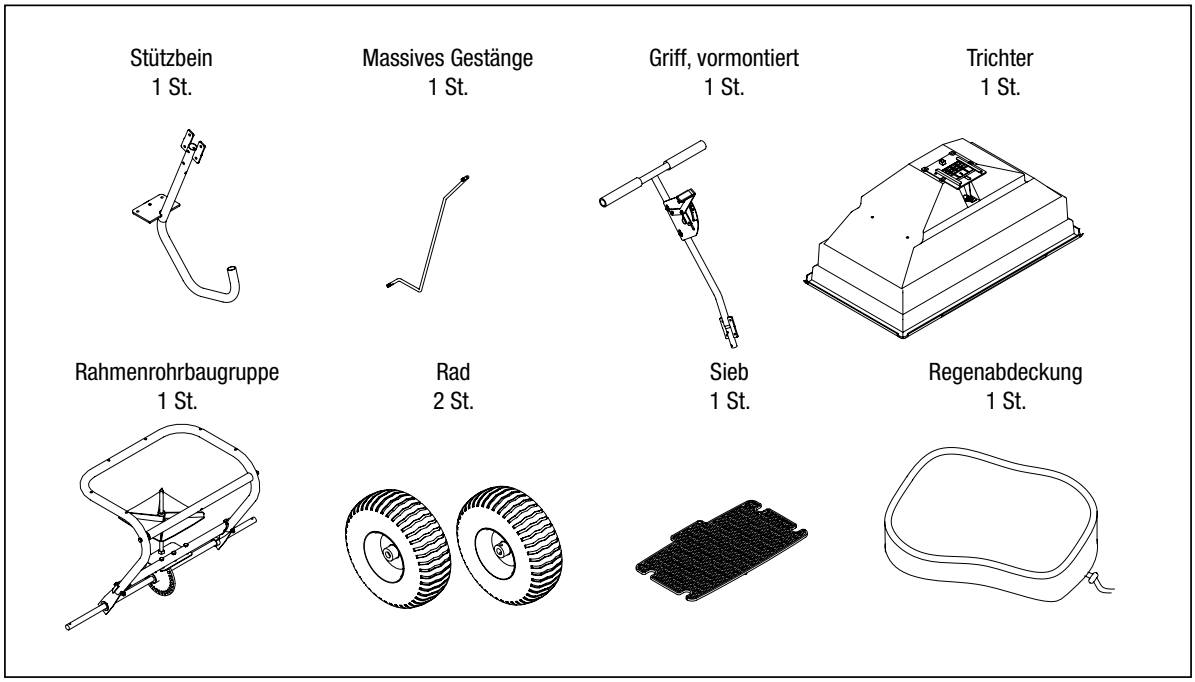
Stützbein 1 St.
Massives Gestänge 1 St.
Griff, vormontiert 1 St.
Trichter 1 St.
Rahmenrohrbaugruppe 1 St.
Rad 2 St.
Sieb 1 St.
Regenabdeckung 1 St.

DE

SCHRITT 1: RÄDER MONTIEREN

1. Montieren Sie auf der linken Seite der Achse eine Radbuchse und ein Raddistanzstück.
2. Setzen Sie ein Rad auf die Achse.
3. Ø16 auf die Achse, montieren Sie den Splint in der Bohrung, und befestigen Sie ihn, indem Sie die Enden umbiegen.
4. Montieren Sie auf der rechten Seite der Achse eine Radbuchse und ein Raddistanzstück.
5. Setzen Sie ein Rad auf die Achse, richten Sie die Bohrungen aus, montieren Sie den Antriebsstift durch die Hülse, und sichern Sie ihn.
6. Setzen Sie eine flache Unterlegscheibe Ø16 auf die Achse, montieren Sie den Splint in der Bohrung, und befestigen Sie ihn, indem Sie die Enden umbiegen.

HINWEIS: Zum Anpassen des Abstands zwischen den Rädern stehen vier weitere flache Unterlegscheiben zur Verfügung.

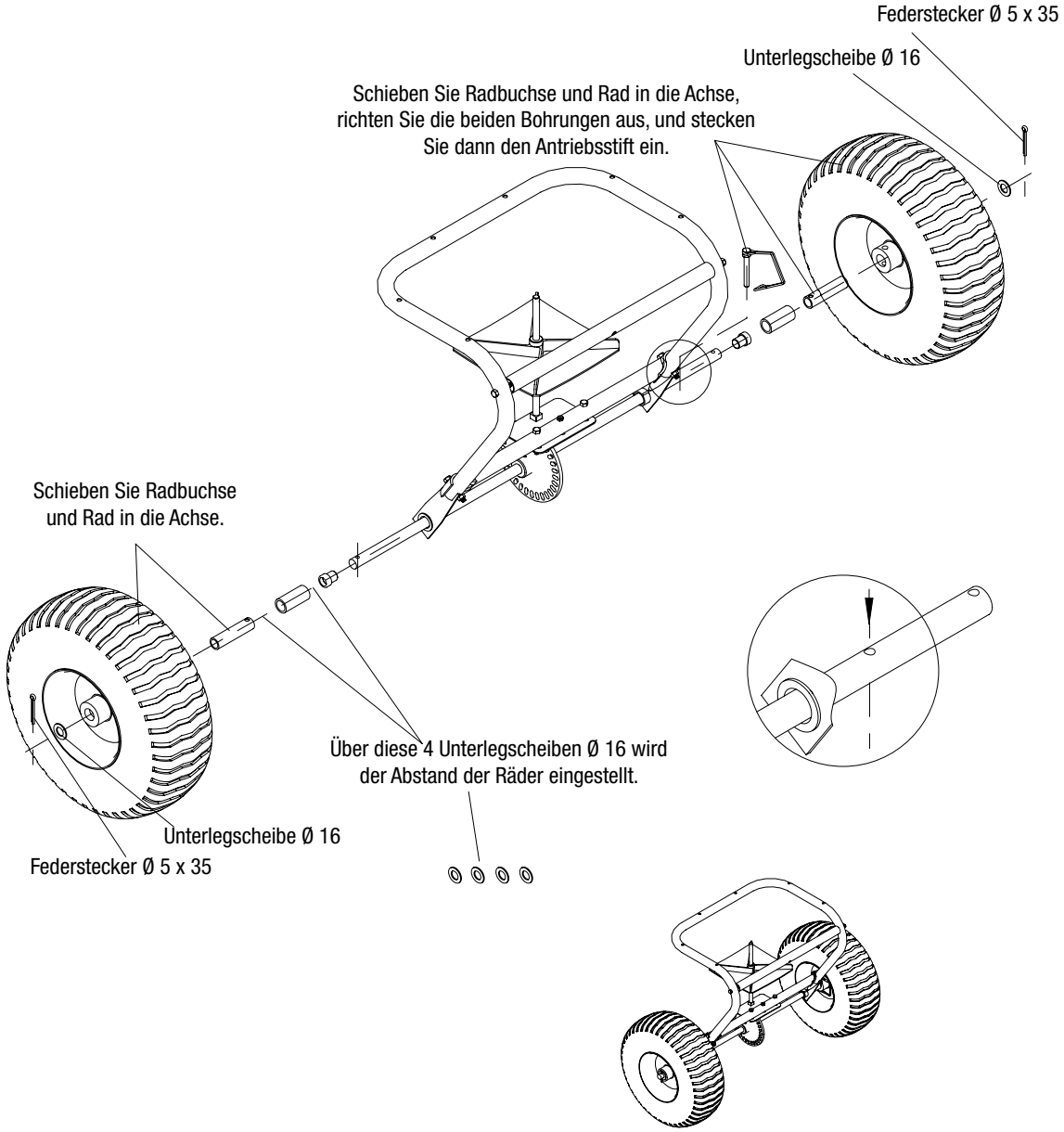

DE

SCHRITT 2: STÜTZBEIN MONTIEREN

1. Platzieren Sie das Stützbein so, dass das J-förmige Ende von der Radbaugruppe weg zeigt.
2. Montieren Sie die Sechskantschraube M8x75 in der oberen Bohrung im Stützbein, und schieben Sie das Distanzstück über das Schraubenende.
3. Nehmen Sie das Stützbein, montieren Sie die Schraube in der oberen Querstange der Befestigungsbaugruppe, und ziehen Sie die Sicherungsmutter M8 lose fest.

HINWEIS: Stellen Sie vor dem Festziehen der Schraube sicher, dass der Stützbeinflansch und die Bohrungen in der unteren Querstange richtig ausgerichtet sind.

4. Führen Sie die Sechskantschraube M6x40 durch die Bohrungen im Flansch und durch die Querstange. Verwenden Sie die große flache Unterlegscheibe Ø6 und die Sicherungsmutter M6, und ziehen Sie alle Befestigungsteile fest.

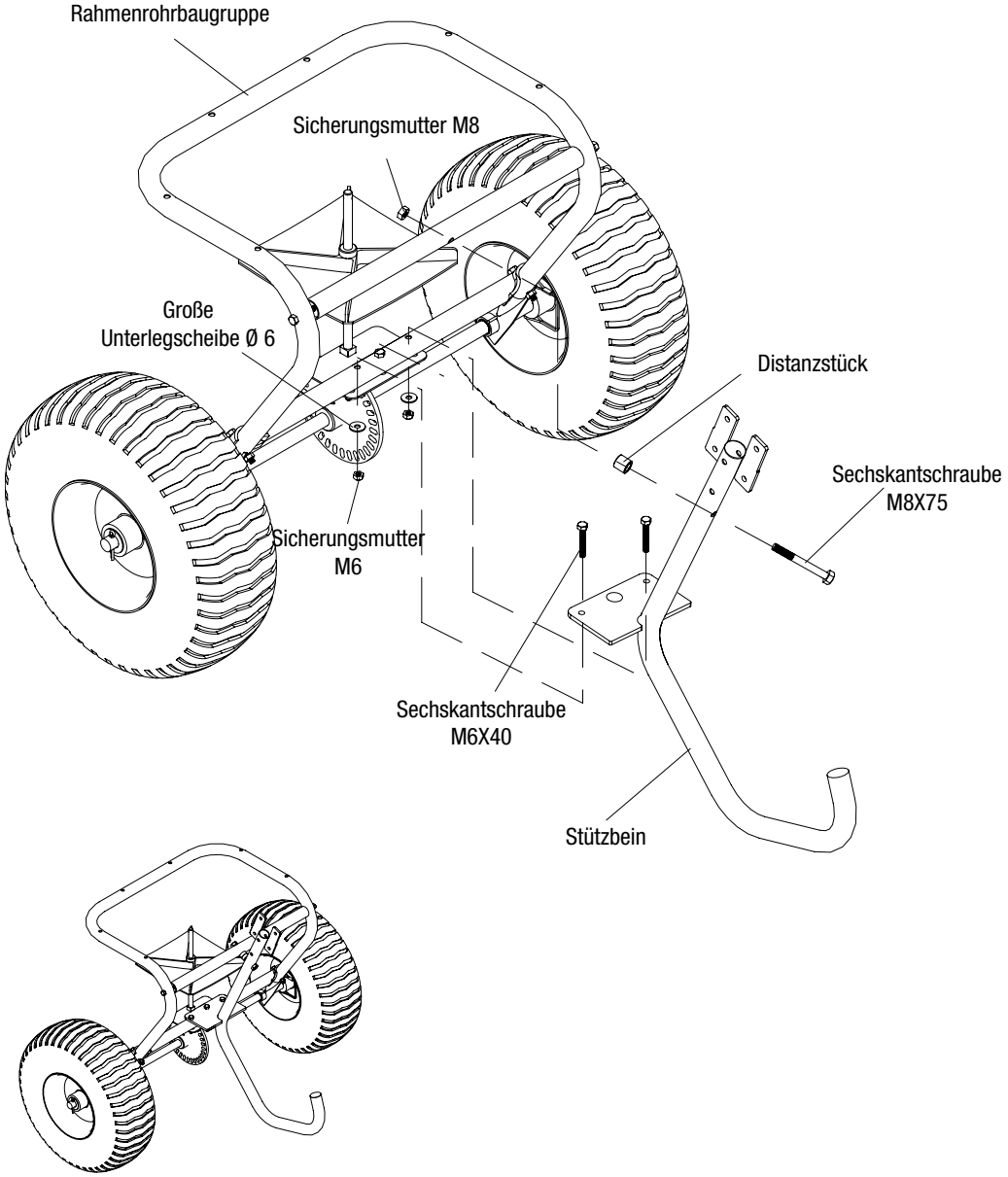

DE

SCHRITT 3: TRICHTER MONTIEREN

1. Setzen Sie den Trichter auf die Befestigungsbaugruppe, richten Sie die Bohrungen im Boden des Trichters sorgfältig an der Spindel in der Montageplatte der Achse aus.
2. Befestigen Sie den Trichter mit der Sechskantschraube M6x40 und der flachen Unterlegscheibe Ø6 sowie der Sicherungsmutter M6 an der Befestigungsbaugruppe.
3. Stellen Sie sicher, dass das Zahnrad und das Ritzel reibungslos ineinander greifen. Ändern Sie andernfalls die Einstellung, bis sich das Zahnrad und das Ritzel reibungslos drehen.
4. Ziehen Sie alle Befestigungsteile an der Wellenlagerungsplatte und am Trichter fest.
5. Führen Sie den Splint oben durch die Spindel ein.

DE

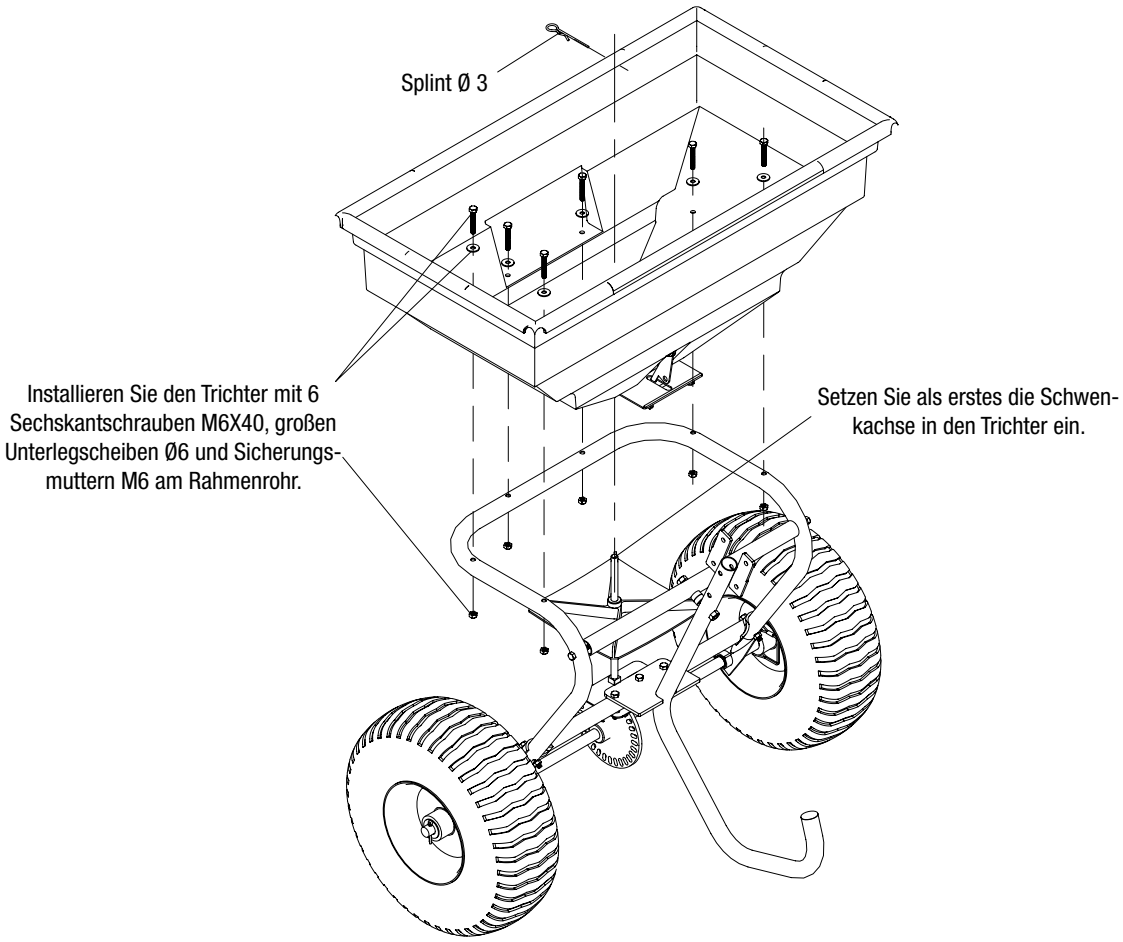

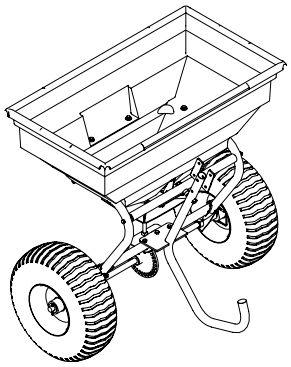

SCHRITT 4: GRIFF MIT DEM STÜTZBEIN VERBINDEN

1. Schieben Sie das Griffrohr in den oberen Teil des Stützbeins, und richten Sie die beiden Bohrungen aus.
2. Montieren Sie Sechskantschrauben M6x35 in den beiden Bohrungen am Stützbein, und befestigen Sie sie mit einer Federscheibe Ø6 und einer Sicherungsmutter M6.
3. Montieren Sie eine Sechskantschraube M6x20 in der Bohrung der Seitenplatte, und befestigen Sie sie mit einer Federscheibe Ø6 und einer Sicherungsmutter M6.

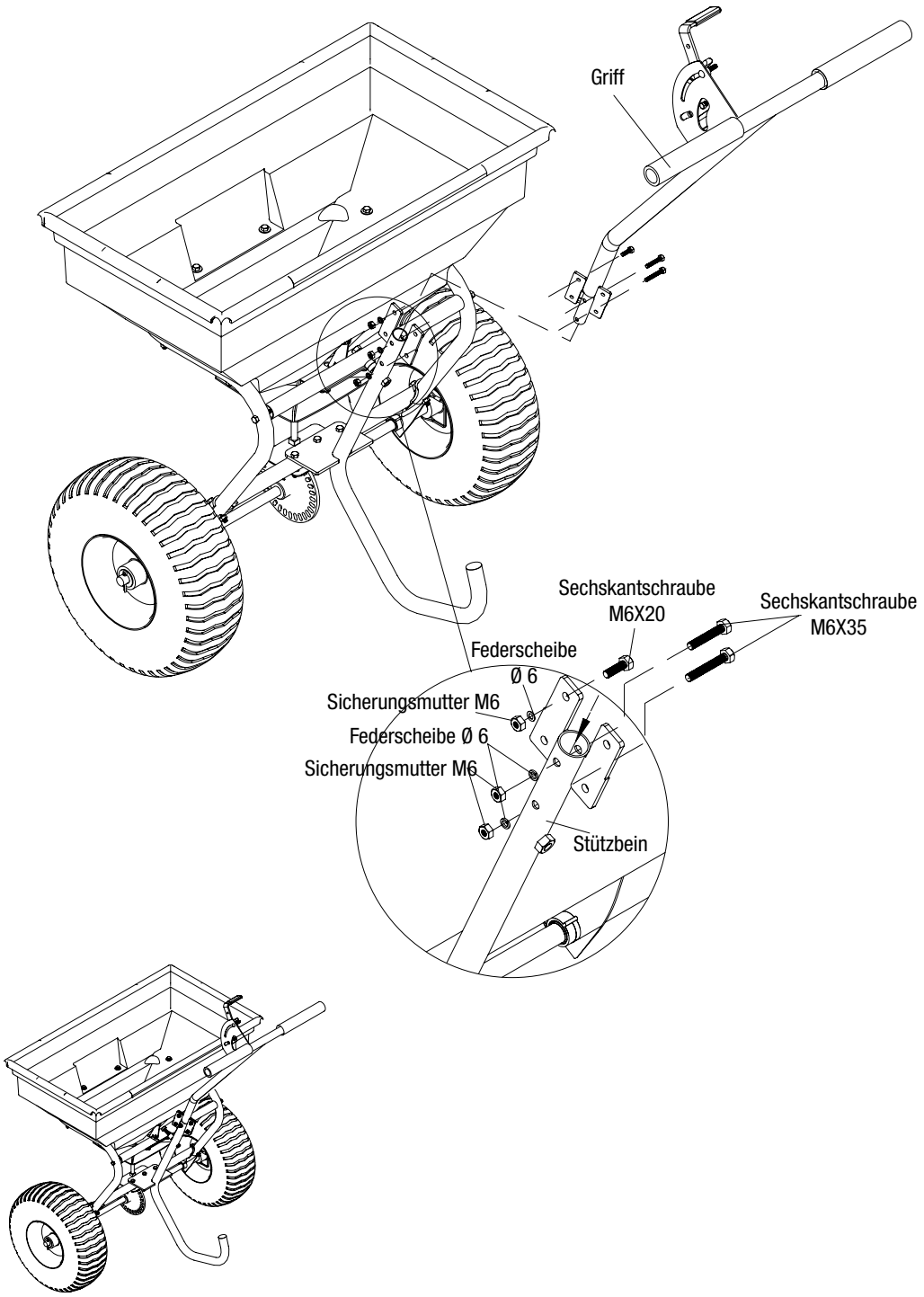

DE

SCHRITT 5: MASSIVES GESTÄNGE VERBINDEN

1. Montieren Sie das massive Gestänge mit der flachen Unterlegscheibe Ø8 und einer Sicherungsmutter M8 in der unteren Befestigungsplatte.
2. Ø8 und einer Sicherungsmutter M8 mit der Durchsatzsteuerung.
3. Montieren Sie das Trichtersieb unten im Trichter.
4. Stellen Sie vor der Benutzung des Streuers sicher, dass alle Befestigungsteile festgezogen sind.
5. Verwenden Sie die Regenabdeckung je nach Bedarf, um das Material im Trichter zu schützen, wenn der Streuer gelagert wird.

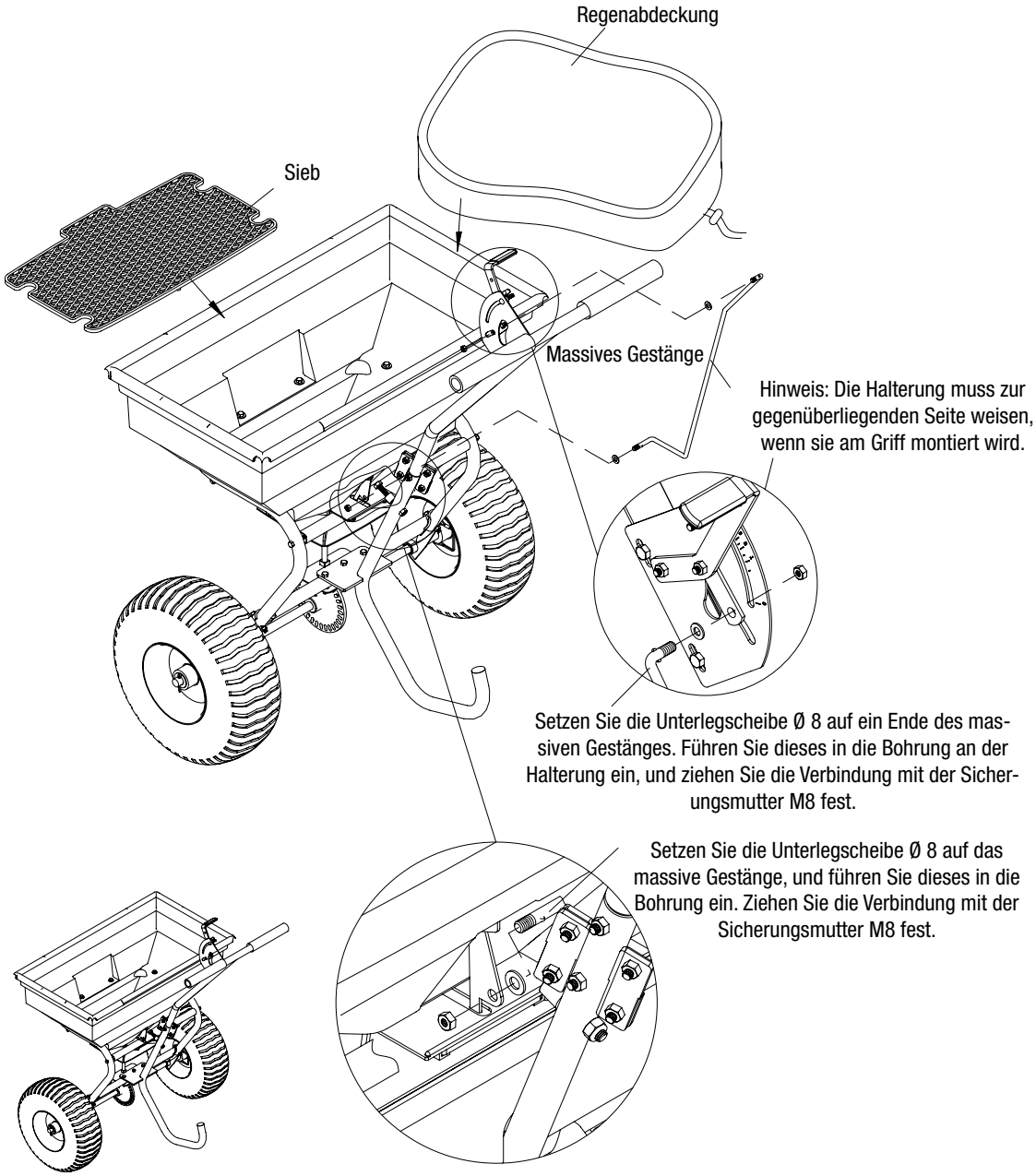

DE

WARNUNG
Lesen Sie vor der Benutzung des Streuers die folgenden Anweisungen und Sicherheitshinweise. Wenn Sie diese Anweisungen nicht befolgen, kann es zu Sachschäden oder Verletzungen des Bedieners oder unbeteiligter Personen kommen.

DEN STREUER VERWENDEN

1. Inspizieren Sie den Streuer vor jeder Benutzung. Stellen Sie sicher, dass sich die Räder leicht drehen und dass sich das Getriebe bewegt, wenn der Streuer geschoben wird. Der Trichter muss sauber sein und darf keine Risse aufweisen.
2. Der Streuer eignet sich zum Streuen verschiedener Materialien (Dünger, Grassamen und Streusalz). Materialien wie Pulver, Mist, Humus, Kies und Mulch haben ungeeignete physische Eigenschaften und dürfen in diesem Streuer nicht verwendet werden.
3. Benutzen Sie den Streuer nicht an windigen Tagen, wenn Sie Grassamen oder Herbizide streuen.
4. Ermitteln Sie die ungefähre Größe der zu bearbeitenden Fläche, und schätzen Sie die Menge des benötigten Materials. Beachten Sie die Empfehlungen des Düngerherstellers. Lösen Sie Düngerklumpen beim Füllen des Trichters auf.
5. „0“ befindet und die Durchsatzsteuerungsplatte geschlossen ist.
6. Stellen Sie den einstellbaren Anschlag mit dem Durchsatzsteuerungshebel stets auf die Position „0“. Schließen Sie die Durchsatzsteuerungsplatte jedes Mal, wenn Sie anhalten oder umkehren, um das Verteilen von Material zu stoppen, und fahren Sie dann fort. So verschwenden Sie kein Material und vermeiden ein Überdüngen des Rasens.
7. Beachten Sie den vom Düngerhersteller für die verschiedenen Produkte empfohlenen Deckungsgrad.
8. Um den Deckungsgrad aufrechtzuerhalten, wenn Sie mit einer anderen Geschwindigkeit gehen, passen Sie den Durchsatz an. Verringern Sie den eingestellten Durchsatz bei niedrigeren Geschwindigkeiten, und erhöhen Sie ihn bei höheren Geschwindigkeiten.
9. Halten Sie die Flügelradplatte bei der Benutzung des Streuers horizontal. Wenn Sie den Streuer kippen, führt dies zu einer ungleichmäßigen Deckung.
10. Stellen Sie vor dem Benutzen des Streuers sicher, dass der Splint im Trichter montiert ist.
11. Öffnen Sie die Verschlussplatte erst, wenn Sie bereits gehen.
12. Schließen Sie die Durchsatzsteuerungsplatte stets, bevor Sie wenden oder den Streuer anhalten.
13. Wenn auf einer kleinen Fläche versehentlich zu viel Streumaterial abgegeben wurde, besprühen Sie die Fläche ausgiebig mit einem Gartenschlauch oder Rasensprenger, um ein Verbrennen des Rasens zu verhindern.
14. Um einen gleichmäßigen Deckungsgrad zu gewährleisten, stellen Sie sicher, dass jede Spur die vorherige Spur geringfügig überlappt.
15. Achten Sie beim Verteilen von Material darauf, dass beim Streuen keine immergrünen Bäume, Blumen oder Sträucher getroffen werden.
16. Bringen Sie nicht zu viel Streumaterial auf. Beachten Sie den für das jeweilige Produkt empfohlenen Deckungsgrad. Das Aufbringen von zu viel Material führt zu einer Beschädigung des Rasens und zur Bodenverunreinigung.

DURCHSATZ EINSTELLEN

1. Sie können den Griff in Pfeilrichtung nach oben bewegen, um die Streuereinstellung zu ändern. Wenn der Griff auf „30“ eingestellt wird, ist die Einstellplatte vollständig geöffnet; wenn er auf „0“ steht, ist er ganz geschlossen.
2. Lösen Sie die Flügelmutter an der Halterung, und bewegen Sie den Griff des Einstellhebels je nach der gewünschten Materialmenge nach oben oder unten. Wenn Sie den Griff nach unten drücken, wird mehr Material abgegeben; wenn Sie ihn nach oben ziehen, wird der Durchsatz gestoppt.
3. Ziehen Sie die Flügelmutter fest, wenn die gewünschte Position erreicht ist.

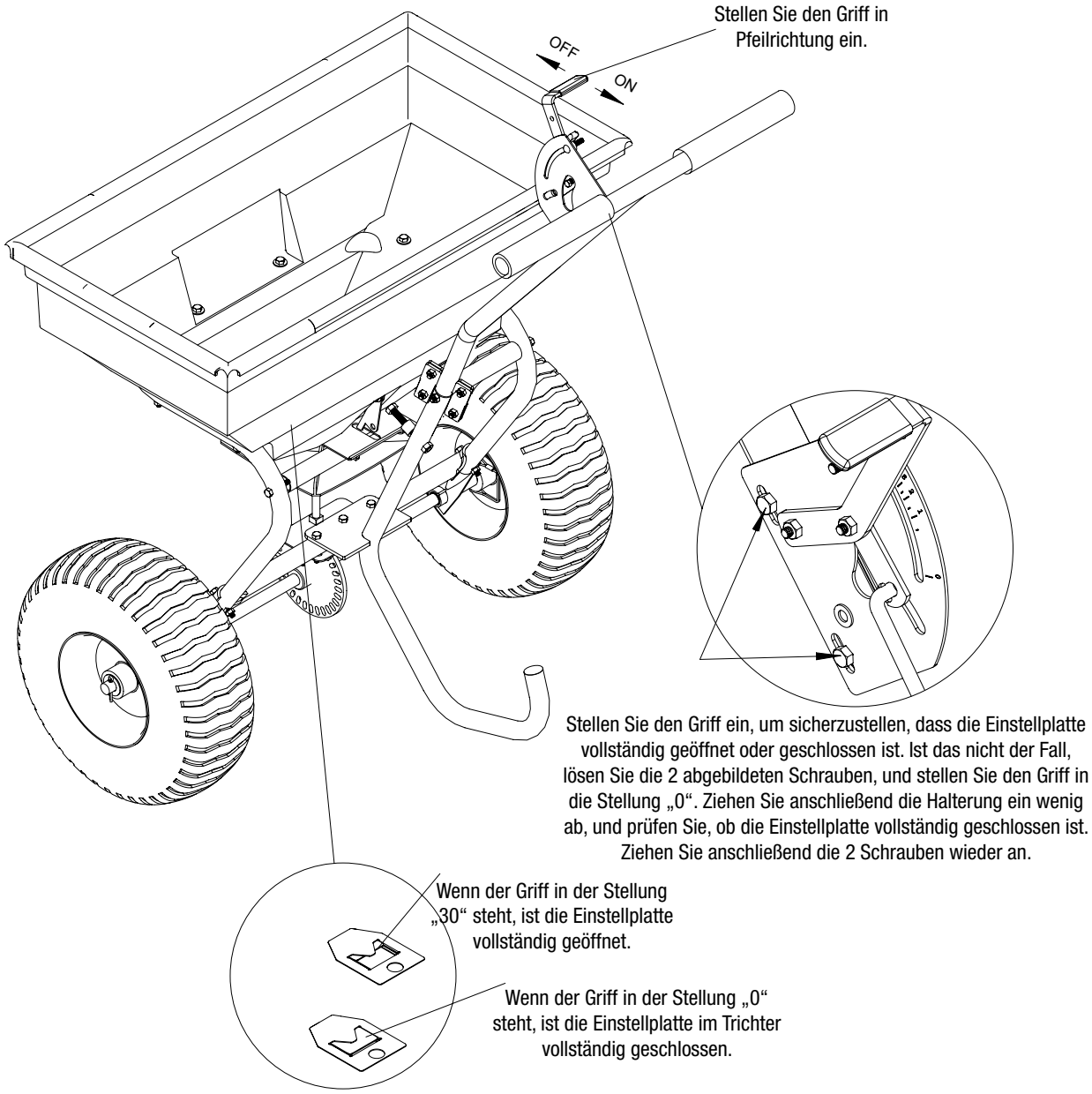

DE

GLEICHMÄSSIGE DECKUNG

Um eine gleichmäßige Deckung zu erreichen, muss jede Streuspur die vorherige leicht überlappen (siehe Abbildung unten). Die ungefähren Streubreiten für verschiedene Materialien sind im Aufbringungsdiagramm dargestellt.

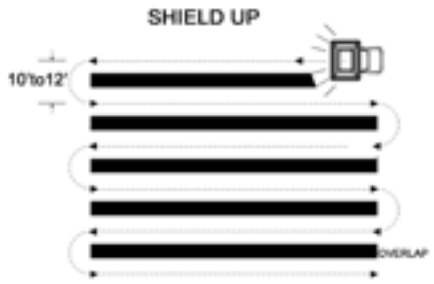

DE

WARNUNG
Bringen Sie nicht zu viel Streumaterial auf. Beachten Sie den für das jeweilige Produkt empfohlenen Deckungsgrad. Das Aufbringen von zu viel Material führt zu Beschädigungen und Verunreinigungen. Wird das Streumaterial versehentlich zu stark aufgebracht, besprühen Sie die Fläche ausgiebig mit einem Gartenschlauch oder einem Rasensprenger, um ein Verbrennen des Rasens zu verhindern.

BENÖTIGTE MATERIALMENGE BERECHNEN

Um die für Ihre Rasenfläche benötigte Düngermenge zu berechnen, teilen Sie die auf dem Etikett angegebene Deckungsmenge durch das Gewicht des Düngemittelsacks. Mit einem 10-lb-Düngemittelsack mit einer Deckungsfläche von 10.000 Quadratfuß verteilen Sie z. B. 1 lb Dünger pro 1.000 Quadratfuß bei vollem Deckungsgrad oder 1/2 lb Dünger pro 1.000 Quadratfuß bei halbem Deckungsgrad. Vorab berechnete Deckungsgrade finden Sie in Tabelle A (Beispiel: 25-lb-Sack mit Deckungsfläche von 15.000 sq ft = 1,7 lb/1.000 sq ft). Verwenden Sie Tabelle B, um die passendste Streuereinstellung zu finden (Beispiel: 1,7 lb/1000 sq ft = Streuereinstellung 8).

Tabelle A - Quadratfuß Deckung pro Sack*

	LBS/1.000 SQ FT		
Gewicht des Sacks(LBS)	**5.000 SQ FT DECKUNG**	**10.000 SQ FT DECKUNG**	**15.000 SQ FT DECKUNG**
5	1,0 LB.	0,5 LB.	0,3 LB.
10	2,0 LB.	1,0 LB.	0,7 LB.
15	3,0 LB.	1,5 LB.	1,0 LB.
20	4,0 LB.	2,0 LB.	1,3 LB.
25	5,0 LB.	2,5 LB.	1,7 LB.
30	6,0 LB.	3,0 LB.	2,0 LB.
35	7,0 LB.	3,5 LB.	2,3 LB.
40	8,0 LB.	4,0 LB.	2,7 LB.
45	9,0 LB.	4,5 LB.	3,0 LB.
50	10,0 LB.	5,0 LB.	3,3 LB.
55	11,0 LB.	5,5 LB.	3,7 LB.

*Dies sind lediglich Schätzwerte; die tatsächlichen Mengen können abweichen.

Tabelle B - Streuereinstellungen/Streubreiten

STREUMITTEL	LBS/1.000	SPREADER SETTING	• SMALL PARTICLE SPREAD	● MEDIUM PARTICLE SPREAD	● LARGE PARTICLE SPREAD
DÜNGER GRASSAMEN STREUSALZ	**1**	5	5-6 FT	6-9 FT	9-12 FT
	2	8	5-6 FT	6-9 FT	9-12 FT
	3	10	5-6 FT	6-9 FT	9-12 FT
	4	13	5-6 FT	6-9 FT	9-12 FT
	5	15	5-6 FT	6-9 FT	9-12 FT
	6	18	5-6 FT	6-9 FT	9-12 FT
	7	20	5-6 FT	6-9 FT	9-12 FT
	8	23	5-6 FT	6-9 FT	9-12 FT
	9	25	5-6 FT	6-9 FT	9-12 FT
	10	28	5-6 FT	6-9 FT	9-12 FT
	11	30	5-6 FT	6-9 FT	9-12 FT

HINWEIS: VERWENDEN SIE KEIN SALZ. Wenn Sie in diesem Streuer Salz verwenden, wird der Mechanismus beschädigt und die Lebensdauer des Geräts verkürzt.

WARTUNG UND LAGERUNG

WARNUNG
Bei falscher Wartung und Lagerung des Streuers zum Schieben kann Ihr Gewährleistungsanspruch verloren gehen.

WARTUNG

- Reinigen Sie den Trichter nach jeder Benutzung.
- Spülen/trocken Sie den Streuer nach jeder Benutzung innen und außen.
- Stellen Sie vor jeder Benutzung sicher, dass die Reifen den EMPFOHLENEN DRUCK von 2 BAR (30 PSI) aufweisen.
- Prüfen Sie alle Befestigungsteile regelmäßig auf festen Sitz.
- Reinigen und schmieren Sie alle Teile jährlich.
- Bessern Sie zerkratzte oder verschlissene lackierte Metallflächen mit einem glänzenden Spritzlack aus.
- Überschreiten Sie niemals die Nennnutzlast des Streuers von 57 kg (125 lb), da der Streuer ansonsten beschädigt wird.

WICHTIG:

Wenn ein Teil ersetzt werden muss, verwenden Sie nur Teile, die den technischen Spezifikationen des Herstellers entsprechen. Ersatzteile, die diesen Spezifikationen nicht entsprechen, können zu Sicherheitsrisiken oder fehlerhaftem Betrieb führen.

LAGERUNG

- Lassen Sie niemals Material über längere Zeit im Trichter.
- Stellen Sie vor der Lagerung sicher, dass der Streuer sauber und trocken ist, damit Sie ihn über Jahre störungsfrei verwenden können.
- Lagern Sie das Gerät bei schlechtem Wetter und während der Wintermonate drinnen oder in einem geschützten Bereich.

TECHNISCHE DATEN

Nutzlast: 57 kg (125 lb)
Streuertyp: Breitstreuer
Trichtermaterial: Polypropylen
Trichterabmessungen: 75x42x34 cm (29 1/2” x 16 1/2” x 13 1/2”)
Gesamtabmessungen: 112x80x90 cm (44” x 31 1/2” x 35 1/2”)
Radgröße: 38,1 cm (15’’)
Reifendruck: 2,1 Bar (30 psi)
Gerätegewicht: 17,2 kg (38 lb)

TEILEZEICHNUNG UND TEILELISTE

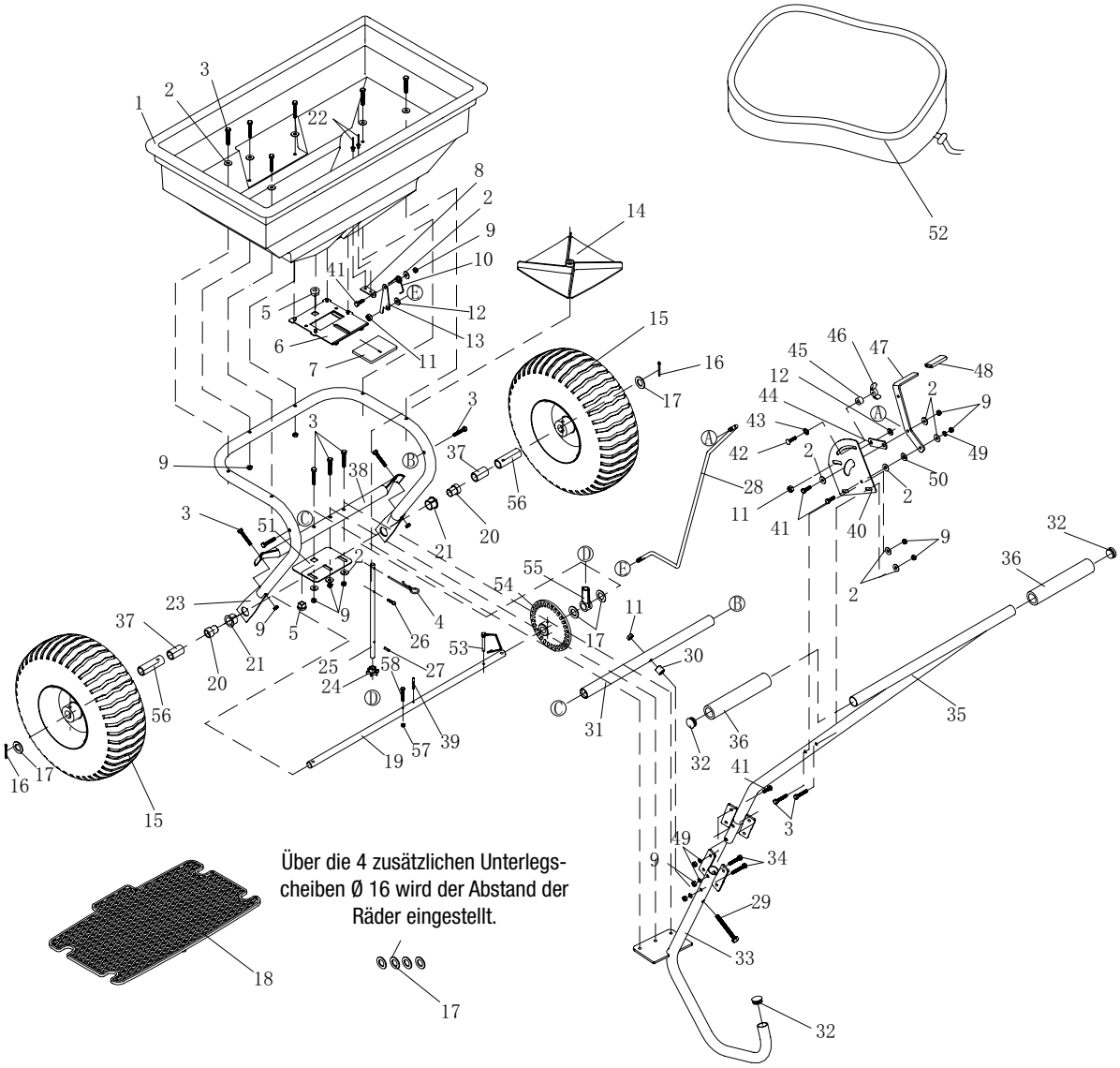

DE

Nr.	Beschreibung	Menge	Nr.	Beschreibung	Menge
1	Trichter	1	30	Distanzstück	1
2	Große flache Unterlegscheibe Ø6	16	31	Festes Querrohr	1
3	Sechskantschraube M6x40	15	32	Kunststoffkappe	3
4	Splint Ø3	1	33	Stützrohr	1
5	Lager	2	34	Sechskantschraube M6x35	2
6	Feste Einstellplatte	1	35	Griff	1
7	Aktive Einstellplatte	1	36	Griffabdeckung	2
8	Basis für Feder	1	37	Achsenbuchse	2
9	Sechskantsicherungsmutter M6	22	38	Querrohr	1
10	Feder	1	39	Federstift Ø4x30	1
11	Sechskantsicherungsmutter M8	3	40	Halterung	1
12	Flache Unterlegscheibe Ø8	2	41	Sechskantschraube M6x20	7
13	Befestigungsplatte für Verbindungsstange	1	42	Schlossschraube M6x25	1
14	Flügelrad	1	43	Zahnsicherungsscheibe Ø8	1
15	Rad	2	44	Verbindungsplatte	1
16	Splint Ø5x35	2	45	Distanzstück	1
17	Flache Unterlegscheibe Ø16	8	46	Flügelmutter M6	1
18	Sieb	1	47	Einstellgriff	1
19	Achse	1	48	Griffabdeckung	1
20	Innere Achsenbuchse	2	49	Federscheibe Ø6	7
21	Äußere Achsenbuchse	2	50	Nylonunterlegscheibe	1
22	Niet Ø5x8	2	51	Wellenlagerungsplatte	1
23	Rahmenrohrbaugruppe	1	52	Regenabdeckung	1
24	Ritzel	1	53	Antriebsstift	1
25	Schwenkachse	1	54	Antriebszahnrad	1
26	Schraube M4x20	1	55	Wellenlagerkappe	1
27	Federstift Ø3x16	1	56	Radbuchse	2
28	Massives Gestänge	1	57	Sechskantsicherungsmutter M5	1
29	Sechskantschraube M8x75	1	58	Sechskantschraube M5x40	1

EINGESCHRÄNKTE GEWÄHRLEISTUNG

Gewährleistung
Für ein Jahr ab Kaufdatum ersetzt oder repariert Vulcan für den ursprünglichen Käufer den Streuer zum Schieben. Die Gewährleistung gilt nicht für Geräte, die falsch montiert, missbraucht, überladen oder entgegen unseren Anweisungen benutzt wurden oder die nicht von einem autorisierten Vertreter repariert oder geändert wurden.

Gewährleistungsausschlüsse
Diese Gewährleistung erstreckt sich nicht auf kosmetische Mängel wie Lackschäden, beschädigte Aufkleber oder auf Verschleißteile wie Reifen. Diese Gewährleistung gilt nicht für Fehler oder Probleme, die durch höhere Gewalt oder durch Ereignisse und Kräfte verursacht werden, über die der Hersteller keine Kontrolle hat.

Ausschluss des normalen Verschleißes
Der Streuer muss regelmäßig gewartet werden, damit er gut funktioniert. Diese Gewährleistung deckt keine Reparaturen ab, wenn ein Teil oder das Gerät insgesamt durch normale Benutzung das Ende seiner Lebensdauer erreicht hat.

Ausschluss von Montage, Benutzung und Wartung
Diese Gewährleistung gilt nicht für Teile und/oder Arbeitsleistungen, wenn der Streuer zum Schieben zweckentfremdet, vernachlässigt, in einen Unfall verwickelt, missbraucht, überladen, geändert oder fehlerhaft montiert wurde. Die normale Wartung fällt nicht unter diese Gewährleistung.

DE

Einschränkungen der impliziten Gewährleistung und Ausschluss von Folgeschäden
Vulcan lehnt jegliche Verpflichtung ab, für Zeitverluste, Verwendung dieses Produkts, Frachtkosten oder Neben- oder Folgeansprüche irgendeiner Person zu haften, die durch die Verwendung dieses Streuers zum Schieben entstehen. DIESE GEWÄHRLEISTUNG GILT ANSTELLE ALLER ÜBRIGEN AUSDRÜCKLICHEN ODER STILLSCHWEIGENDEN GEWÄHRLEISTUNGEN, EINSCHLIESSLICH DER GEWÄHRLEISTUNGEN DER GEBRAUCHSTAUGLICHKEIT ODER EIGNUNG FÜR EINEN BESTIMMTEN ZWECK.

Ein Austauschgerät unterliegt der ursprünglichen Gewährleistung. Die Dauer der Gewährleistung für das ausgetauschte Gerät beginnt mit dem Datum des Kaufs des ursprünglichen Geräts. Diese Gewährleistung gibt Ihnen bestimmte gesetzliche Rechte, die von Bundesstaat zu Bundesstaat variieren können. In Ihrem Bundesstaat gelten möglicherweise weitere Rechte, auf die Sie Anspruch haben, die in dieser Gewährleistung nicht aufgeführt sind.

Kontaktinformationen
17517 Fabrica way,
Suite J, Cerrtios,
CA 90703, USA
Telefon: 001-888-723-6534
Fax: 001-562-404-8013

DE

AVERTISSEMENTS GÉNÉRALS

LIRE et COMPRENDRE ce manuel complètement avant d'utiliser l'Epandeur Poussette.

L'opérateur doit lire et comprendre toutes les informations de sécurité, les avertissements, les consignes d'exploitation, d'entretien et d'entreposage avant d'utiliser cet équipement. A défaut de fonctionner et d'entretenir correctement, l'épandeur pourrait causer des blessures graves à l'utilisateur ou aux passants.

Avertissements pour Fonctionnement

- Ne transportez jamais des passagers assis ou debout sur l'épandeur.
- Ne permettez pas aux enfants de se tenir debout, de monter, ou jouer sur l'épandeur.
- Inspecter toujours l'épandeur avant de l'utiliser pour vous assurer qu'il est en bon état de fonctionnement.
- Remplacez ou réparez immédiatement les pièces endommagées ou usées.
- Vérifiez et serrez toujours le matériel et les pièces assemblées avant l'emploi.
- Ne pas dépasser la capacité de charge maximale de l'équipement, soit 125 lb.
- Évitez les gros trous et les fossés lors du transport de charges.
- Soyez prudent lors du fonctionnement sur les pentes raides (colline) car l'épandeur pourrait se renverser.
- Ne pas pousser à proximité des ruisseaux, des fossés et des chemins publics.
- Ne pas utiliser l''épandeur pendant une journée venteuse pour épandre des semences de gazon ou d'herbicides.
- Soyez toujours prudent lors du chargement et déchargement de l'épandeur.
- Ne remorquez jamais l'épandeur avec un véhicule motorisé.

Danger d'écrasement et de coupure

- Gardez toujours les mains et les pieds hors des pièces en mouvement pendant le fonctionnement du matériel.
- Dégagez et gardez toujours la zone de travail propre pendant le fonctionnement.
- Portez toujours un équipement de sécurité, une protection oculaire, des gants et des bottes de travail pendant le fonctionnement de l'épandeur.

FR

AVERTISSEMENT
Les mises en garde, avertissements et les instructions décrites dans ce manuel d'instruction ne peuvent pas couvrir toutes les conditions et les situations qui peuvent se produire. L'opérateur doit comprendre que le bon sens et la prudence sont des facteurs qui ne peuvent pas être intégrés à ce produit et doivent être fournis par l'opérateur.

AVERTISSEMENT PROP 65
Ce produit contient des produits chimiques qui, selon l'état de Californie pourraient provoquer des cancers, des malformations congénitales ou autres problèmes de reproduction.

Assemblage Requis

Ce produit doit être assemblé avant son utilisation. Voir «Assemblage» pour les instructions. En raison du poids et de la taille de l'épandeur, il est recommandé qu'un autre adulte soit présent pour aider à l'assembler. **INSPECTEZ BIEN TOUTES LES PIECES** avant l'assemblage pour vous assurer qu'aucune pièce ne manque ou est endommagée.

DÉFINITIONS DES SIGNAUX DE DANGER

⚠	Ceci est le symbole de sécurité. Il est utilisé pour vous alerter des risques potentiels de blessure. Respectez tous les messages de sécurité accompagnant ce symbole afin d'éviter d'éventuelles blessures ou la mort.
⚠ **DANGER**	DANGER indique une situation extrêmement dangereuse qui pourrait entraîner la mort ou de graves blessures, si elle n'est pas évitée.
⚠ **AVERTISSEMENT**	AVERTISSEMENT indique une situation potentiellement dangereuse qui pourrait entraîner la mort ou de graves blessures, si elle n'est pas évitée.
⚠ **ATTENTION**	ATTENTION indique une situation potentiellement dangereuse qui, pourrait entraîner des blessures plus ou moins graves, si elle n'est pas évitée.
ATTENTION	ATTENTION utilisé sans le symbole d'alerte de sécurité indique une situation potentiellement dangereuse qui pourrait entraîner des dommages matériels, si elle n'est pas évitée.

À PROPOS DE VOTRE ÉPANDEUR POUSSETTE

Cet épandeur à poussette est conçu pour épandre un large éventail de matières (engrais, semences et fonte de glace). Les matériaux tels que les poudres, le fumier, la terre végétale, le gravier et le paillis n'ont pas les caractéristiques physiques pour l'emploi de cet équipement et ne devraient pas être utilisés avec cet épandeur. Ne jamais dépasser la capacité nominale de 125 lb pendant le fonctionnement de l'épandeur.

Votre épandeur doit être poussé à trois miles par heure, ce qui est une vitesse de marche rapide. Une vitesse plus lente ou plus rapide changera le système de dissémination. La propagation de matériel mouillé changera également le système de dissémination ainsi que le débit. Nettoyez votre épandeur à fond après chaque utilisation. Lavez la partie entre la plaque d'arrêt et le fond de la trémie.

Les spécifications techniques sur l'épandeur à poussette sont fournies dans la section «spécifications» de ce manuel.

IDENTIFICATION DES COMMANDES ET CARACTÉRISTIQUES

Lisez ce manuel du propriétaire avant de faire fonctionner l'équipement. Familiarisez-vous avec l'emplacement et la fonction des commandes et des caractéristiques. Gardez ce manuel comme référence pour le futur.

1. **Poignée** - pousse et déplace l'épandeur facilement.
2. **Régulation de Débit** - Contrôle le débit des matières disséminées.
3. **Trémie** - Ne pas dépasser la capacité de charge nominale de 125 lb.
4. **Pneus / Roues** - Ne pas dépasser la recommandation nominale de 30 PSI.
5. **Impulseur** – distribue uniformément le matériel.
6. **Pied de Support** - Stabilise la charge et l'épandeur.

ATTENTION
Lisez et suivez toutes les instructions pour l'assemblage et le fonctionnement. Si l'équipement n'est pas assembler correctement, vous risquez de causer de graves blessures à l'utilisateur ou aux passants, ou causer des dommages à l'équipement.

FR

PIECES ET ASSEMBLAGE DE L'EPANDEUR POUSSETTE

Sortez toutes les pièces de la boite et assurez-vous qu'il n'y a pas de pièces qui manquent avant de commencer à assembler l'épandeur. Suivez les étapes 1 à 5.

OUTILS REQUIS

- Jeu de pinces (2)
- Clés de 8mm et 10mm (2 de chaque)
- Clés de13mm et 14mm (1 de chaque)
- **13mm Wench**
- **14mm Wrench**

COMPONENT PARTS

Boulon Hex M8X75
1 Morceau

Boulon Hex M6x40
6 Morceaux

Boulon Hex M6x35
2 Morceaux

Boulon Hex M6x20
4 Morceaux

Goupille R
1 Morceau

Contre –écrou
M8
3 Morceaux

Contre –écrou
M6
12 Morceaux

Rondelle Plate
Ø16
6 Morceaux

Rondelle Plate
Ø8
2 Morceaux

GrandeRondelle
Plate Ø6
6 Morceaux

Rondelle de
Ressort Ø6
6 Morceaux

Bague
2 Morceaux

Bague
2 Morceaux

Goupille Moletée à
Cartouche
1 Morceau

Entretoise
1 Morceau

Goupille Fendue Ø5x35
2 Morceaux

Pied de Support
1 Morceau

Tringlerie Solide
1 Morceau

Poignée Pré-assemblée
1 Morceau

Trémie
1 Morceau

Assemblage de Tube pour Cadre
1 Morceau

Roue
2 Morceaux

Grille
1 Morceau

Housse Imperméable
1 Morceau

FR

MODE D'ASSEMBLAGE

1. Faites glisser la bague d'essieu et l'entretoise de roue sur le côté gauche de l'essieu.
2. Poussez la roue gauche sur l'essieu.
3. Glisser la rondelle Ø16 sur l'essieu, puis insérez la goupille fendue Ø3x25 dans le trou de l'essieu. Fixez la roue en courbant la goupille fendue Ø5x35.
4. Faites glisser la bague d'essieu et l'entretoise de roue sur le côté droit de l'essieu.
5. Installez la roue et l'entretoise dans l'essieu, pivotant les deux trous jusqu'à ce qu'ils s'alignent, insérez la goupille moletée à cartouche dans la manche et serrez.
6. Enfiler la rondelle plate Ø 16 sur l'extrémité de l'essieu, puis insérez la goupille fendue Ø3x25 dans le trou de l'essieu. Fixez la roue en courbant la goupille fendue Ø5x35.in the axle. Secure the wheel by bending the cotter pin Ø3x25.

NOTE : Quatre rondelles plates additionnelles sont données pour ajuster l'espace entre les roues.

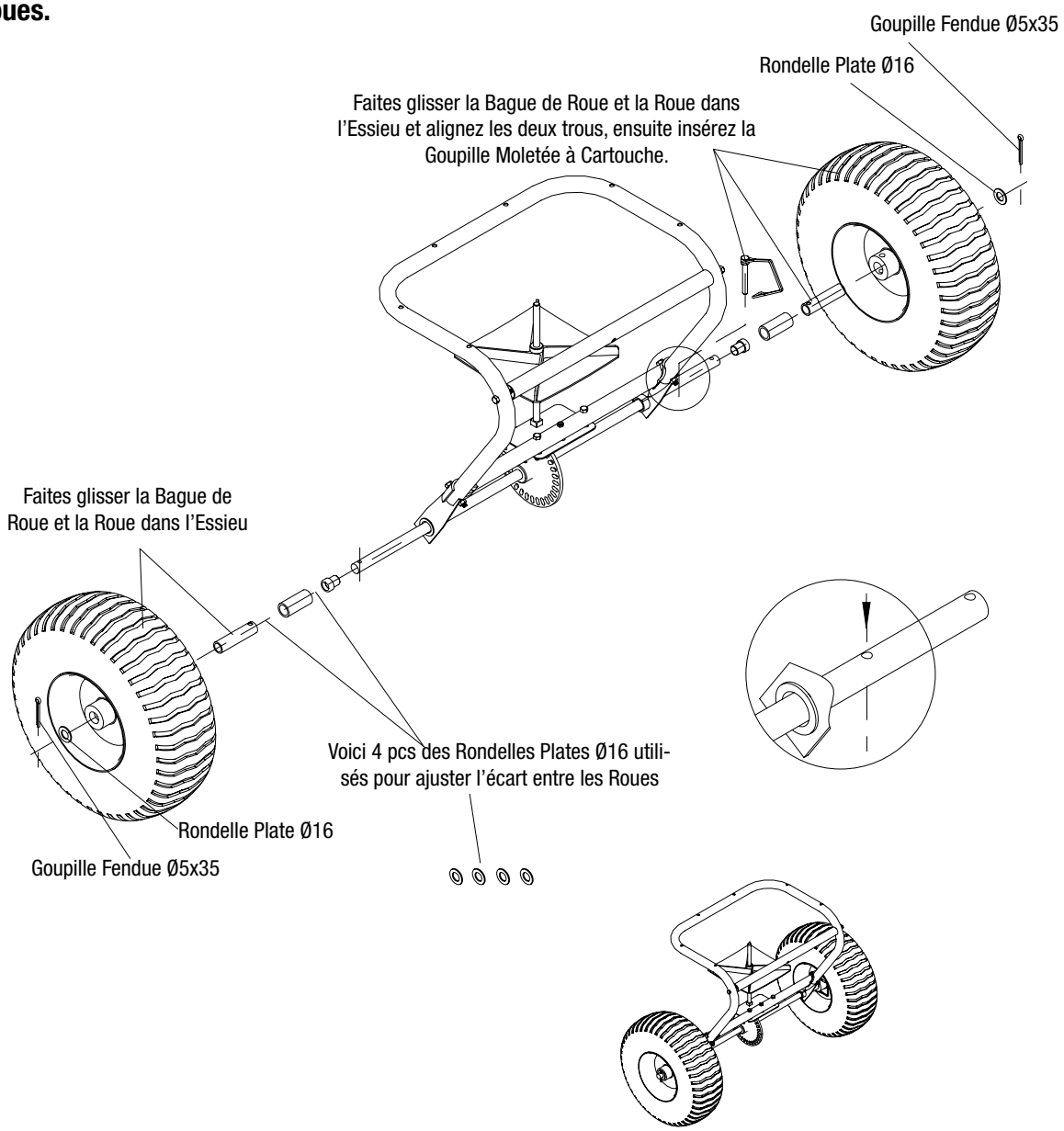

FR

ÉTAPE 2: ASSEMBLAGE DU PIED DE SUPPORT

1. Positionnez le Pied de Support afin que la partie en forme J pointe vers la direction opposée de l'assemblage de roue.
2. Glissez le boulon hex M8x75 à travers le trou dans la partie supérieure du pied de support. Faites glisser l'entretoise sur le boulon hex , puis insérez le boulon hex dans le trou sur la barre transversale supérieure du tube de montage. Fixez avec un contre-écrou M8.
3. Placez la bride du pied de support au dessus du trou dans la barre transversale inférieur de l'ensemble de montage.

NOTE : Avant de serrer le boulon assurez-vous que la bride de jambe de soutien et les trous inférieurs de barre de traverse alignent.

4. Insérez un boulon hex M6 x 40 dans la bride et à travers la barre transversale. Mettez la grande rondelle plate Ø 6 et le contre-écrou M6 sur le boulon. Ne serrez pas la quincaillerie.

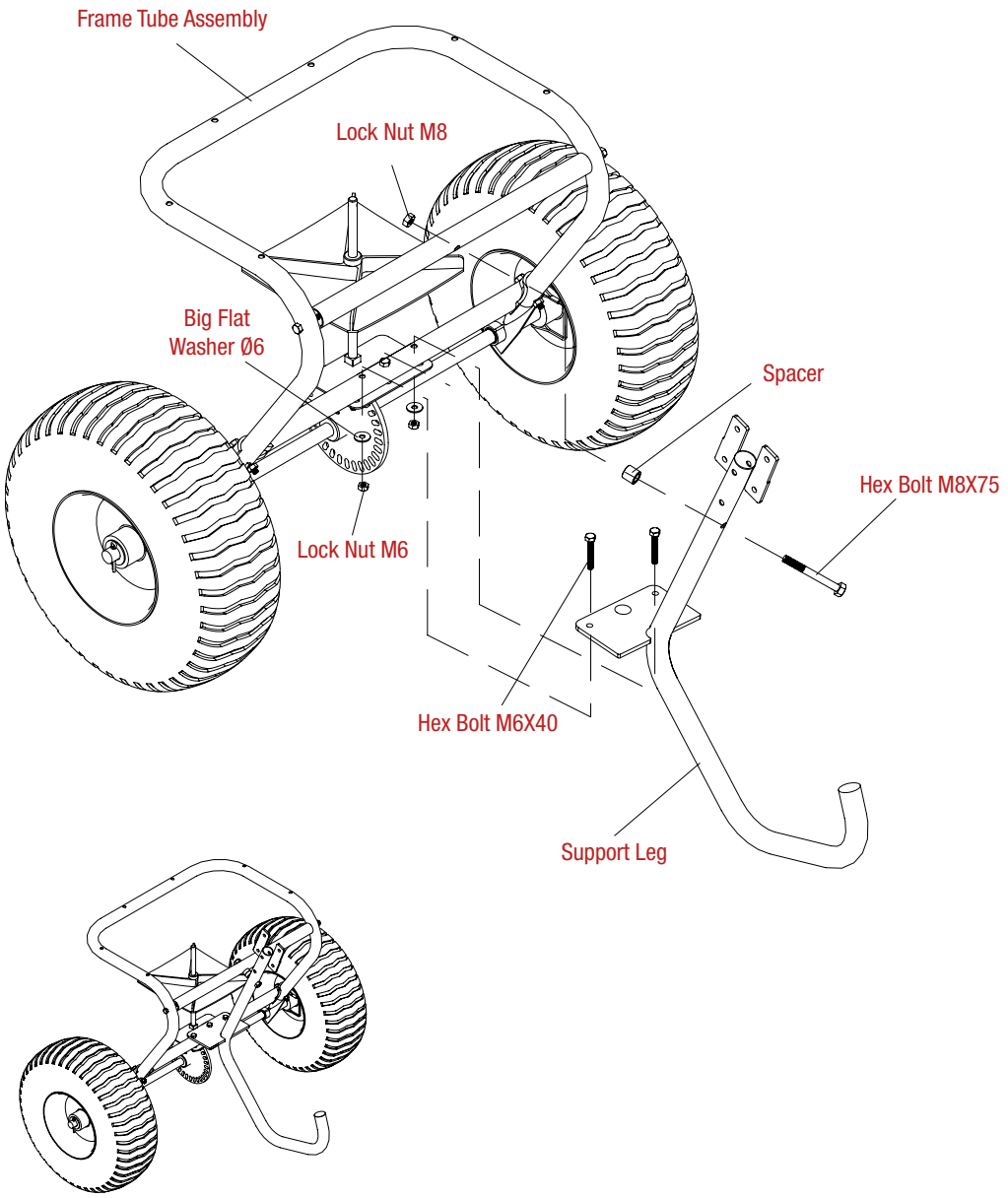

FR

ÉTAPE 3 : INSTALLATION DE LA TREMIE

1. Abaissez la trémie dans l'ensemble de montage en alignant soigneusement le trou dans le fond de la trémie avec l'axe dans la plaque de montage de l'essieu.
2. A l'aide de six boulons hex M6 x 40 et six rondelles plates Ø6, installez la trémie à l'ensemble de montage en faisant passer les boulons par la trémie et le tube de montage. Fixez avec des contre- écrous M6.
3. Assurez-vous que l'engrenage et l'engrenage de pignons fonctionnent en douceur Ajustez jusqu'à ce que l'engrenage et l'engrenage de pignons pivotent en douceur.
4. Ensuite serrez toute la quincaillerie sur la plaque de support d'arbre et de la trémie.
5. Insérez la goupille R Ø3 par le haut de l'axe.

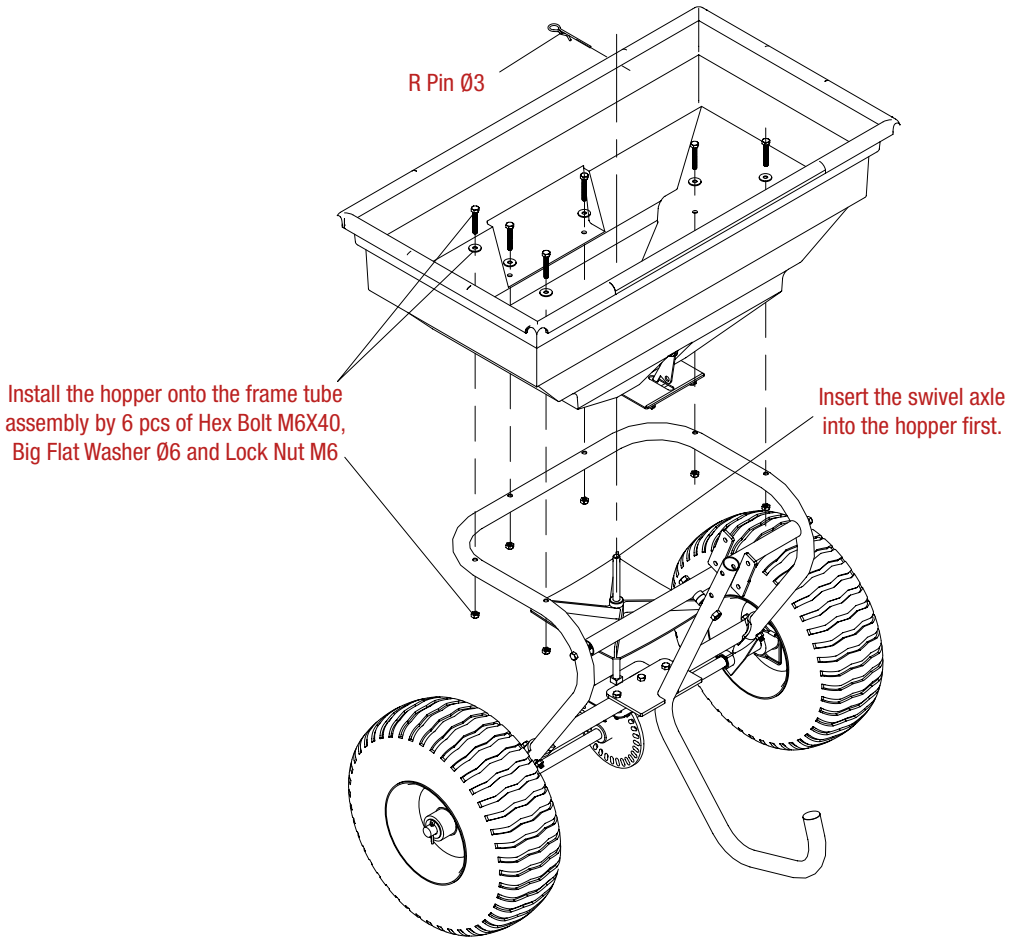

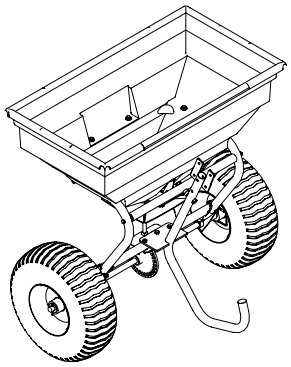

FR

ÉTAPE 4 : CONNEXION DE LA POIGNÉE AU PIED DE SUPPORT

1. Faites glisser la partie inférieure du tube de la poignée dans la partie supérieure du pied de support et alignez les deux trous.
2. Insérez deux boulons à tête hexagonale M6x35 dans les deux trous sur le pied de support et serrez avec des rondelles de ressort Ø6 et des contre- écrous M6. Ensuite
3. insérez quatre boulons à tête hex M6x20 dans les trous sur la plaque et serrez avec des rondelles à ressort Ø6 et des contre- écrous M6.

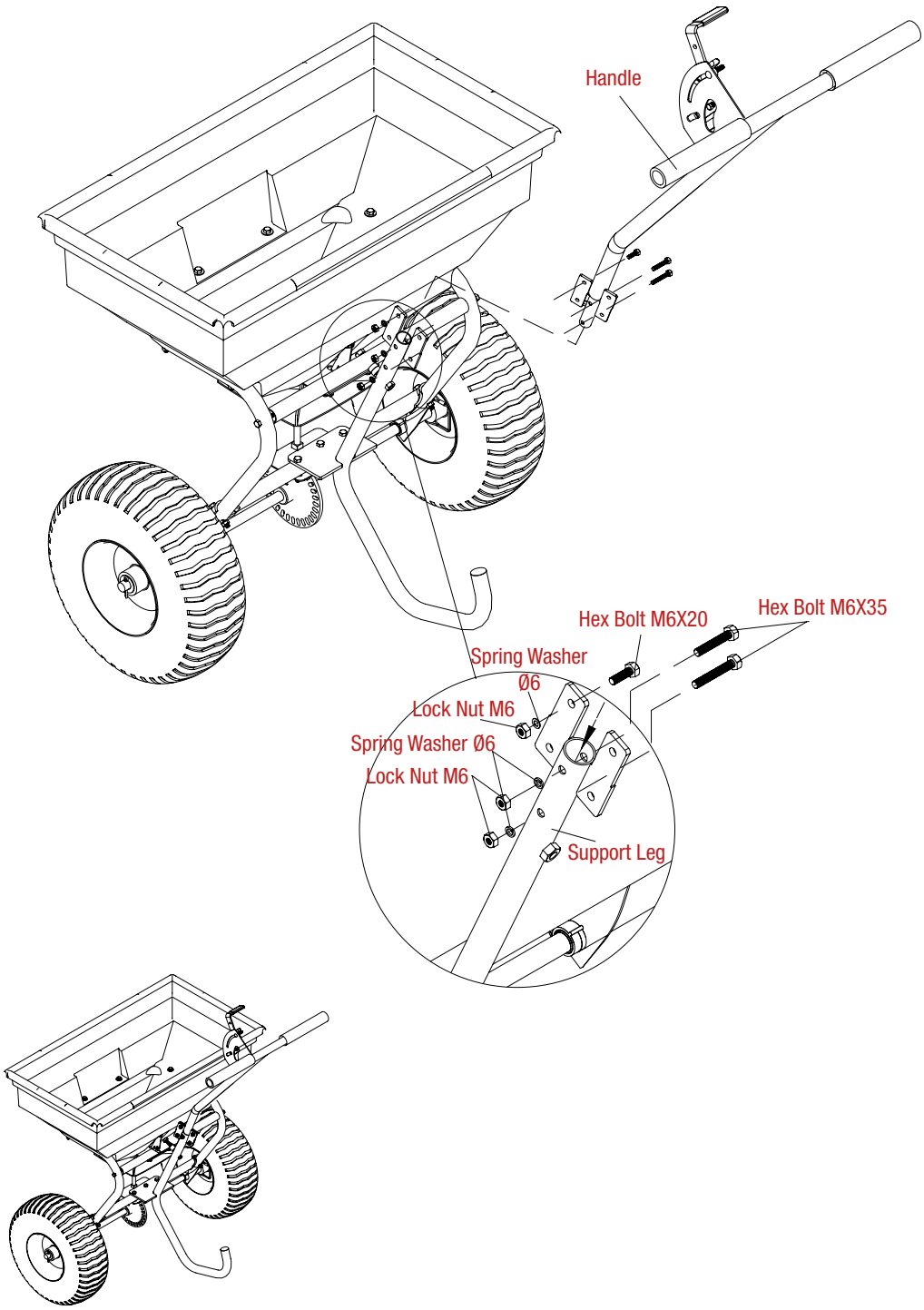

FR

ÉTAPE 5 : CONNEXION DE LA TRINGLERIE SOLIDE

1. Mettez une rondelle plate Ø8 au fond de la tringlerie solide et insérez dans le trou au fond de la plaque fixe. Serrez avec un contre-écrou M8
2. Mettez une rondelle plate Ø8 sur une autre extrémité de la tringlerie solide et faites-la glisser dans le trou du support. Serrez avec un contre-écrou M8.
3. Installez l'écran de distributeur dans le fond du distributeur.
4. Avant d'utiliser l'écarteur assurez-vous que toute visserie est serrée.
5. Utilisez la couverture de pluie car nécessaire pour protéger le matériel dans le distributeur ou quand l'écarteur est stocké.

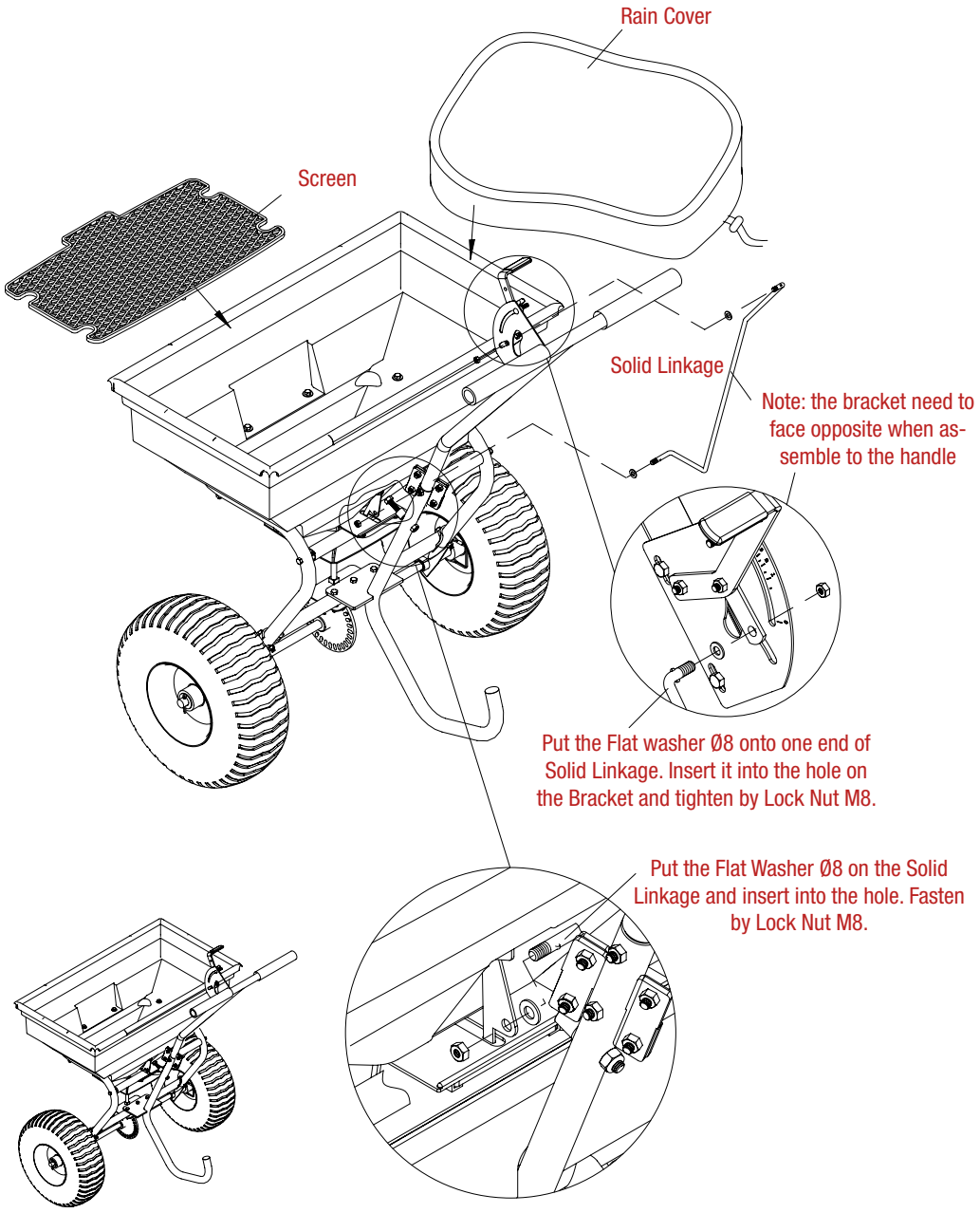

FR

AVERTISSEMENT
Avant d'utiliser l'épandeur poussette, révisez les instructions ci-dessous et les informations de sécurité. A défaut de suivre ces instructions, l'épandeur pourrait causer des dommages matériels ou des blessures à l'opérateur ou aux passants.

L'EMPLOI DE VOTRE EPANDEUR

1. Inspectez votre épandeur avant chaque utilisation. Assurez-vous que les roues tournent facilement, et la boîte de vitesse se déplace lorsque l'épandeur est poussé. La trémie doit être propre et exempt de fissures.
2. Cet épandeur à poussette est conçu pour épandre un large éventail de matières (engrais, semences et fonte de glace). Les matériaux tels que les poudres, le fumier, la terre végétale, le gravier et le paillis n'ont pas les caractéristiques physiques pour l'emploi de cet équipement et ne devraient pas être utilisés avec cet épandeur.
3. N'utilisez pas l'épandeur pendant des journées venteuses pour épandre des semences de gazon ou d'herbicides.
4. Déterminer la superficie approximative de la zone à couvrir et estimez le montant de matériel nécessaire. Veuillez vous référer à la recommandation du fabricant d'engrais. Cassez tout engrais grumeleux quand vous remplissez la trémie.
5. Avant de remplir la trémie, assurez-vous que le levier de débit est en position «0» et que la plaque de contrôle de débit est fermée.
6. Réglez l'arrêt réglable avec le levier de contrôle de débit toujours dans la position "0". Chaque fois que vous êtes prêt à arrêter ou retourner, fermez la plaque de contrôle de débit pour arrêter la dispersion du matériel et faites encore un pas vers l'avant. Cela réduira les déchets et évitera d'endommager la pelouse avec une couverture de produits sursaturé.
7. Suivez le taux de couverture recommandée par les fabricants d'engrais pour chaque produit.
8. Pour conserver la même couverture lors de la marche à une vitesse différente, ajuster le taux de débit. Réduisez le réglage de l'écoulement pour des vitesses plus lentes et augmentez le réglage de l'écoulement pour des vitesses plus élevées.
9. Gardez la plaque de l'impulseur dans un positon horizontal lors du fonctionnement de l'épandeur. L'inclinaison de l'épandeur produira une couverture inégale.
10. Assurez-vous que la goupille R est installée dans la trémie avant de commencer l'épandeur.
11. Commencez toujours à marcher avant d'ouvrir la plaque de fermeture.
12. Fermez toujours la plaque de contrôle de débit avant de tourner ou d'arrêter l'épandeur.
13. Si, vous déposez accidentellement trop de matériel d'épandage dans une petite zone, faites tremper la zone à fond avec un tuyau d'arrosage ou d'asperseurs afin d'éviter de bruler la pelouse.
14. Pour avoir une couverture uniforme, assurez-vous que chacun de votre modèle de diffusion dépasse légèrement le modèle de diffusion précédent.
15. Lorsque vous diffuser le matériel d'épandage, assurez-vous que le modèle de diffusion ne touche pas les conifères, les fleurs ou les arbustes.
16. Ne pas trop appliquer de produit d'épandage. Suivez le taux de couverture recommandé pour chaque produit. Une application excessive pourrait endommager la pelouse et causer la contamination.

AJUSTEMENT DU DEBIT

1. Vous pouvez lever la poignée pour ajuster le réglage de l'épandeur en suivant la direction de la flèche. La plaque ajustable est entièrement ouverte lorsque la poignée atteint "30", et est entièrement fermé quand elle passe à «0».
2. Desserrer l'écrou à ailettes sur le support et déplacer la poignée d'ajustement vers le haut ou vers le bas en fonction de la quantité de matériaux nécessaires. En poussant la poignée vers le bas vous relâcherez plus de matériel et en tirant la poignée vers le haut vous arrêterez entièrement le débit.
3. Serrez l'écrou à ailettes lorsque la position désirée est atteinte.

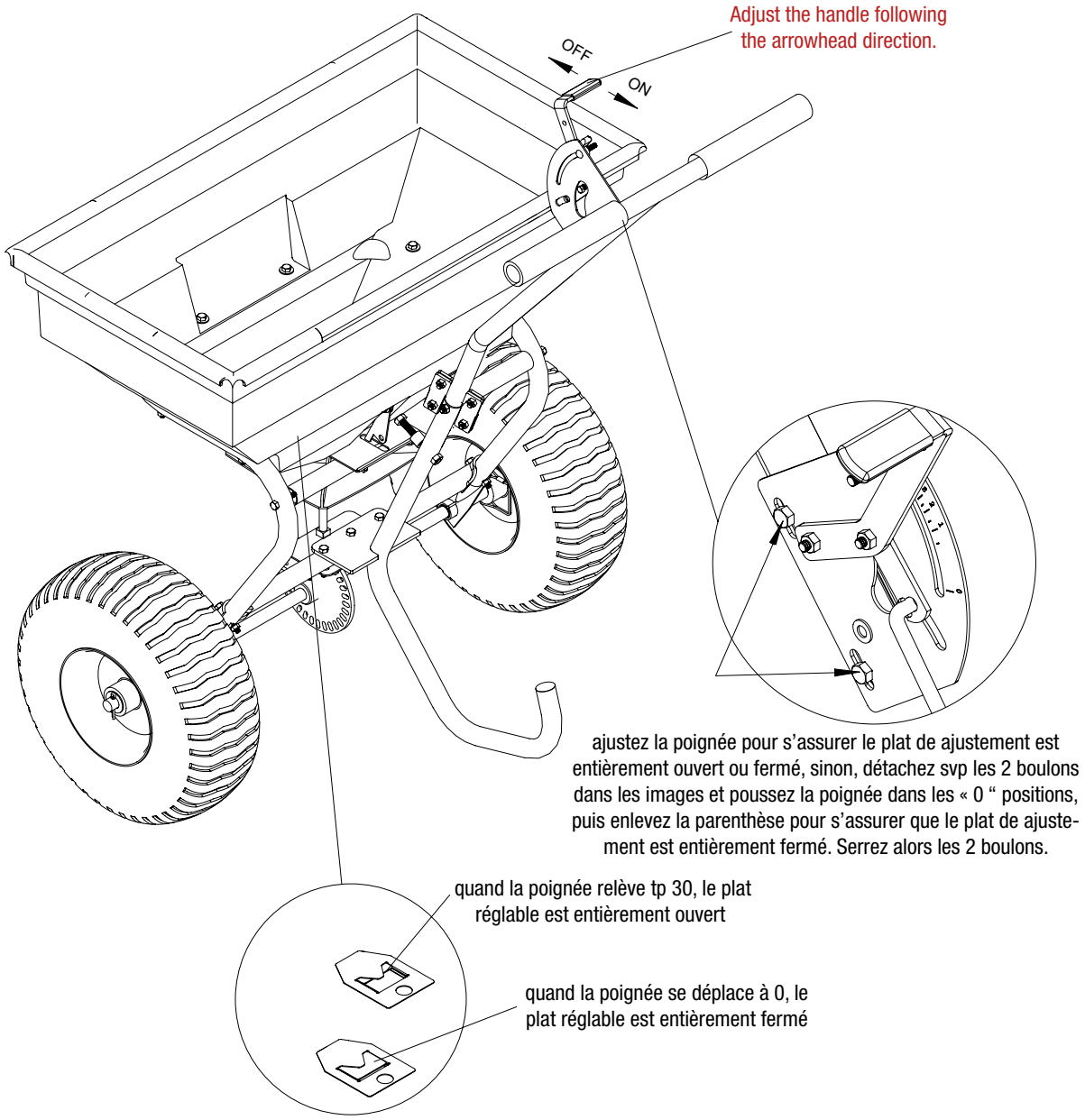

FR

COUVERTURE UNIFORME

Pour assurer une couverture uniforme, assurez-vous que chacun de votre modèle de diffusion dépasse légèrement le modèle de diffusion précédent, comme le montre la figure ci-dessous. Les largeurs de diffusion approximatives des différents matériaux sont indiquées dans le tableau d'application.

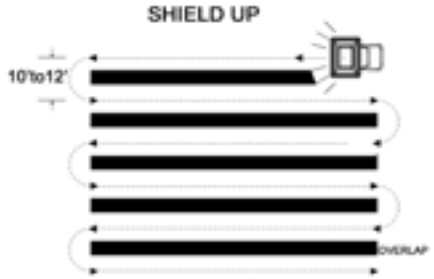

AVERTISSEMENT
Ne pas trop appliquer de produit d'épandage. Suivez le taux de couverture recommandé pour chaque produit. Une application excessive pourrait endommager la pelouse et causer la contamination. Si, vous déposez accidentellement trop de matériel d'épandage dans une petite zone, faites tremper la zone à fond avec un tuyau d'arrosage ou d'asperseurs afin d'éviter de bruler la pelouse.

FR

CALCULATING AMOUNT OF MATERIAL NEEDED

Pour calculer la quantité d'engrais que vous aurez besoin pour couvrir votre pelouse, divisez le montant de la couverture qui figure sur l'étiquette par le poids du sac d'engrais. Par exemple, un sac de 10LB. d'engrais avec une couverture de 10.000 pieds carrés distribuera 1LB. d'engrais pour chaque 1000 pieds carrés à plein taux ou 1/2lb. d'engrais à chaque 1000 pied carré à moitié du taux. Pour les taux pré- calculés voir le tableau A (Exemple: un sac de 25LB. avec 15,000 pieds carrés de couverture = 1.7LB. / 1,000 pieds carrés). Utilisez le tableau B pour trouver le réglage d'épandage le plus proche (Exemple: 1.7LB./1000 carré = Réglage de l'épandeur = 8).

Tableau A- Couverture de Pied Carré par Sac

	LBS/1,000 PIED CARRE		
POIDS DE SAC(LBS)	5,000 PIEDS CARRE DE COUVERTURE	10,000 PIEDS CARRE DE COUVERTURE	15,000 PIEDS CARRE DE COUVERTURE
5	1.0 LB.	0.5 LB.	0.3 LB.
10	2.0 LB.	1.0 LB.	0.7 LB.
15	3.0 LB.	1.5 LB.	1.0 LB.
20	4.0 LB.	2.0 LB.	1.3 LB.
25	5.0 LB.	2.5 LB.	1.7 LB.
30	6.0 LB.	3.0 LB.	2.0 LB.
35	7.0 LB.	3.5 LB.	2.3 LB.
40	8.0 LB.	4.0 LB.	2.7 LB.
45	9.0 LB.	4.5 LB.	3.0 LB.
50	10.0 LB.	5.0 LB.	3.3 LB.
55	11.0 LB.	5.5 LB.	3.7 LB.

*Ce tableau est seulement une estimation, les montants réels peuvent variés.

Tableau B- Réglage de l'épandeur/ Largeur de Couverture

USAGES MULTIPLES	LBS/1,000 PIED CARRE	REGLAGE DE L'EPANDEUR	• EPANDAGE DE PETITES PARTICULES	● EPANDAGE DE PARTICULES MOYENNES	● EPANDAGE DE LARGES PARTICULES
ENGRAIS SEMENCE FONTE DE GLACE	**1**	5	5-6Pieds.	6-9 Pieds	9-12 Pieds
	2	8	5-6 Pieds	6-9 Pieds	9-12 Pieds
	3	10	5-6 Pieds	6-9 Pieds	9-12 Pieds
	4	13	5-6 Pieds.	6-9 Pieds	9-12 Pieds
	5	15	5-6 Pieds	6-9 Pieds	9-12 Pieds
	6	18	5-6 Pieds	6-9 Pieds.	9-12 Pieds
	7	20	5-6 Pieds	6-9 Pieds.	9-12 Pieds.
	8	23	5-6 Pieds	6-9 Pieds	9-12 Pieds
	9	25	5-6 Pieds	6-9 Pieds	9-12 Pieds.
	10	28	5-6 Pieds	6-9 Pieds	9-12 Pieds
	11	30	5-6 Pieds	6-9 Pieds	9-12 Pieds

NOTE: NE PAS UTILISER DE SEL. L'emploi de sel dans cet épandeur endommagera le mécanisme et raccourcira la vie de la machine.

FR

ENTRETIEN ET ENTREPOSAGE

AVERTISSEMENT
L'entretien et l'entreposage inadéquat de l'épandeur pourrait annuler votre garantie

ENTRETIEN

- Nettoyez tout matériel dans la trémie après chaque usage.
- Rincez et séchez l'intérieur et l'extérieur de l'épandeur après chaque usage.
- Avant d'utiliser l'épandeur, assurez-vous que les pneus ont la PRESSION RECOMMANDÉ DE 30 PSI.
- Vérifiez périodiquement que toutes les attaches sont bien renforcées.
- Nettoyez et lubrifiez légèrement les pièces annuellement.
- Utilisez une peinture d'émail lustré en aérosol pour retoucher les surfaces en métal égratignées ou usées.
- Ne dépasser jamais la capacité de charge maximum de 125 lb, vous risquerez d'endommager l'épandeur.

IMPORTANT:
Si une pièce doit être remplacée, utilisez uniquement des pièces qui répondent aux spécifications du fabricant. L'emploi des pièces qui ne répondent pas aux spécifications pourrait causer un danger de sécurité ou nuire au fonctionnement de l'épandeur.

ENTREPOSAGE

- Ne laissez jamais de matériel dans l'épandeur pour une période de temps prolongée.
- Avant d'entreposer, assurez-vous que l'épandeur est propre et sec pour des années d'utilisation sans problèmes.
- Entreposez à l'intérieur ou dans une zone protégée des intempéries et des mois d'hiver

SPECIFICATIONS

Capacité de Charge: 125lb	
Genre d'Épandage: Diffusion	
Matériel de Trémie: Polypropylène	
Dimension de Trémie: 29 1/2" x 161/2"x131/2"	
Dimension Générale: 44"x311/2"x351/2"	
Taille des Roues: 15''	

FR

DIAGRAMME DES PIÈCES ET LISTE DE PIÈCES

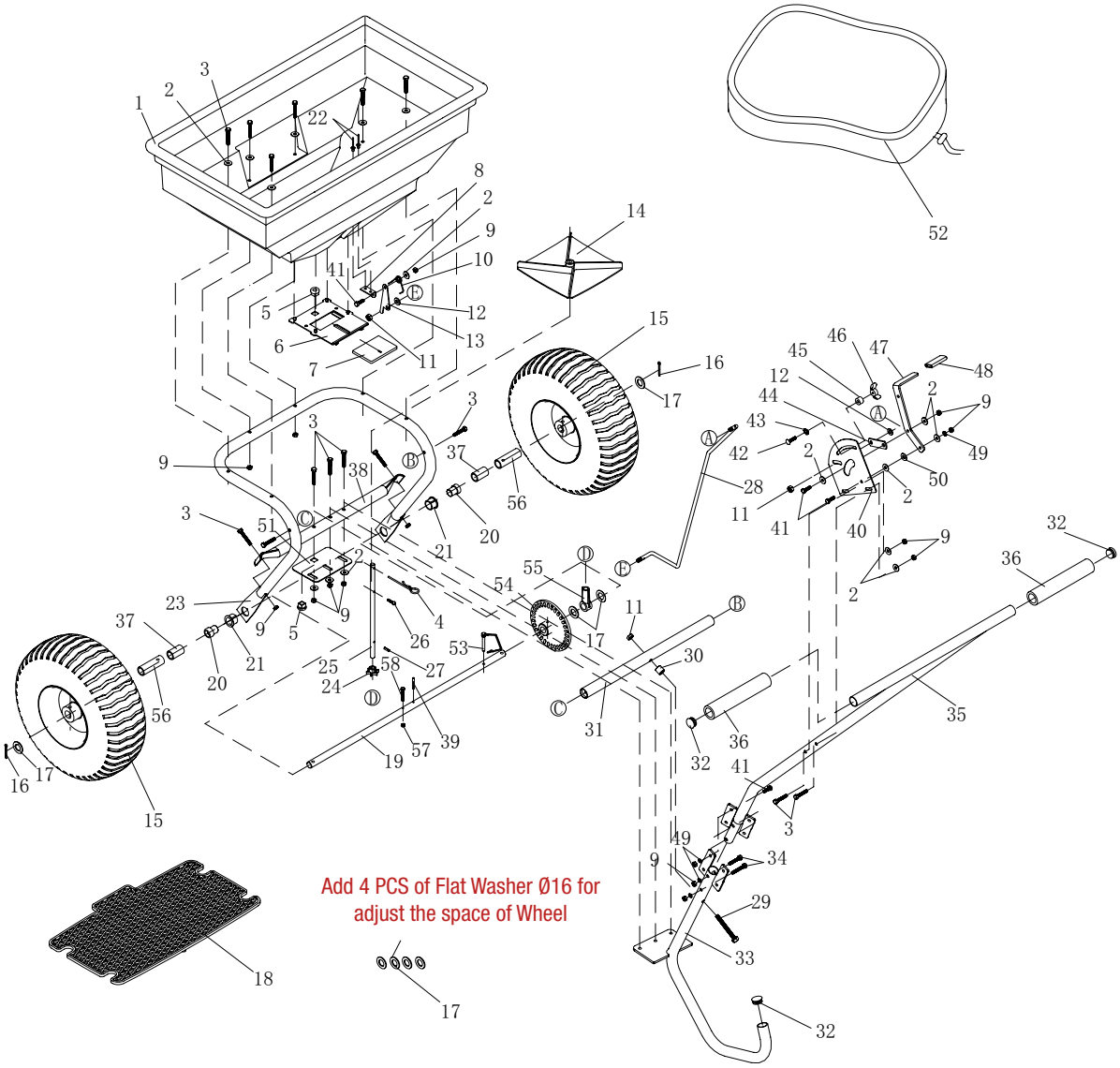

FR

gopart®

Ref#	Description	Qté	Ref#	Description	Qté
1	Trémie	1	30	Entretoise	1
2	Grande Rondelle Plate Ø6	16	31	Tube de Croisement Fixe	1
3	Boulon Hex M6x40	15	32	Bouchon en Plastique	3
4	Goupille R Ø3	1	33	Tube de Support	1
5	Palier	2	34	Boulon Hex M6x35	2
6	Plaque Réglable Fixe	1	35	Poignée	1
7	Plaque Réglable Active	1	36	Couvre- Poignée	2
8	Base pour Ressort	1	37	Bague d'Essieu	2
9	Contre-écrou Hex M6	22	38	Tube de Croisement	1
10	Ressort	1	39	Goupille de Ressort Ø4x30	1
11	Contre-écrou Hex M8	3	40	Support	1
12	Rondelle Plate Ø8	2	41	Boulon Hex M6x20	7
13	Plaque Fixe pour Bielle	1	42	Boulon M6x25	1
14	Impulseur	1	43	Rondelle Frein Ø8	1
15	Roue	2	44	Plaque de Connexion	1
16	Goupille Fendue Ø5x35	2	45	Entretoise	1
17	Flat Washer Ø16	8	46	Ecrou à Ailettes	1
18	Grille	1	47	Poignée Réglable	1
19	Essieu	1	48	Couvre- Poignée	1
20	Bague D'essieu Intérieur	2	49	Rondelle à Ressort Ø6	7
21	Bague D'essieu Extérieur	2	50	Rondelle en Nylon	1
22	Rivet Ø5x8	2	51	Plaque de Support d'Arbre	1
23	Assemblage de Tube pour Cadre	1	52	Housse Imperméable	1
24	Engrenage à Pignons	1	53	Goupille Moletée en Cartouche	1
25	Essieu Pivotant	1	54	Engrenage (Driver)	1
26	Vis M4x20	1	55	Bouchon de Support d'Arbre	1
27	Goupille a Ressort Ø3x16	1	56	Bague de Roue	2
28	Tringlerie Solide	1	57	Contre-écrou Hex M5	1
29	Boulon Hex M8x75	1	58	Boulon M5x40	1

FR

GARANTIE LIMITÉE

Garantie
Vulcan remplacera ou réparera le mini échafaudage, à l'acheteur original, pour une période d'un an de la date d'achat. Cette garantie ne s'appliquera pas à tout équipement qui n'est pas correctement assemblé, mal utilisé, surchargé, qui a été utilisé ou exploité contrairement à nos instructions, ou qui a été réparé ou modifié par quiconque autre qu'un représentant autorisé.

Exclusions de Garantie
Cette garantie ne couvre pas les défauts cosmétiques tels que la peinture, les autocollants ou l'usure des éléments tels que les roulettes. Cette garantie ne couvre pas les pannes ou les problèmes dûs à des actes de Dieu, ou des événements ou des forces indépendants de la volonté du fabricant.

Exclusions de l'Usure Normale
L'échafaudage a besoin de services périodiquement pour bien fonctionner. Cette garantie ne couvre pas les réparations lorsque l'utilisation normale a épuisé la durée de vie d'une partie ou de l'équipement dans son ensemble.

Exclusions d'Installation, Utilisation et Entretien
Cette garantie ne s'appliquera pas aux pièces et / ou à la main-d'œuvre si le mini échafaudage a été mal employé, négligé, impliqué dans un accident, abusé, chargé au-delà de ses limites, modifié ou mal assemblé. L'entretien général n'est pas couvert par cette garantie.

Limites de la Garantie Implicite et l'Exclusion de Dommages Indirects
Vulcan décline toute obligation de couvrir toute perte de temps, l'utilisation de ce produit, le frais de transport, ou toute réclamation accessoires ou indirects par quiconque qui utilise cet échafaudage. CETTE GARANTIE TIENT LIEU DE TOUTE AUTRE GARANTIE, EXPLICITE OU IMPLICITE, Y COMPRIS LES GARANTIES DE QUALITE MARCHANDE OU D'ADEQUATION A UN PARTICULIER.

L'unité remplacée sera soumise à la garantie originale. La durée de la garantie qui couvrira l'unité échangée commencera à la date de l''achat de l'unité originale. Cette garantie vous donne certains droits légaux qui pourraient changer d'un état à l'autre. Votre état pourrait aussi vous donner d'autres droits qui ne figurent pas dans cette garantie.

FR

Pour Nous Contacter
17517 Fabrica way,
Suite J, Cerrtios,
CA 90703, USA
Phone: 001-888-723-6534
Fax: 001-562-404-8013

FR

ALGEMENE WAARSCHUWINGEN

LEES en BEGRIJP deze handleiding volledig voordat u de duwstrooimachine gaat gebruiken.

De gebruiker moet alle veiligheids- en waarschuwingsinformatie, bedieningsinstructies en onderhouds- en opslaginstructies lezen en begrijpen voordat hij dit apparaat gaat gebruiken. Het niet goed gebruiken en onderhouden van de duwstrooimachine kan leiden tot ernstig letsel voor de gebruiker of omstanders.

Bedieningswaarschuwingen

- Laat nooit passagiers zittend of staand meerijden op de strooimachine.
- Laat kinderen niet op de strooimachine spelen en staan of erin klimmen.
- Controleer altijd voor gebruik of de strooimachine in goede staat verkeert.
- Vervang of repareer beschadigde of versleten onderdelen onmiddellijk.
- Controleer en zet bevestigingsmiddelen en gemonteerde onderdelen vast voor u er mee gaat werken.
- Overschrijd niet het maximale belastingsvermogen van 125 lb.
- Vermijd grote kuilen en greppels bij het transporteren van ladingen.
- Wees voorzichtig bij het rijden op steile hellingen (heuvel) want de strooimachine kan kantelen.
- Duw niet te dicht bij beken, greppels en openbare wegen.
- Gebruik geen strooimachine op winderige dagen wanneer u graszaad of kunstmest strooit.
- Wees altijd voorzichtig bij het laden en lossen van de strooimachine.
- Trek de strooimachine nooit met een gemotoriseerd voertuig.

Verbrijzelings- en snijwondgevaren

- Houd handen en voeten altijd weg van bewegende onderdelen tijdens het werken met het apparaat.
- Maak het werkterrein altijd vrij en houd het schoon terwijl u werkt.
- Draag altijd beschermende kleding, oogbescherming, handschoenen en werkschoenen wanneer u de strooimachine bedient.

WAARSCHUWING
De in deze instructiehandleiding besproken waarschuwingen, voorzorgsmaatregelen en instructies kunnen niet alle mogelijk optredende omstandigheden of situaties behandelen. De gebruiker moet begrijpen dat gezond verstand en voorzichtigheid factoren zijn die niet in dit product kunnen worden ingebouwd en door de gebruiker zelf geleverd moeten worden.

PROP 65-WAARSCHUWING
Dit product bevat chemische stoffen waarvan bij de staat Californië bekend is dat ze kanker, geboorteafwijkingen, of andere schadelijke gevolgen voor de voortplanting veroorzaken.

Montage is vereist

Dit product moet worden gemonteerd voordat het kan worden gebruikt. Zie het gedeelte ‘Montage’ voor instructies. Vanwege het gewicht en/of de grootte van de duwstrooimachine wordt aanbevolen dat er nog een andere volwassene aanwezig is om met de montage te helpen. **CONTROLEER ALLE COMPONENTEN** nauwkeurig bij ontvangst om er voor te zorgen dat er geen componenten ontbreken of beschadigd zijn.

DEFINITIES VAN WOORDEN OP GEVAARSIGNALEN

⚠	Dit is het symbool voor een veiligheidswaarschuwing. Het wordt gebruikt om u te wijzen op mogelijk gevaar voor persoonlijk letsel. Neem alle veiligheidsmededelingen in acht die achter dit symbool worden vermeld om mogelijk letsel of de dood te voorkomen.
⚠ **GEVAAR**	GEVAAR wijst op een direct gevaarlijke situatie die, indien deze niet wordt vermeden, ernstig letsel of de dood tot gevolg heeft.
⚠ **WAARSCHUWING**	WAARSCHUWING wijst op een potentieel gevaarlijke situatie die, als ze niet wordt voorkomen, kan leiden tot ernstig of dodelijk letsel.
⚠ **VOORZICHTIG**	VOORZICHTIG wijst op een potentieel gevaarlijke situatie die, indien deze niet wordt vermeden, licht tot middelzwaar letsel tot gevolg kan hebben.
VOORZICHTIG	VOORZICHTIG zonder het symbool voor de veiligheidswaarschuwing wijst op een potentieel gevaarlijke situatie die, indien deze niet wordt vermeden, kan leiden tot materiële schade.

OVER DEZE DUWSTROOIMACHINE

Deze strooimachine is ontworpen om een brede reeks materialen (kunstmest, graszaad en dooimiddel) te verspreiden. Materialen als poeders, mest, grondaarde, grind en mulch hebben de verkeerde fysieke eigenschappen en mogen niet worden gebruikt met deze strooimachine. Overschrijd nooit het nominale belastingsvermogen van 125 lbs bij het werken met de strooimachine.

Uw strooimachine moet worden geduwd met drie mijl per uur, dat is een stevige loopsnelheid. Lagere of hogere snelheden veranderen de strooipatronen. Nat strooimateriaal verandert eveneens het strooipatroon en de debietsnelheid. Reinig de strooimachine grondig na elk gebruik. Reinig ook tussen de afsluitplaat en de onderkant van de trechter.

De technische specificaties van de duwstrooimachine vindt u in het gedeelte ‘Specificaties’ van deze handleiding.

IDENTIFICATIE VAN BEDIENINGSELEMENTEN EN FUNCTIES

Lees deze gebruikershandleiding voordat u met het apparaat gaat werken. Maak uzelf vertrouwd met de plaats en functie van de bedieningselementen en voorzieningen. Bewaar deze handleiding zodat u deze later kunt raadplegen.

1. **Handgreep** – Duwt en verplaatst de strooimachine eenvoudig.
2. **Debietregeling** – Regelt de doorstroom van het materiaal dat verstrooid wordt.
3. **Trechter** – Overschrijd het nominale belastingsvermogen van125 lb niet.
4. **Banden/Wiel** – Overschrijd de aanbevolen nominale 30 PSI niet.
5. **Schoepenwiel** - Distribueert het materiaal gelijkmatig.
6. **Steunvoet** – Stabiliseert de lading en de strooimachine.

VOORZICHTIG
Lees en volg alle instructies voor montage en bediening. Als het apparaat niet goed wordt gemonteerd, kan dit leiden tot ernstig letsel voor de gebruiker en omstanders, of schade aan het apparaat.

ONDERDELEN VAN DE DUWSTROOIMACHINE EN MONTAGE

Neem alle onderdelen uit de verpakking en controleer de componenten om er voor te zorgen dat er geen ontbrekende delen zijn voordat u met de montage van de strooimachine begint. Volg de stappen 1 tot en met 5.

BENODIGD GEREEDSCHAP

- Tang (2)
- Sleutels 8 mm (2)
- Sleutels 10 mm (2)
- Sleutel 13 mm
- Sleutel 14 mm

ONDERDELEN

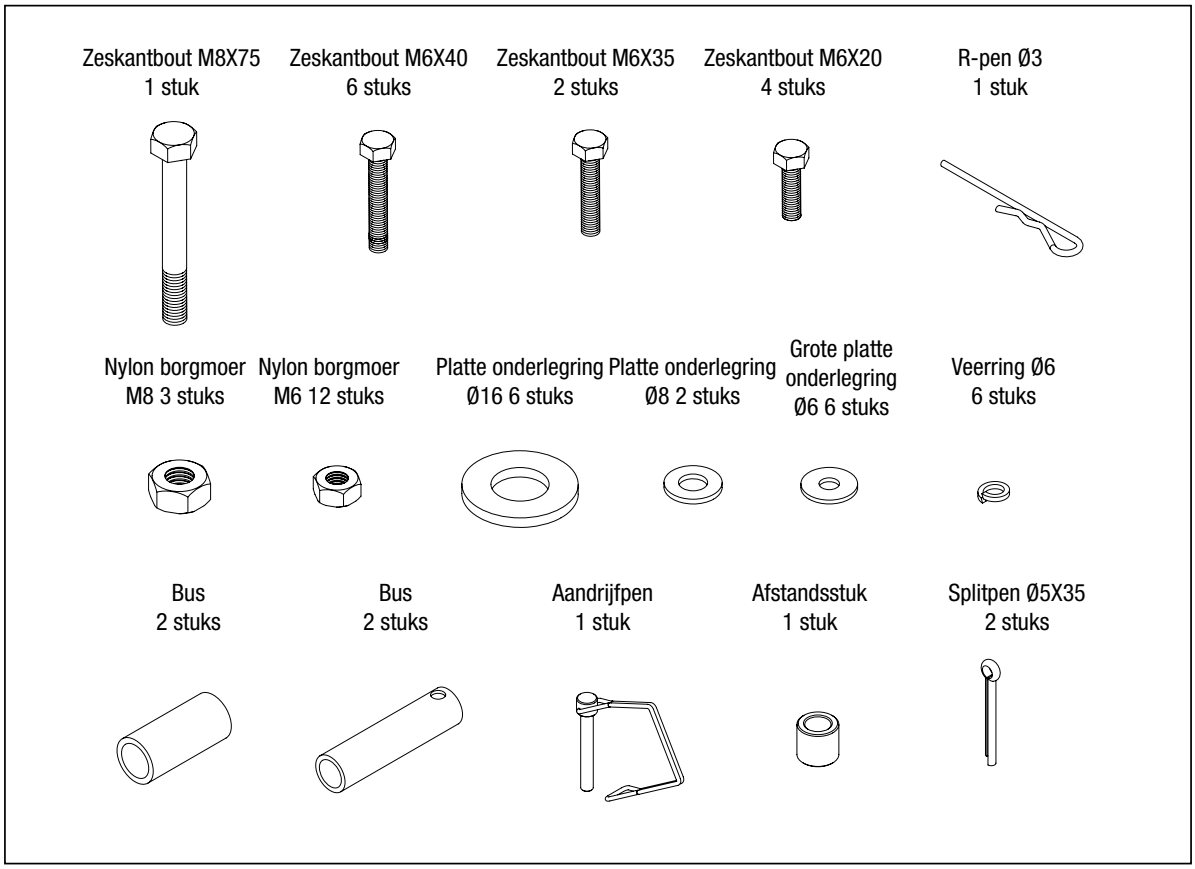

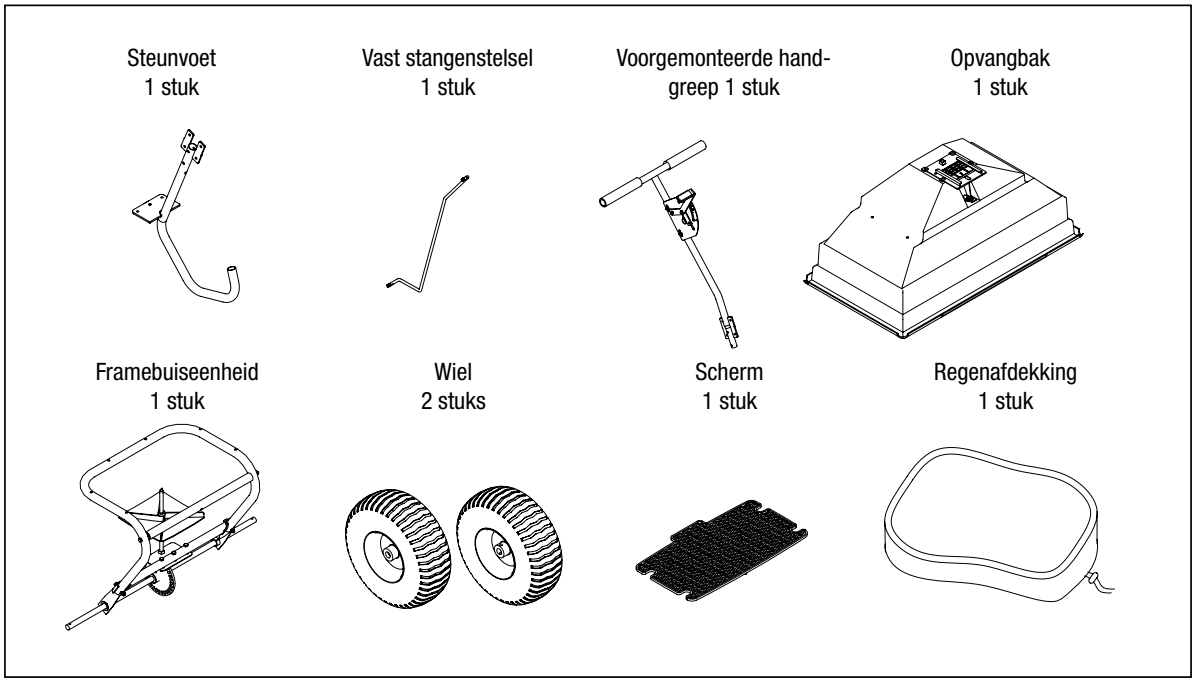

NL

STAP 1: WIELEN INSTALLEREN

1. Monteer aan de linkerkant van de as een wielbus en wielafstandsstuk in de as.
2. Schuif een wiel over de as.
3. Ø16 over de as, plaats de splitpen door het gat en zet vast door te buigen.
4. Schuif aan de rechterkant van de as een wielbus en het wielafstandsstuk in de as.
5. Plaats een wiel over de as, zorg dat de gaten boven elkaar zitten en plaats de aandrijfpen door de mof en vergrendeling.
6. Plaats een platte onderlegring Ø16 over de as, plaats de splitpen door het gat en zet vast door te buigen.

OPMERKING: er zijn vier extra platte onderlegringen meegeleverd om de speling tussen de wielen af te stellen.

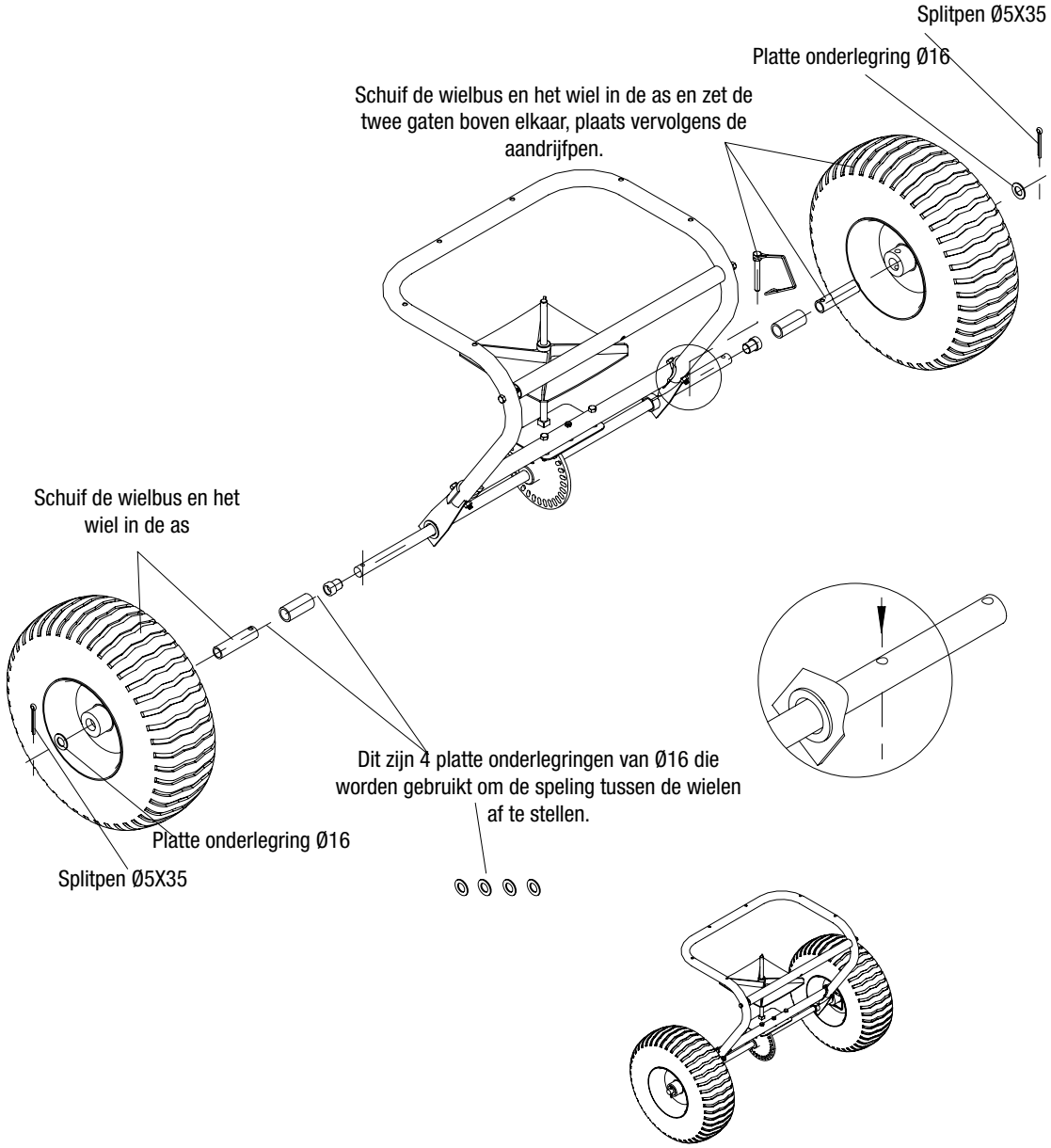

NL

STAP 2: STEUNVOET MONTEREN

1. Plaats de steunvoet zo dat het J-vormige uiteinde van de wieleenheid weg wijst.
2. Plaats de zeskantbout M8x75 door het bovenste gat op de steunvoet en schuif het afstandsstuk over het uiteinde van de bout.
3. Neem de steunvoet en plaats de bout door de bovenste dwarsbalk op de montageset en draai licht vast met de borgmoer M8.

OPMERKING: zorg er voor het aandraaien van de bout voor dat de gaten van de steunvoetflens en de onderste dwarsbalk boven elkaar zitten.

4. Plaats een zeskantbout M6x40 door de gaten in de flens en dwarsbalk. Gebruik de grote platte onderlegring Ø6 en borgmoer M6 en draai alle bevestigingsmiddelen vast.

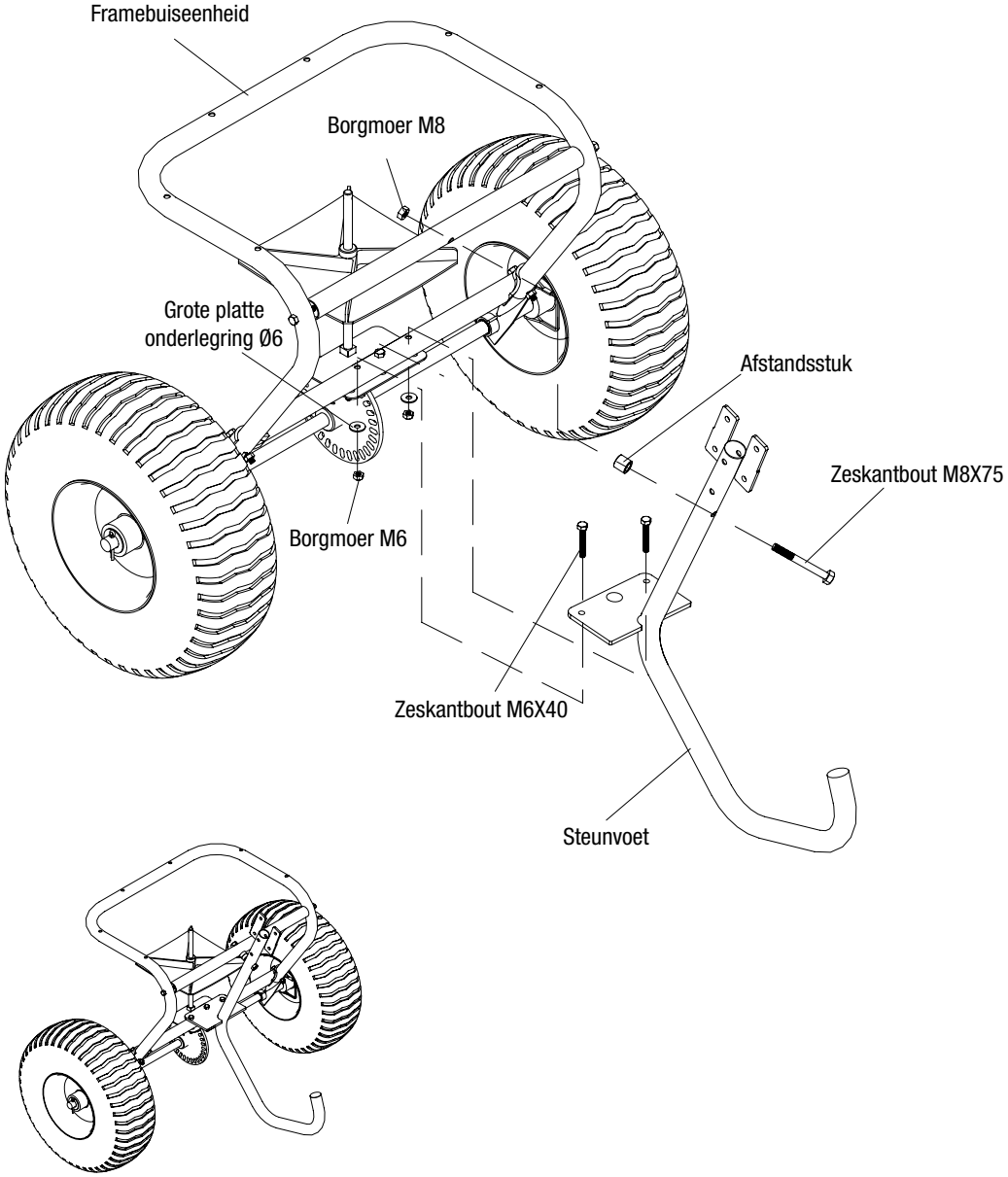

NL

STAP 3: TRECHTER INSTALLEREN

1. Laat de trechter over de montageset zakken, zorg er daarbij voor dat de gaten in de onderkant van de trechter op één lijn staan met de spil en de bevestigingsplaat van de as.
2. Gebruik de zeskantbout M6x40 en platte onderlegring Ø6 om de trechter op de montageset te bevestigen en zet vast met borgmoer M6.
3. Zorg er voor dat het tandwiel en het pignontandwiel soepel werken. Indien dit niet het geval is, moet u deze opnieuw afstellen totdat het tandwiel en het pignontandwiel soepel zwenken.
4. Maak alle bevestigingsmiddelen op de steunplaat van de as en trechter vast.
5. Plaats de R-pen door de bovenkant van de spil.

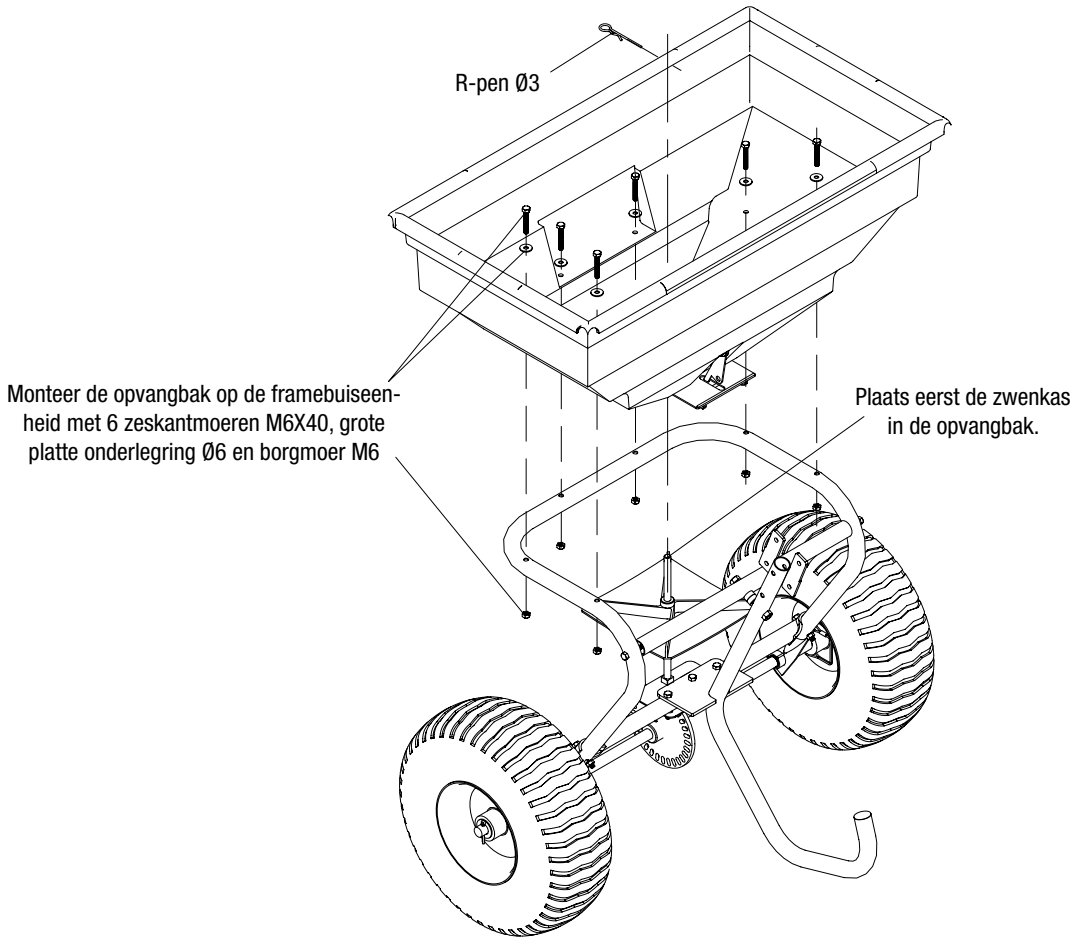

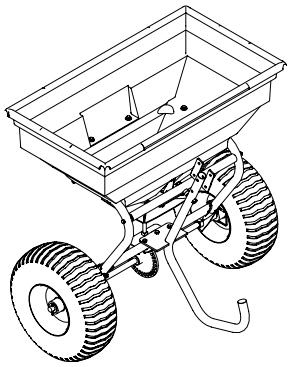

NL

STAP 4: HANDGREEP OP STEUNVOET BEVESTIGEN

1. Schuif de buis van de handgreep in de bovenkant van de steunvoet en zorg dat de twee gaten boven elkaar zitten.
2. Plaats zeskantbouten M6x35 door de twee gaten op de steunvoet en zet vast met de veerring Ø6 en borgmoer M6.
3. Plaats een zeskantbout M6x20 door het gat in de zijplaat en zet vast met een veerring Ø6 en borgmoer M6.

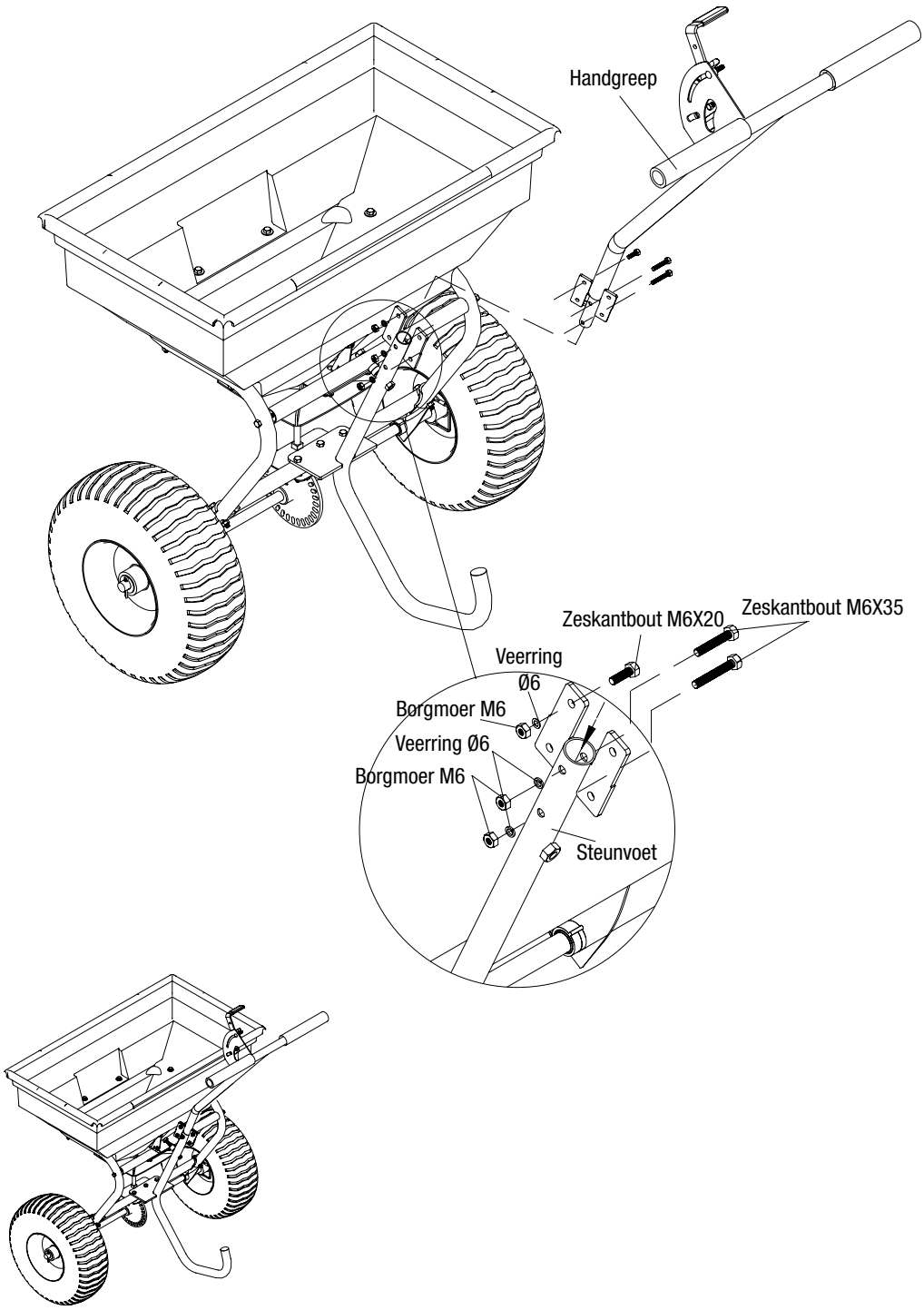

NL

STAP 5: VAST STANGENSTELSEL BEVESTIGEN

1. Bevestig het vast stangenstelsel met behulp van de onderste bevestigingsplaat; gebruik een platte onderlegring Ø8 en zet vast met een borgmoer M8.
2. Ø8 en een borgmoer M8.
3. Installeer het trechterscherm in de onderkant van de trechter.
4. Zorg ervoor dat alle bevestigingsmiddelen zijn vastgedraaid voordat de strooimachine wordt gebruikt.
5. Gebruik de regenafdekking indien nodig om het materiaal in de trechter te beschermen of wanneer de strooimachine wordt opgeslagen.

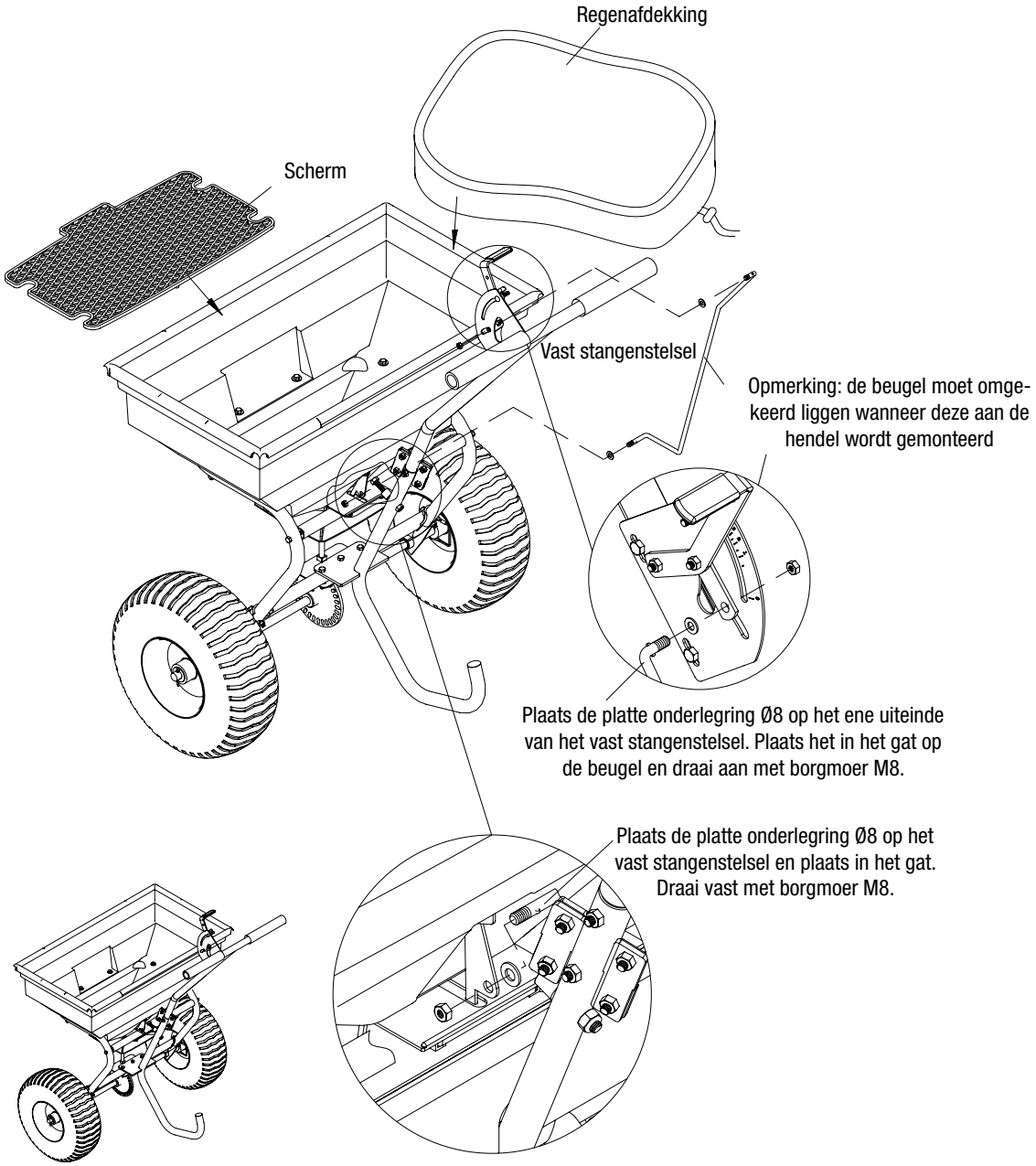

NL

WAARSCHUWING
Voordat u de duwstrooimachine gaat gebruiken, moet u eerst de onderstaande instructies en veiligheidsinformatie doornemen. Het niet naleven van deze instructies kan leiden tot materiële schade of letsel voor de gebruiker of omstanders.

STROOIMACHINE GEBRUIKEN

1. Controleer de strooimachine voor elk gebruik. Zorg ervoor dat de wielen makkelijk draaien en dat de tandwielkast beweegt wanneer de strooimachine wordt geduwd. De trechter moet schoon zijn en mag geen barsten bevatten.
2. De strooimachine is ontworpen om een reeks materialen (kunstmest, graszaad en dooimiddel) te verspreiden. Materialen als poeders, mest, grondaarde, grind en mulch hebben de verkeerde fysieke eigenschappen en mogen niet worden gebruikt met deze strooimachine.
3. Gebruik geen strooimachine op winderige dagen wanneer u graszaad of kunstmest strooit.
4. Bepaal bij benadering het aantal vierkante meters dat moet worden bestrooid en schat de benodigde hoeveelheid materiaal. Zie de aanbevelingen van de kunstmestfabrikant. Verbrokkel klonters kunstmest terwijl u de trechter vult.
5. “0”staat en of de debietregelplaat is gesloten.
6. Zet de verstelbare aanslag met de hendel van de debietregeling altijd in de“0”-stand. Sluit elke keer wanneer u gaat stoppen of keren de debietregelplaat om het verspreiden van het materiaal te stoppen en maak nog één gang. Hierdoor wordt verspilling voorkomen en wordt voorkomen dat het gazon beschadigt door verzadiging van het product.
7. Volg de door de fabrikant aanbevolen dekkingsgraad voor elk product.
8. Om dezelfde dekking te behouden terwijl u met een andere snelheid loopt, stelt u de debietsnelheid opnieuw in. Verminder de debietinstelling voor lagere snelheden en verhoog de debietinstelling voor hogere snelheden.
9. Houd de plaat van het schoepenwiel horizontaal wanneer u de strooimachine bedient. Wanneer u de strooimachine kantelt, krijgt u een ongelijkmatige dekking.
10. Zorg ervoor dat de R-pen in de trechter is geïnstalleerd voordat u met de strooimachine begint.
11. Begin altijd eerst te lopen voordat u de sluitplaat opent.
12. Sluit de debietregelplaat altijd voordat u draait of de strooimachine stopt.
13. Als er per ongeluk te veel materiaal is terechtgekomen op een klein gebied, doorweekt u het gebied grondig met een tuinslang of sproeier om het verbranden van het gazon te voorkomen.
14. Om een consistente dekking te garanderen, moet u er voor zorgen dat elk strooipatroon het vorige strooipatroon iets overlapt.
15. Zorg er bij het strooien van het materiaal voor dat het strooipatroon geen groenblijvende bomen, bloemen of struiken raakt.
16. Strooi niet teveel materiaal. Volg de aanbevolen dekkingsgraad voor elk product. Te veel strooien lijdt tot schade aan uw gazon en verontreiniging.

DEBIET AFSTELLEN

1. U kunt de instelling van de strooimachine afstellen door de hendel in de richting van de pijl te bewegen. Als de hendel op ‘30’ wordt gezet, is de stelplaat volledig geopend, als de hendel op ‘0’ staat, is de stelplaat volledig gesloten.
2. Maak de vleugelmoer op de beugel iets los en verplaats de afstelhendel naar boven of naar beneden, afhankelijk van de benodigde hoeveelheid materiaal. Wanneer u de hendel naar beneden beweegt, komt er meer materiaal vrij, wanneer u de hendel omhoog beweegt, komt er minder materiaal vrij. Het optrekken van de hendel stopt het debiet volledig.
3. Draai de vleugelmoer weer vast wanneer de gewenste positie is ingesteld.

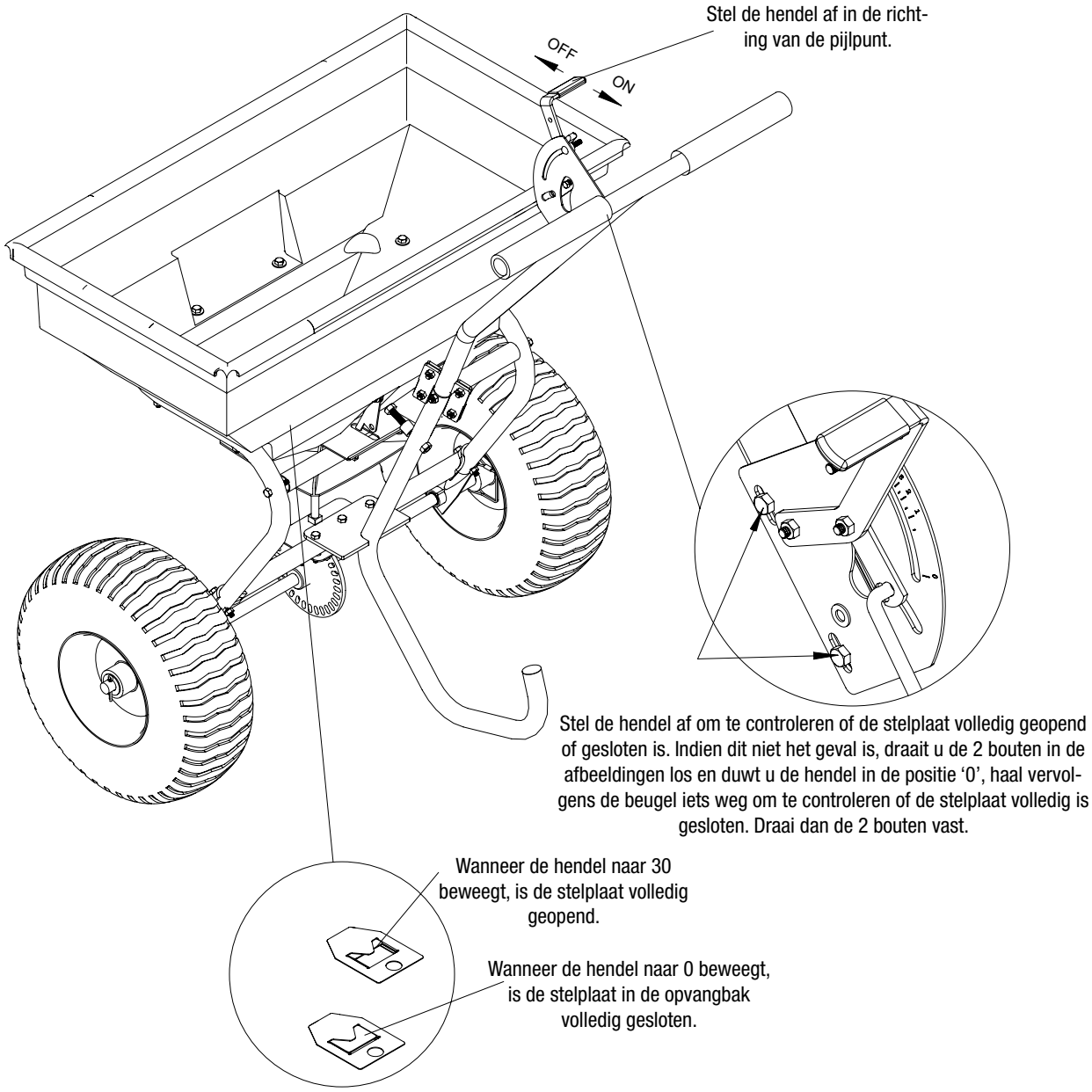

CONSISTENTE DEKKING

Om een constante dekking te garanderen, moet u er voor zorgen dat elk strooipatroon het vorige strooipatroon iets overlapt, zoals in de onderstaande figuur. De strooibreedtes voor verschillende materialen worden bij benadering getoond in het toepassingsschema.

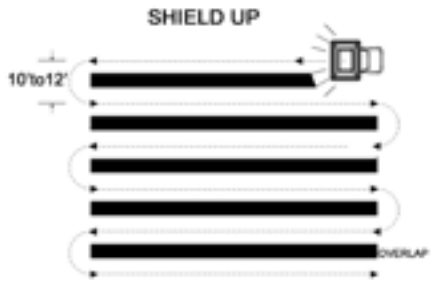

WAARSCHUWING
Strooi niet te veel materiaal. Volg de aanbevolen dekkingsgraad voor elk product. Te veel strooien leidt tot schade en verontreiniging. Als het strooimateriaal per ongeluk ergens anders op komt of als er te veel is gestrooid, moet u het gebied grondig doorweken met een tuinslang of sproeier om verbranding te voorkomen.

BENODIGDE HOEVEELHEID MATERIAAL BEREKENEN

Teneinde de hoeveelheid kunstmest te berekenen die u nodig heeft om uw gazon te bedekken, moet u de dekkingshoeveelheid op het etiket delen door het gewicht van de zak kunstmest. Bijvoorbeeld: een zak kunstmest van 10 LB met een dekking van 10.000 square feet distribueert elke 1000 square feet 1 LB bij een volledige snelheid of elke 1000 square feet 1/2 LB kunstmest bij halve snelheid. Voor voorberekende snelheden zie Schema A (Voorbeeld: zak van 25 LB met dekking van 15.000 sq. ft. dekking = 1,7LB/1000 sq. ft.). Gebruik Schema B om de beste strooi-instelling te bepalen (voorbeeld: 1,7LB/1000 sq. ft. = strooi-instelling 8).

Schema A - Dekking per square foot per zak*

	LBS/1000 SQ FT		
Gewicht van zak (LBS)	DEKKING VAN 5000 SQ FT	DEKKING VAN 10.000 SQ FT	DEKKING VAN 15.000 SQ FT
5	1,0 LB	0,5 LB	0,3 LB
10	2,0 LB	1,0 LB	0,7 LB
15	3,0 LB	1,5 LB	1,0 LB
20	4,0 LB	2,0 LB	1,3 LB
25	5,0 LB	2,5 LB	1,7 LB
30	6,0 LB	3,0 LB	2,0 LB
35	7,0 LB	3,5 LB	2,3 LB
40	8,0 LB	4,0 LB	2,7 LB
45	9,0 LB	4,5 LB	3,0 LB
50	10,0 LB	5,0 LB	3,3 LB
55	11,0 LB	5,5 LB	3,7 LB

*Dit zijn slechts ramingen, de werkelijke hoeveelheden kunnen afwijken.

Schema B - Strooi-instellingen/strooibreedtes

MEERVOUDIG GEBRUIK	LBS/1000 SQ FT	STROOI-INSTELLING	• STROOIEN VAN KLEINE DEELTJES	● STROOIEN VAN MIDDELGROTE DEELTJES	⬤ STROOIEN VAN GROTE DEELTJES
KUNSTMEST GRASZAAD DOOIMIDDEL	**1**	5	5-6 FT	6-9 FT	9-12 FT
	2	8	5-6 FT	6-9 FT	9-12 FT
	3	10	5-6 FT	6-9 FT	9-12 FT
	4	13	5-6 FT	6-9 FT	9-12 FT
	5	15	5-6 FT	6-9 FT	9-12 FT
	6	18	5-6 FT	6-9 FT	9-12 FT
	7	20	5-6 FT	6-9 FT	9-12 FT
	8	23	5-6 FT	6-9 FT	9-12 FT
	9	25	5-6 FT	6-9 FT	9-12 FT
	10	28	5-6 FT	6-9 FT	9-12 FT
	11	30	5-6 FT	6-9 FT	9-12 FT

OPMERKING: GEBRUIK GEEN ZOUT. Het gebruiken van zout in deze strooimachine beschadigt het mechanisme en verkort de levensduur van de machine.

ONDERHOUD EN OPSLAG

WAARSCHUWING
Onjuist onderhoud en onjuiste opslag van de duwstrooimachine kan ertoe leiden dat uw garantie komt te vervallen.

ONDERHOUD

- Verwijder na elk gebruik achtergebleven materiaal uit de trechter.
- Spoel en droog de binnen- en buitenkant van de trechter na elk gebruik.
- Zorg voordat u met de machine gaat werken dat de banden de AANBEVOLEN BANDENSPANNING VAN 30 PSI hebben.
- Controleer regelmatig of alle bevestigingsmiddelen nog vast zitten.
- Zorg voor een jaarlijkse reiniging en lichte smering van de onderdelen.
- Gebruik een glanzende spuitlak om beschadigde of versleten gelakte metalen oppervlakken bij te werken.
- Overschrijd nooit het belastingsvermogen van 125 lbs, dit beschadigt de strooimachine.

BELANGRIJK:
Als een onderdeel vervangen moet worden, gebruik dan uitsluitend onderdelen die voldoen aan de specificaties van de fabrikant. Vervangen onderdelen die niet aan de specificaties voldoen, kunnen leiden tot een gevaar voor de veiligheid of een slechte werking.

OPSLAG

- Laat materiaal nooit langere tijd in de trechter zitten.
- Zorg voordat u de strooimachine opslaat dat deze schoon en droog is voor jaren probleemloos gebruik.
- Zet de strooimachine binnen of in een beschermd gedeelte tijdens slecht weer en in de winter.

SPECIFICATIONS

Belastingsvermogen: 125 lb
Strooitype: Strooien
Trechtermateriaal: Polypropyleen
Trechterafmetingen: 29 1/2” x 16 1/2” x 13 1/2”
Totale afmetingen: 44” x 31 1/2” x 35 1/2”
Wielmaat: 15’’
Bandenspanning (PSI): 30
Eenheidsgewicht: 38 lb

TEKENING EN LIJST VAN ONDERDELEN

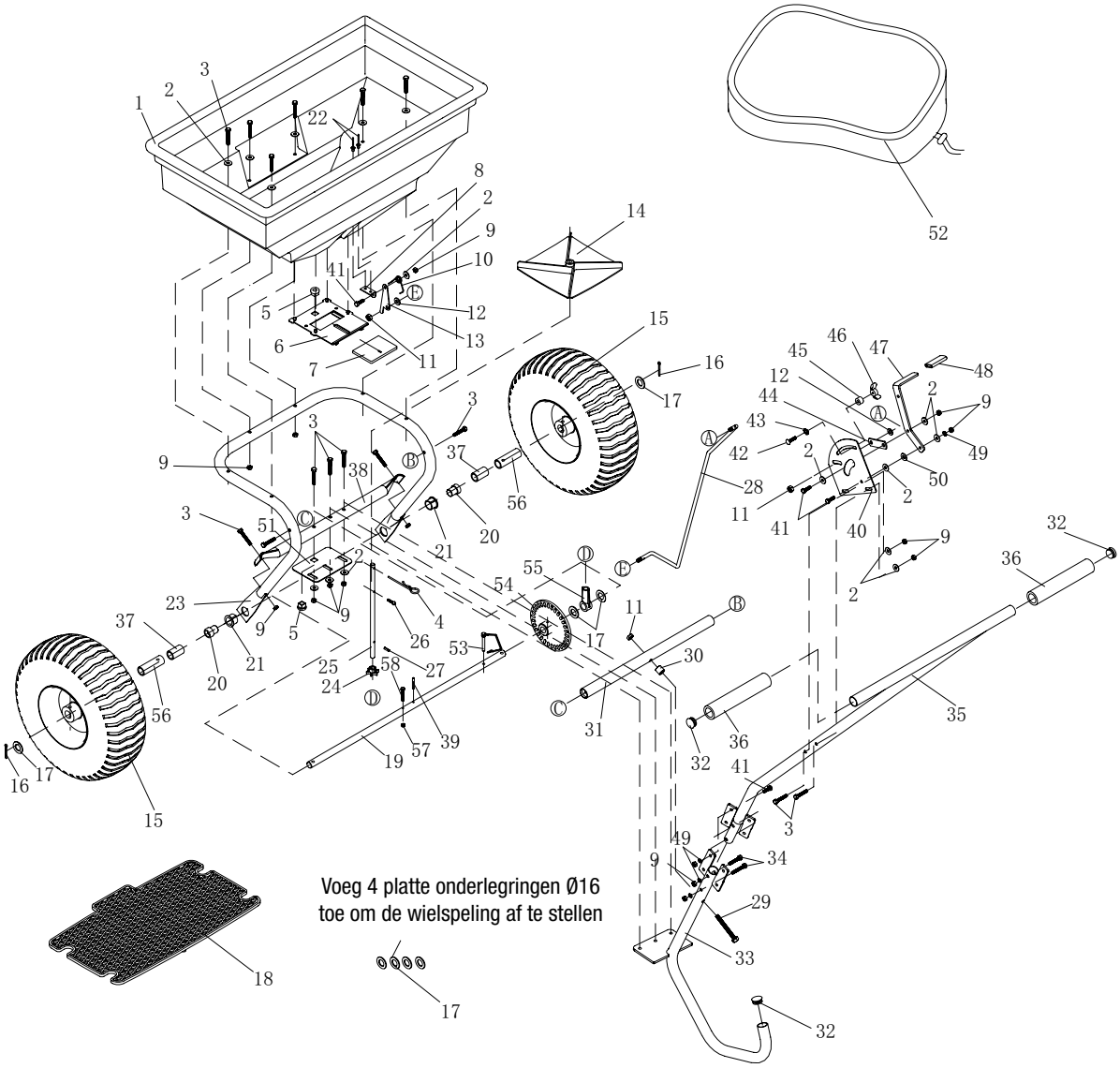

NL

gopart®

Ref. nr.	Omschrijving	Aan-tal	Ref. nr.	Omschrijving	Aan-tal
1	Trechter	1	30	Afstandsstuk	1
2	Grote platte onderlegring Ø6	16	31	Vaste dwarsbuis	1
3	Zeskantbout M6x40	15	32	Kunststof dop	3
4	R-pen Ø3	1	33	Steunbuis	1
5	Lager	2	34	Zeskantbout M6x35	2
6	Vaste stelplaat	1	35	Handgreep	1
7	Bewegende stelplaat	1	36	Handgreepafdekking	2
8	Voet voor veer	1	37	Asbus	2
9	Zeskantborgmoer M6	22	38	Dwarsbuis	1
10	Veer	1	39	Veerpen Ø4x30	1
11	Zeskantborgmoer M8	3	40	Beugel	1
12	Platte onderlegring Ø8	2	41	Zeskantbout M6x20	7
13	Vaste plaat voor drijfstang	1	42	Slotbout M6x25	1
14	Schoepenwiel	1	43	Getande borgring Ø8	1
15	Wiel	2	44	Verbindingsplaat	1
16	Splitpen Ø5x35	2	45	Afstandsstuk	1
17	Platte onderlegring Ø16	8	46	Vleugelmoer M6	1
18	Scherm	1	47	Stelhendel	1
19	As	1	48	Handgreepafdekking	1
20	Binnenste asbus	2	49	Veerring Ø6	7
21	Buitenste asbus	2	50	Nylon onderlegring	1
22	Klinknagel Ø5x8	2	51	Steunplaat van as	1
23	Framebuiseenheid	1	52	Regenafdekking	1
24	Pignontandwiel	1	53	Aandrijfpen	1
25	Zwenkas	1	54	Tandwiel (aandrijving)	1
26	Schroef M4x20	1	55	Steundop van as	1
27	Veerpen Ø3x16	1	56	Wielbus	2
28	Vast stangenstelsel	1	57	Zeskantborgmoer M5	1
29	Zeskantbout M8x75	1	58	Zeskantbout M5x40	1

BEPERKTE GARANTIE

Garantie
Binnen één jaar na de aankoopdatum vervangt of repareert Vulcan de duwstrooimachine voor de oorspronkelijke koper. De garantie geldt niet voor eenheden die niet correct zijn gemonteerd, onjuist zijn gebruikt, zijn overbelast, zijn gebruikt of bediend in strijd met de instructies, of die zijn gerepareerd of gewijzigd door anderen dan een bevoegde vertegenwoordiger.

Garantie-uitsluitingen
Deze garantie geldt niet voor cosmetische defecten, zoals lak, stickers of voor slijtagevoorwerpen, zoals banden. Deze garantie dekt geen storingen of problemen als gevolg van natuurgeweld, of gebeurtenissen of krachten buiten de macht van de fabrikant.

Uitsluiting voor normale slijtage
De strooimachine heeft periodiek onderhoud nodig om goed te kunnen functioneren. Deze garantie dekt geen reparaties wanneer een onderdeel of het hele apparaat bij normaal gebruik is versleten.

Uitsluiting voor installatie, gebruik en onderhoud
Deze garantie geldt niet voor onderdelen en/of arbeidsloon als de duwstrooimachine verkeerd is gebruikt, is verwaarloosd, bij een ongeval betrokken was, is misbruikt, overbelast, gewijzigd of onjuist gemonteerd. Normaal onderhoud valt niet onder deze garantie.

Beperkingen van impliciete garantie en uitsluiting van gevolgschade
Vulcan wijst alle verplichtingen af ten aanzien van een vergoedingsclaim voor tijdverlies, gebruik van dit product, vracht of andere bijkomende of gevolgschade door iedereen als gevolg van het gebruik van deze strooimachine. DEZE GARANTIE VERVANGT ALLE ANDERE GARANTIES, HETZIJ UITDRUKKELIJK HETZIJ STILZWIJGEND, MET INBEGRIP VAN DE GARANTIE OP VERHANDELBAARHEID EN GESCHIKTHEID VOOR EEN BEPAALD DOEL.

Een vervangingseenheid valt onder de oorspronkelijke garantie. De lengte van de garantie voor de vervangingseenheid wordt bepaald door de aankoopdatum van de oorspronkelijke eenheid. Deze garantie verleent u specifieke wettelijke rechten, die in elk land anders kunnen zijn. Uw land kan u ook andere rechten verlenen, die niet in deze garantie worden vermeld.

Contactgegevens
17517 Fabrica way,
Suite J, Cerrtios,
CA 90703, USA
Telefoon: 001-888-723-6534
Fax: 001-562-404-8013